1

ТОКАРНЫЕ ПАТРОНЫ С РУЧНЫМ ЗАЖИМОМ

BISON

ПИКТОГРАММЫ И КОДЫ ПАТРОНОВ

ПИКТОГРАММЫ:

Посадка:

- Цилиндрическая посадка
- Посадка типа A
- Посадка типа C
- Посадка типа D (CAMLOCK)
- Цилиндрическая или фронтальная установка,
- Посадка по ГОСТ

Количество кулачков:

- 2-кулачковый
- 3-кулачковый
- 4-кулачковый
- 6-кулачковый

Кулачки:

- Кулачки цельные
- Кулачки сборные

Корпус:

- Сталь
- Чугун

НАИМЕНОВАНИЕ ПАТРОНОВ:

Пример: 3504-250

Первая цифра

Тип патрона:
3 – Самоцентрирующие патроны
4 – Патроны самоцентрирующие и с независимым перемещением кулачков

Вторая цифра

Тип кулачков и корпуса:

Самоцентрирующие патроны
2 – 3-кулачковый / чугунный корпус
5 – 3-кулачковый / стальной корпус
6 – 4-кулачковый / чугунный корпус
7 – 4-кулачковый / стальной корпус
9 – Цанговые патроны

Патроны самоцентрирующие и с независимым пеперемещением кулачков
3 – Патроны с независимым пеперемещением кулачков
5 – 3-кулачковый / чугунный корпус
6 – 4-кулачковый / чугунный корпус
7 – 3-кулачковый / стальной корпус
8 – 4-кулачковый / стальной корпус

Размер ø

Третья цифра

Тип посадки:
0 – Цилиндрическая посадка - DIN 6350
1 – Посадка типа A - DIN 55026
3 – Посадка типа C - DIN 55027 (BAGNETOWE)
4 – Посадка типа D - DIN 55029 (CAMLOCK)
5 – Посадка типа L - ДЛИННЫЙ КОНУС (L0, L00, L1, L2)
6 – Посадка с регулировкой (прецизионная)
7 – Цилиндрическая посадка - ФРОНТАЛЬНАЯ УСТАНОВКА- DIN 6350
8 – РЕЗЬБОВОЕ СОЕДИНЕНИЕ - DIN 800

Четвертая цифра

Вид кулачков:

Самоцентрирующие патроны
4 – Кулачки цельные
5 – Кулачки сборные

Вид кулачков и материал корпуса:

Патроны с независимым пеперемещением кулачков
4 – Кулачки цельные / чугунный корпус
5 – Кулачки сборные / чугунный корпус
6 – Кулачки цельные / стальной корпус
7 – Кулачки сборные / стальной корпус

BISON BIAL

САМОЦЕНТРИРУЮЩИЕ ПАТРОНЫ И С НЕЗАВИСИМЫМ ПЕПЕРЕМЕЩЕНИЕМ КУЛАЧКОВ

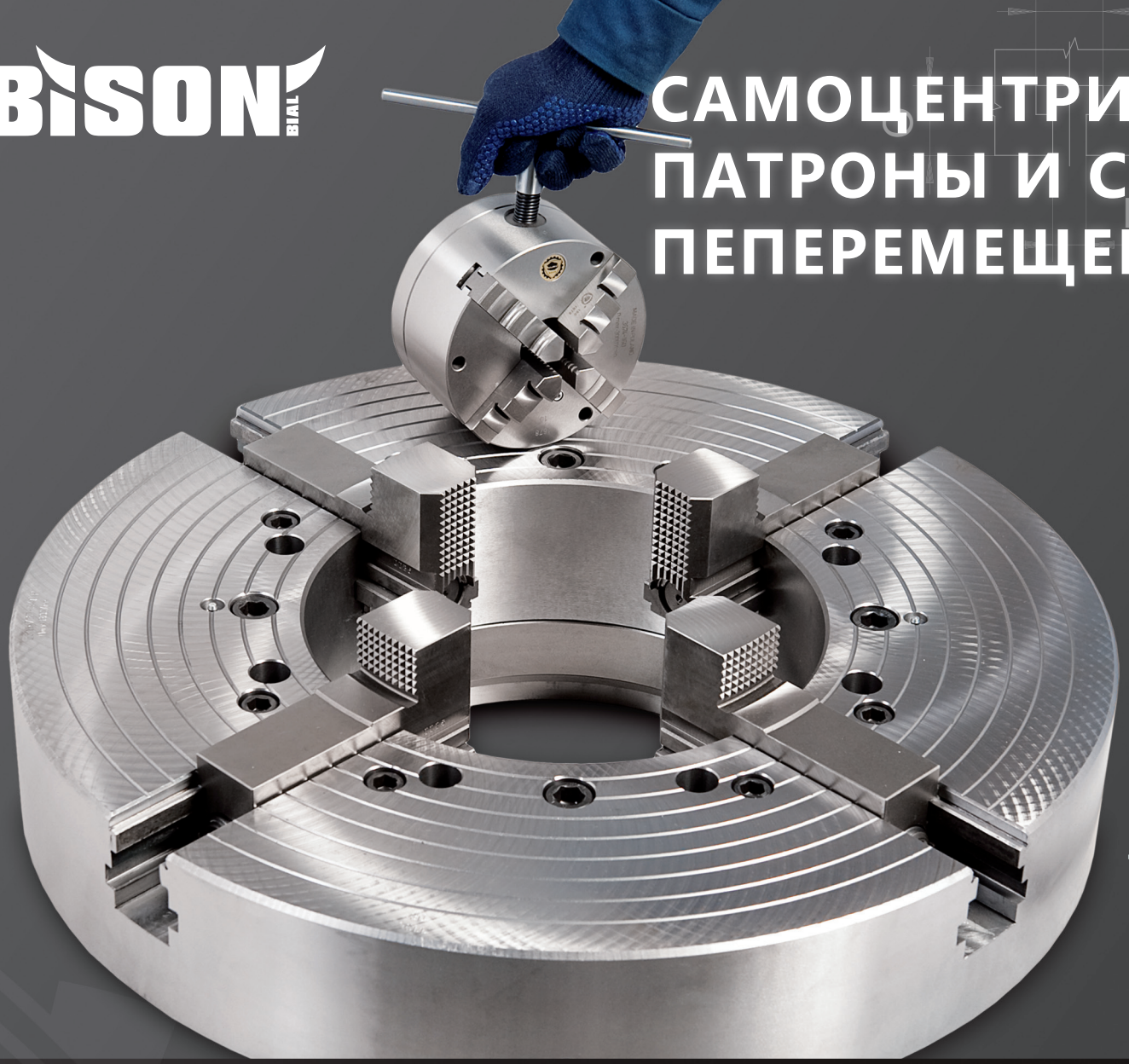

Для каждого применения предлагаем рофессиональное решение. Не зависимо отВашей потребности в стальном или чугунном корпусе: 2-, 3-, 4-, 6-, или 12-кулачковой конфигурации, теперь диаметрам до 2000мм

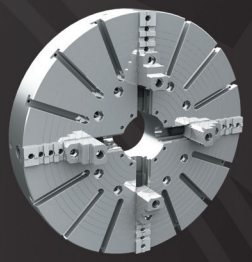

4306-2000

Патроны с независимым пеперемещением кулачков, стандартные или специальные диаметрам до 2000мм.

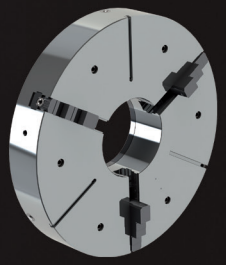

4505-1800

Патроны самоцентрирующие и с независимым пеперемещением кулачков диаметрам до 2000мм.

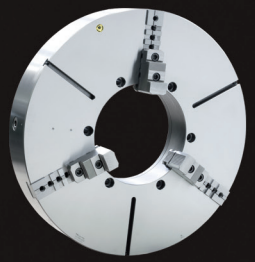

3205-1500

Корпус стальной или чугунный 2-3-4-6- или 12-кулачковый. Теперь BISON производит большие размеры патронов.

СОДЕРЖАНИЕ

I. САМОЦЕНТРИРУЮЩИЕ СПИРАЛЬНЫЕ ПАТРОНЫ 14-49

	ТИП	КОЛИЧЕСТВО КУЛАЧКОВ	ПОСАДКА	МАТЕРИАЛ	СТОРОНА
	СТ00	3	ГОСТ	СТАЛЬ	14
	СТ00 F	3	ГОСТ	СТАЛЬ	15
	СТ74	3	ГОСТ	СТАЛЬ	16
	3204-СТ	3	ГОСТ	ЧУГУН	17
	3234-СТ	3	ГОСТ	ЧУГУН	17
	3105	2	DIN 6350	ЧУГУН	18
P	3504-P	3	DIN 6350	СТАЛЬ	19
P	3505-P	3	DIN 6350	СТАЛЬ	19
P	3514-P	3	DIN 55026	СТАЛЬ	20
P	3515-P	3	DIN 55026	СТАЛЬ	20
P	3534-P	3	DIN 55027	СТАЛЬ	21
P	3535-P	3	DIN 55027	СТАЛЬ	21
P	3544-P	3	DIN 55029	СТАЛЬ	22
P	3545-P	3	DIN 55029	СТАЛЬ	22
P	3574-P	3	DIN 6350*	СТАЛЬ	23
P	3575-P	3	DIN 6350*	СТАЛЬ	23
	3504	3	DIN 6350	СТАЛЬ	24
	3505	3	DIN 6350	СТАЛЬ	24
	3204	3	DIN 6350	ЧУГУН	25
	3205	3	DIN 6350	ЧУГУН	25
	3514	3	DIN 55026	СТАЛЬ	26
	3515	3	DIN 55026	СТАЛЬ	26
	3214	3	DIN 55026	ЧУГУН	27
	3215	3	DIN 55026	ЧУГУН	27
	3534	3	DIN 55027	СТАЛЬ	28
	3535	3	DIN 55027	СТАЛЬ	28
	3234	3	DIN 55027	ЧУГУН	29
	3235	3	DIN 55027	ЧУГУН	29
	3544	3	DIN 55029	СТАЛЬ	30
	3545	3	DIN 55029	СТАЛЬ	30
	3244	3	DIN 55029	ЧУГУН	31
	3245	3	DIN 55029	ЧУГУН	31
	3574	3	DIN 6350*	СТАЛЬ	32
	3575	3	DIN 6350*	СТАЛЬ	32
	3274	3	DIN 6350*	ЧУГУН	33
	3275	3	DIN 6350*	ЧУГУН	33
	3704	4	DIN 6350	СТАЛЬ	34
	3705	4	DIN 6350	СТАЛЬ	34
	3604	4	DIN 6350	ЧУГУН	35
	3605	4	DIN 6350	ЧУГУН	35
	3714	4	DIN 55026	СТАЛЬ	36
	3715	4	DIN 55026	СТАЛЬ	36
	3614	4	DIN 55026	ЧУГУН	37
	3615	4	DIN 55026	ЧУГУН	37
	3734	4	DIN 55027	СТАЛЬ	38
	3735	4	DIN 55027	СТАЛЬ	38
	3634	4	DIN 55027	ЧУГУН	39
	3635	4	DIN 55027	ЧУГУН	39
	3744	4	DIN 55029	СТАЛЬ	40
	3745	4	DIN 55029	СТАЛЬ	40
	3644	4	DIN 55029	ЧУГУН	41
	3645	4	DIN 55029	ЧУГУН	41
	3774	4	DIN 6350*	СТАЛЬ	42
	3775	4	DIN 6350*	СТАЛЬ	42
	3674	4	DIN 6350*	ЧУГУН	43
	3675	4	DIN 6350*	ЧУГУН	43
	3806	6	DIN 6350	СТАЛЬ	44
	3807	6	DIN 6350	СТАЛЬ	44
	3804	6	DIN 6350	ЧУГУН	45
	3805	6	DIN 6350	ЧУГУН	45
O	3597	3	DIN 6350	СТАЛЬ	46
O	3295	3		ЧУГУН	47

P Premium O С Большим отверстием для труб

СОДЕРЖАНИЕ

	ТИП	КОЛИЧЕСТВО КУЛАЧКОВ	ПОСАДКА	МАТЕРИАЛ	СТОРОНА
HD O	3515 HD		DIN 55026	СТАЛЬ	48
W	4505		DIN 6350	ЧУГУН	49
W	4605		DIN 6350	ЧУГУН	49
W	4705		DIN 6350	СТАЛЬ	49
W	4805		DIN 6350	СТАЛЬ	49

II. ПАТРОНЫ С НЕЗАВИСИМЫМ ПЕРЕМЕЩЕНИЕМ КУЛАЧКОВ **52-63**

	ТИП	КОЛИЧЕСТВО КУЛАЧКОВ	ПОСАДКА	МАТЕРИАЛ	СТОРОНА
	4306			СТАЛЬ	52
	4307			СТАЛЬ	52
	4304			ЧУГУН	53
	4305			ЧУГУН	53
	4314		DIN 55026	ЧУГУН	54
	4315		DIN 55026	ЧУГУН	55
	4334		DIN 55027	ЧУГУН	56
	4335		DIN 55027	ЧУГУН	57
	4344		DIN 55029	ЧУГУН	58
	4345		DIN 55029	ЧУГУН	59
HD O	4307 HD			СТАЛЬ	60
HD O	4317 HD		DIN 55027	СТАЛЬ	61
HD O	4347 HD		DIN 55029	СТАЛЬ	62
MSP	4317 MSP		DIN 55026	СТАЛЬ	63

III. UCHWYTY SPECJALNE **66-81**

ТИП	КОЛИЧЕСТВО КУЛАЧКОВ	ОПИСАНИЕ	МАТЕРИАЛ	СТОРОНА
3202		ДВОЙНЫЕ НАПРАВЛЯЮЩИЕ	ЧУГУН	66
3203		ДВОЙНЫЕ НАПРАВЛЯЮЩИЕ	ЧУГУН	66
3602		ДВОЙНЫЕ НАПРАВЛЯЮЩИЕ	ЧУГУН	67
3603		ДВОЙНЫЕ НАПРАВЛЯЮЩИЕ	ЧУГУН	67
3564		С ОКОНЧАТЕЛЬНОЙ РЕГУЛИРОВКОЙ	СТАЛЬ	68
3565		С ОКОНЧАТЕЛЬНОЙ РЕГУЛИРОВКОЙ	СТАЛЬ	68
3264		С ОКОНЧАТЕЛЬНОЙ РЕГУЛИРОВКОЙ	ЧУГУН	69
3265		С ОКОНЧАТЕЛЬНОЙ РЕГУЛИРОВКОЙ	ЧУГУН	69
3864		С ОКОНЧАТЕЛЬНОЙ РЕГУЛИРОВКОЙ	СТАЛЬ	70
3865		С ОКОНЧАТЕЛЬНОЙ РЕГУЛИРОВКОЙ	СТАЛЬ	70
3286		ДЛЯ МАЛЫХ ДИАМЕТРОВ	СТАЛЬ	71
3266		ДЛЯ ЗАТОЧКИ СВЕРЛ	ЧУГУН	72
3866		ДЛЯ ЗАТОЧКИ СВЕРЛ	СТАЛЬ	73
3867		ДЛЯ ЗАТОЧКИ СВЕРЛ	СТАЛЬ	74
3868		ДЛЯ ЗАТОЧКИ СВЕРЛ	СТАЛЬ	75
3911		ДЛЯ ЦАНГ 5C	СТАЛЬ	76
3960		ДЛЯ ЦАНГ 5C	СТАЛЬ	76
3404		САМОЦЕНТРИРУЮЩИЕ КЛИНОРЕЕЧНЫЕ	СТАЛЬ	77
9156		КОРПУС С КОНУСОМ МОРЗЕ		78
9157		КОРПУС С КОНУСОМ МОРЗЕ		78
9167		КОРПУС С КОНУСОМ МОРЗЕ		79
9184		КОРПУС С КОНУСОМ МОРЗЕ		79
9187		КОРПУС С КОНУСОМ МОРЗЕ		80
4956		КОРПУС С КОНУСОМ МОРЗЕ		81
4957		КОРПУС С КОНУСОМ МОРЗЕ		81

IV. ЗАПАСНЫЕ ЧАСТИ И ПРТНАДЛЕЖНОСТИИ ПРИНАДЛЕЖНОСТИ **82-97**

V. ТЕХНИЧЕСКИЕ ХАРАКТЕРИСТИКИ **98-103**

W **Патроны самоцентрирующие и с независимым пеперемещением кулачков**

O **С Большим отверстием для труб**

HD **Усиленные патроны**

MSP **сУвеличена сила зажима**

ПАТРОНЫ САМОЦЕНТРИРУЮЩИЕ СПИРАЛЬНЫЕ

НАШ TOPSELLER

BISON постоянно производит стандартные токарные патроны высокой точности а также прецизионные - совершенствовались на протяжении десятилетий и ценимое за качество

Доверяй бренду BISON!

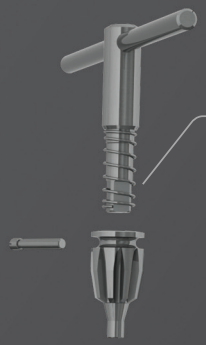

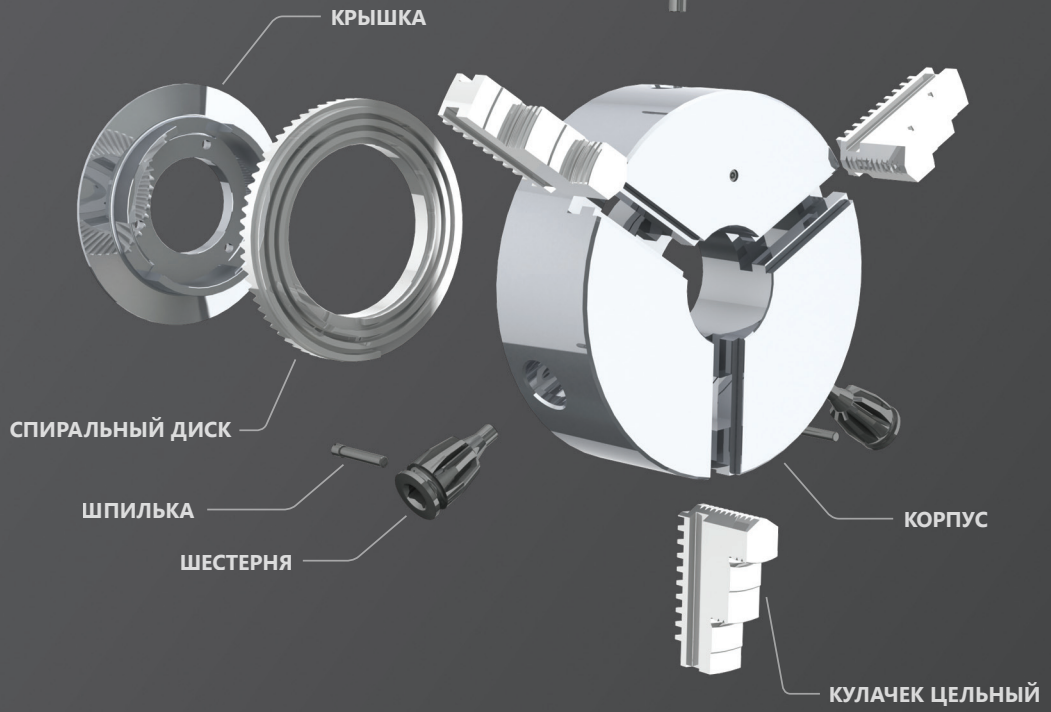

Наши патроны делаются из кованной стали или чугуна; все рабочие поверхности индукционно закалены и обработаны так, что готовый продукт представляет собой надежный патрон, который отвечает Вашим высоким требованиям, имеет стабильность и долговечность параметров, а также наиболее ффективный на рынке фактор: цена/качество.

Наши квалифицированные инспекторы осуществляют тщательную проверку на прижимную силу и дисбаланса каждого из наших токарных патронов серии Standard и Premium

Мы остаемся неоспоримым мировым лидером в предоставлении решений для точной металлообработки с лучшим соотношением фактора цена / качество!

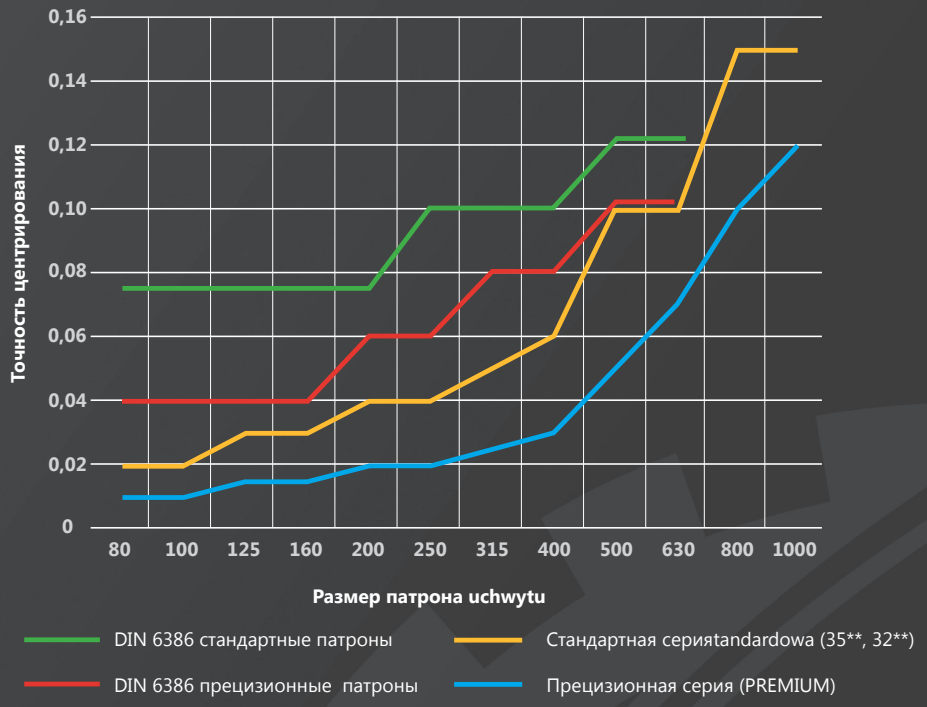

BISON ULTIMATE

Nie z tego świata...

Центрирование 5µм!

Наш новый патрон Ultimate устанавливает новый стандарт точности.

С неправдоподобно высокой точностью центрирования 5 µм мы превышаем норму DIN 6386 в 15 раза!

Твой новый патрон Ultimate создается на специальный заказ гарантируя тебе самую высокую точность всегда там где где это необходимо ты её нуждаешься.
Производим диаметры: 80, 100, 125, 140, 160, 200 а также 250 мм.

Тип СТ00

Стандартная комплектация

- 1 Комплект прямых кулачков
- 1 комплект обратных кулачков
- 1 Комплект реек
- 1 Ключ

Запасные части стр. 96-97
Техн. характеристики стр. 103

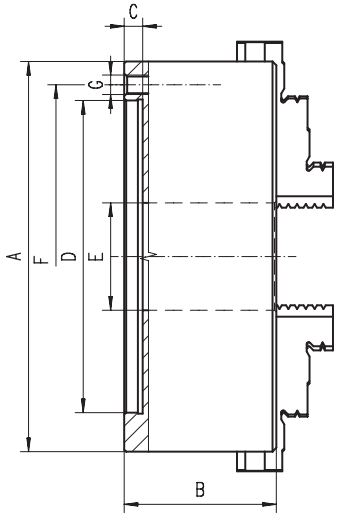

- Стальной корпус обеспечивает большую жесткость и большую износостойкостью, что позволяет выдерживать патронам высокие нагрузки
- Закаленные и отшлифованые поверхности увеличивают срок эксплуатации при сохранении точности и повторяемости
- Сбалансированный спиральный диск и патрон, позволяет избежать избыточных вибрации при высоких оборотах
- Устанавливается на шпиндель станка через переходной фланец

Код	Тип	Класс точности	A	D	F	C min	B max	E min	Q	G	кг.
353585010100	СТ00-80 А *	A	80	55	66	3	45	15	3	M6	2
353585020300	СТ00-80 В *	B	80	55	66	3	45	15	3	M6	2
353585030500	СТ00-80 Р *	P	80	55	66	3	45	15	3	M6	2
353585050900	СТ00-100 А *	A	100	72	85	3	50	20	3	M8	4
353585060000	СТ00-100 В *	B	100	72	85	3	50	20	3	M8	4
353585070200	СТ00-100 Р *	P	100	72	85	3	50	20	3	M8	4
353585090600	СТ00-125 А *	A	125	95	108	4	65	25	3	M8	6
353585100000	СТ00-125 В *	B	125	95	108	4	65	25	3	M8	6
353585210300	СТ00-250 А	A	250	210	226	5	95	65	6	M12	31
353585220500	СТ00-250 В	B	250	210	226	5	95	65	6	M12	31
353585230700	СТ00-250 Р	P	250	210	226	5	95	65	6	M12	31

* Без основных кулачков ▪ Q - Количество крепежных болтов

http://vpspt.ru • e-mail: volgaooo@yandex.ru • tel. +7 (8352) 37 87 30 • fax +7 (8352) 50 01 10

Код	Тип	Класс точности	A	Кон 1:4	F	C min	B	E min	кг.
0642535871700	СТОО-160 F4 A	A	160	4	85,0	12,7	70	40	12
0642535871801	СТОО-160 F4 B	B	160	4	85,0	12,7	70	40	12
0642535871903	СТОО-160 F4 P	P	160	4	85,0	12,7	70	40	12
0642535872100	СТОО-160 F5 A	A	160	5	104,8	14,3	70	40	12
0642535872303	СТОО-160 F5 P	P	160	5	104,8	14,3	70	40	12
0642535872303	СТОО-200 F5 A	A	200	5	104,8	14,3	80	50	17
0642535873701	СТОО-200 F5 P	P	200	5	104,8	14,3	80	50	17
0642535874101	СТОО-200 F6 A	A	200	6	133,4	15,9	80	50	17
0642535874203	СТОО-200 F6 B	B	200	6	133,4	15,9	80	50	17
0642535874305	СТОО-200 F6 P	P	200	6	133,4	15,9	80	50	17
0642535875306	СТОО-250 F6 A	A	250	6	133,4	15,9	95	65	31
0642535879188	СТОО-250 F6 A-S *	A	250	6	133,4	15,9	95	65	31
0642535875408	СТОО-250 F6 B	B	250	6	133,4	15,9	95	65	31
0642535879190	СТОО-250 F6 B-S *	B	250	6	133,4	15,9	95	65	31
0642535875500	СТОО-250 F6 P	P	250	6	133,4	15,9	95	65	31
0642535879208	СТОО-250 F6 P-S *	P	250	6	133,4	15,9	95	65	31
0642535875703	СТОО-250 F8 A	A	250	8	171,4	17,5	95	65	31
0642535875805	СТОО-250 F8 B	B	250	8	171,4	17,5	95	65	31
0642535875907	СТОО-250 F8 P	P	250	8	171,4	17,5	95	65	31
0642535876500	СТОО-315 F6 A	A	315	6	133,4	15,9	100	80	50
0642535876602	СТОО-315 F6 B	B	315	6	133,4	15,9	100	80	50
0642535876704	СТОО-315 F6 P	P	315	6	133,4	15,9	100	80	50
0642535876908	СТОО-315 F8 A	A	315	8	171,4	17,5	100	80	50
0642535877002	СТОО-315 F8 B	B	315	8	171,4	17,5	100	80	50
0642535877104	СТОО-315 F8 P	P	315	8	171,4	17,5	100	80	50
0642535878105	СТОО-400 F8 A	A	400	8	171,4	17,5	110	100	90
0642535878207	СТОО-400 F8 B	B	400	8	171,4	17,5	110	100	90
0642535878309	СТОО-400 F8 P	P	400	8	171,4	17,5	110	100	90
0642535878502	СТОО-400 F11 A	A	400	11	235,0	19,1	110	100	90
0642535878604	СТОО-400 F11 B	B	400	11	235,0	19,1	110	100	90
0642535878706	СТОО-400 F11 P	P	400	11	235,0	19,1	110	100	90

Стандартная комплектация

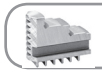
1 Комплект прямых кулачков

1 комплект обратных кулачков

1 Комплект реек

1 Ключ

Запасные части стр. 96-97
Техн. характеристики стр. 103

Тип СТОО F

- Стальной корпус обеспечивает большую жесткость и большую износостойкостью, что позволяет выдерживать патронам высокие нагрузки
- Закаленные и отшлифованые поверхности увеличивают срок эксплуатации при сохранении точности и повторяемости
- Сбалансированный спиральный диск и патрон, позволяет избежать избыточных вибрации при высоких оборотах
- Монтируется непосредственно на фланцевый конец шпинделя

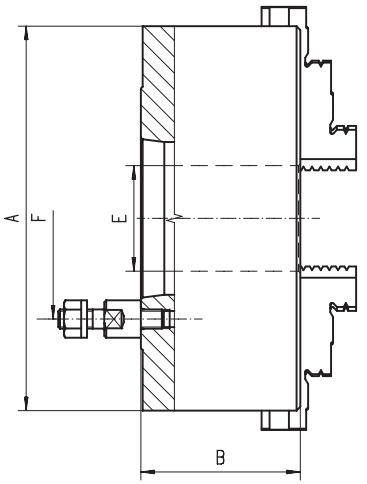

* Без основных кулачков ▪ Q - Количество крепежных болтов

Тип СТ74

Стандартная комплектация

- 1 Комплект прямых кулачков
- 1 комплект обратных кулачков
- 1 Комплект реек
- 1 Ключ

Запасные части стр. 96-97
Техн. характеристики стр. 103

Код	Тип	Класс точности	A	B	C	D	E	F	Q	G	J	P	кг.
353585211600	СТ74-250 A	A	250	89	5	210	76	226	6	M12	34	M12	29
353585221800	СТ74-250 B	B	250	89	5	210	76	226	6	M12	34	M12	29
353585231000	СТ74-250 P	P	250	89	5	210	76	226	6	M12	34	M12	29

- Закаленные и отшлифованые поверхности увеличивают срок эксплуатации при сохранении точности и повторяемости
- Сбалансированный спиральный диск и патрон, позволяет избежать избыточных вибрации при высоких оборотах
- Возможности крепления: переходной фланец может быть соединен с патроном сквозными болтами спереди или болтами с обратной стороны патрона

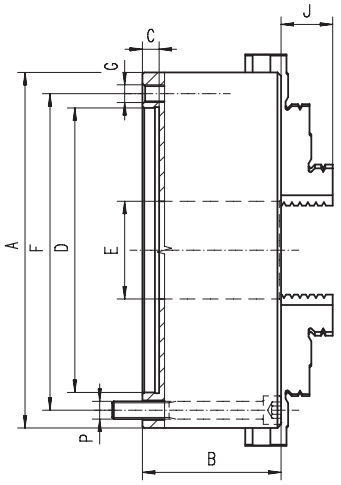

Q - Количество крепежных болтов

http://vpspt.ru • e-mail: volgaooo@yandex.ru • tel. +7 (8352) 37 87 30 • fax +7 (8352) 50 01 10

Код	Тип	A	B	C	D H6	E	F	Q	G	J	кг.
353204069000	3204-250-СТ	250	85	6	210	76	226	6	M12	34	26,65

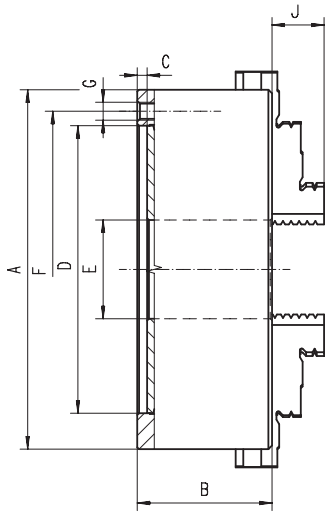

- Закаленные и отшлифованые поверхности увеличивают срок эксплуатации при сохранении точности и повторяемости
- Устанавливается на шпиндель станка через переходной фланец

Стандартная комплектация

- 1 Комплект прямых кулачков
- 1 комплект обратных кулачков
- 1 Ключ

Запасные части стр. 96-97
Техн. характеристики стр. 103

Тип 3204-СТ

Посадка: 2675 ГОСТ
Материал корпуса: ЧУГУН
Количество кулачков: 3
Тип кулачка: стандартный

Q - Количество крепежных болтов

Код	Тип	A	Кон 1:4	B	E	F	Q	J	кг.
353234333200	3234-250-6-СТ	250	6	103,5	76	133,4	4	34	30

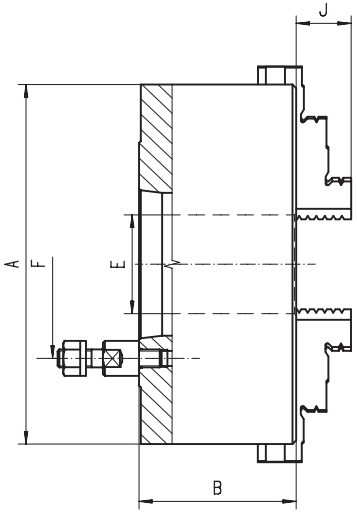

- Закаленные и отшлифованые поверхности увеличивают срок эксплуатации при сохранении точности и повторяемости
- Монтируется непосредственно на фланцевый конец шпинделя

Стандартная комплектация

- 1 Комплект прямых кулачков
- 1 комплект обратных кулачков
- 1 Ключ

Запасные части стр. 96-97
Техн. характеристики стр. 103

Тип 3234-СТ

Посадка: 2675 ГОСТ
Материал корпуса: ЧУГУН
Количество кулачков: 3
Тип кулачка: стандартный

Q - Количество крепежных болтов

Тип 3105

Стандартная комплектация

1 комплект кулачков сырых накладок

1 комплект реек

1 Ключ

Запасные части стр. 82-95
Техн. характеристики стр. 98-102

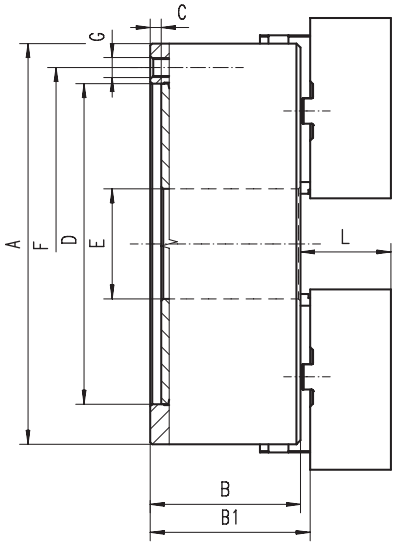

- Закаленные и отшлифованые поверхности увеличивают срок эксплуатации при сохранении точности и повторяемости
- Сбалансированный спиральный диск и патрон, позволяет избежать избыточных вибрации при высоких оборотах
- Патроны с диаметром 500 мм и выше оснащены дополнительными Т-образными пазами
- Устанавливается на шпиндель станка через переходной фланец

Код	Тип	A	B	B1	C	D H7	E	F	Q	G	L	кг.
353105040300	3105-160	160	64,5	69,3	4	125	42	140	6	M10	43	10
353105050500	3105-200	200	75,0	79,8	4	160	55	176	6	M10	45	17,5
353105060700	3105-250	250	85,0	88,8	5	200	76	224	6	M12	53	29
353105070900	3105-315	315	94,0	99,1	5	260	103	286	6	M16	57	50
353105080000	3105-400	400	105,0	113,8	5	330	136	362	6	M16	67	85

Большие размеры - на заказ!

Q - Количество крепежных болтов

http://vpspt.ru • e-mail: volgaooo@yandex.ru • tel. +7 (8352) 37 87 30 • fax +7 (8352) 50 01 10

Код	ТИП	A	B	C	D H7	E	F	Q	G	J	кг.
353504010500	3504-80-P	80	44,0	3	56	16,0	67,0	3	M6	13	1,5
353504020700	3504-100-P	100	50,0	3	70	20,0	83,0	3	M8	17	2,8
353504030900	3504-125-P	125	59,5	4	95	35,5	108,0	3	M8	20	5,0
353504040000	3504-160-P	160	68,0	4	125	42,0	140,0	6	M10	32	10,0
353504050200	3504-200-P	200	78,0	4	160	55,0	176,0	6	M10	29	17,5
353504060400	3504-250-P	250	89,0	5	200	76,0	224,0	6	M12	34	29,0
353504070600	3504-315-P	315	96,2	5	260	103,0	286,0	6	M16	43	50,0
353504080800	3504-400-P	400	109,0	5	330	136,0	362,0	6	M16	55	85,0
353504735900	3504-500-P	500	119,0	5	420	190,0	458,0	6	M16	60	145,0
353504730500	3504-630-P	630	129,0	7	545	252,0	586,0	6	M16	70	250,0
353504710100	3504-800-P	800	140,0	12	450	281,4	330,2	6	M24	70	515,0
353504720300	3504-1000-P	1000	171,0	20	520	408,0	463,6	6	M24	88	730,0

Большие размеры - на заказ!

Стандартная комплектация

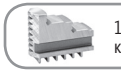
1 Комплект прямых кулачков

1 Комплект обратных кулачков

1 Ключ

Запасные части стр. 82-95
Техн. характеристики стр. 98-102

Тип 3504-P

- Патроны повышенной точности BISON PREMIUM применяются на прецизионных станках для очень точной овработки – разработаны специально для самых требовательных клиентов
- Стальной корпус обеспечивает большую жесткость и большую износостойкостью, что позволяет выдерживать патронам высокие нагрузки
- Закаленные и отшлифованые поверхности увеличивают срок эксплуатации при сохранении точности и повторяемости
- Сбалансированный спиральный диск и патрон, позволяет избежать избыточных вибрации при высоких оборотах
- Патроны с диаметром 500 мм и выше оснащены дополнительными Т-образными пазами
- Устанавливается на шпиндель станка через переходной фланец

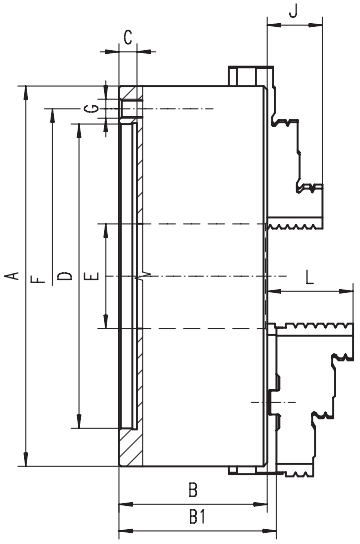

Q - Количество крепежных болтов

Код	Тип	A	B	B1	C	D H7	E	F	Q	G	L	кг.
353505030700	3505-125-P	125	59,5	64,3	4	95	35,5	108,0	3	M8	40,0	5,0
353505040900	3505-160-P	160	68,0	72,8	4	125	42,0	140,0	6	M10	43,0	10,0
353505050000	3505-200-P	200	78,0	82,8	4	160	55,0	176,0	6	M10	45,0	17,5
353505060200	3505-250-P	250	89,0	92,8	5	200	76,0	224,0	6	M12	53,0	29,0
353505070400	3505-315-P	315	96,2	101,3	5	260	103,0	286,0	6	M16	57,0	50,0
353505080600	3505-400-P	400	109,0	116,8	5	330	136,0	362,0	6	M16	67,0	85,0
353505155500	3505-500-P	500	119,0	129,8	5	420	190,0	458,0	6	M16	79,0	145,0
353505160300	3505-630-P	630	129,0	140,3	7	545	252,0	586,0	6	M16	87,0	250,0
353505180700	3505-800-P	800	140,0	151,3	12	450	281,4	330,2	6	M24	87,0	515,0
353505190900	3505-1000-P	1000	171,0	179,8	20	520	408,0	463,6	6	M24	99,5	730,0

Большие размеры - на заказ!

Стандартная комплектация

1 Комплект каленых накладных

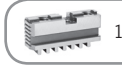
1 Комплект реек

1 Ключ

Запасные части стр. 82-95
Техн. характеристики стр. 98-102

Тип 3505-P

55026 DIN

Тип 3514-P

Стандартная комплектация

- 1 Комплект прямых кулачков
- 1 комплект обратных кулачков
- 1 Ключ

Запасные части стр. 82-95
Техн. характеристики стр. 98-102

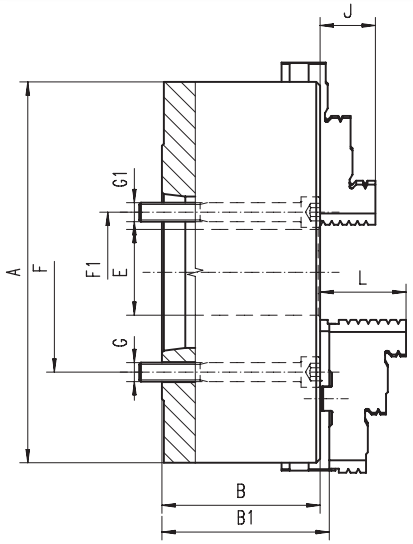

- Патроны повышенной точности BISON PREMIUM применяются на прецизионных станках дла очень точной овработки – разработаны специально для самых требовательных клиентов
- Стальной корпус обеспечивает большую жесткость и большую износостойкостью, что позволяет выдерживать патронам высокие нагрузки
- Закаленные и отшлифованые поверхности увеличивают срок эксплуатации при сохранении точности и повторяемости
- Сбалансированный спиральный диск и патрон, позволяет избежать избыточных вибрации при высоких оборотах
- Патроны с диаметром 500 мм и выше оснащены дополнительными Т-образными пазами
- монтируется непосредственно на шпиндель станка по типу "A"

Q - Количество крепежных болтов

Код	Тип	A	Кон 1:4	B	E	F1	G1	F	Q	G	J	кг.
353514260300	3514-160-5-P	160	5	68,0	42,0	61,9	M10	-	3	-	32	10
353514300300	3514-200-5-P	200	5	78,0	42,0	61,9	M10	-	3	-	29	19
353514310500	3514-200-6-P	200	6	78,0	55,0	82,6	M12	-	3	-	29	19
353514330900	3514-250-5-P	250	5	89,0	76,0	-	-	104,8	3	M10	34	32
353514340000	3514-250-6-P	250	6	89,0	55,0	82,6	M12	-	6	-	34	32
353514350200	3514-250-8-P	250	8	89,0	76,0	111,1	M16	-	6	-	34	32
353514370600	3514-315-6-P	315	6	96,2	103,0	-	-	133,4	6	M12	43	55
353514380800	3514-315-8-P	315	8	96,2	80,0	111,1	M16	-	6	-	43	55
353514410600	3514-400-8-P	400	8	108,0	136,0	-	-	171,4	6	M16	55	92
353514420800	3514-400-11-P	400	11	108,0	130,0	165,1	M20	-	6	-	55	92
353514540200	3514-500-8-P	500	8	119,0	136,0	-	-	171,4	6	M16	60	160
353514541500	3514-500-11-P	500	11	119,0	190,0	-	-	235,0	6	M20	60	160
353514530000	3514-630-11-P	630	11	129,0	252,0	-	-	235,0	6	M20	70	285
353514531300	3514-630-15-P	630	15	129,0	190,0	-	-	330,2	6	M24	70	285
353514510700	3514-800-11-P	800	11	140,0	192,8	-	-	235,0	6	M20	70	530
353514511000	3514-800-15-P	800	15	140,0	281,4	-	-	330,2	6	M24	70	515
353514521100	3514-1000-15-P	1000	15	171,0	281,4	-	-	330,2	6	M24	88	750
353514522400	3514-1000-20-P	1000	20	171,0	408,0	-	-	463,6	6	M24	88	730

Большие размеры - на заказ!

55026 DIN

Тип 3515-P

Стандартная комплектация

- 1 Комплект каленых накладных
- 1 Комплект реек
- 1 Ключ

Запасные части стр. 82-95
Техн. характеристики стр. 98-102

Код	Тип	A	Кон 1:4	B	B1	E	F1	G1	F	Q	G	L	кг.
353515250000	3515-160-5-P	160	5	68,0	72,8	42,0	61,9	M10	-	3	-	43,0	10
353515290700	3515-200-5-P	200	5	78,0	82,8	42,0	61,9	M10	-	3	-	45,0	19
353515300100	3515-200-6-P	200	6	78,0	82,8	55,0	82,6	M12	-	3	-	45,0	19
353515320500	3515-250-5-P	250	5	89,0	92,8	76,0	-	-	104,8	3	M10	53,0	32
353515330700	3515-250-6-P	250	6	89,0	92,8	55,0	82,6	M12	-	6	-	53,0	32
353515340900	3515-250-8-P	250	8	89,0	92,8	76,0	111,1	M16	-	6	-	53,0	32
353515360200	3515-315-6-P	315	6	96,2	101,3	103,0	-	-	133,4	6	M12	57,0	55
353515370400	3515-315-8-P	315	8	96,2	101,3	80,0	111,1	M16	-	6	-	57,0	55
353515400200	3515-400-8-P	400	8	108,0	116,8	136,0	-	-	171,4	6	M16	67,0	92
353515410400	3515-400-11-P	400	11	108,0	116,8	130,0	165,1	M 20	-	6	-	67,0	92
353515552800	3515-500-8-P	500	8	119,0	129,8	136,0	-	-	171,4	6	M16	79,0	160
353515551500	3515-500-11-P	500	11	119,0	129,8	190,0	-	-	235,0	6	M20	79,0	160
353515562000	3515-630-11-P	630	11	129,0	140,3	252,0	-	-	235,0	6	M20	87,0	285
353515561700	3515-630-15-P	630	15	129,0	140,3	190,0	-	-	330,2	6	M24	87,0	285
353515510500	3515-800-11-P	800	11	140,0	151,3	192,8	-	-	235,0	6	M20	87,0	530
353515511800	3515-800-15-P	800	15	140,0	151,3	281,4	-	-	330,2	6	M24	87,0	515
353515520700	3515-1000-15-P	1000	15	171,0	179,8	281,4	-	-	330,2	6	M24	99,5	750
353515521000	3515-1000-20-P	1000	20	171,0	179,8	408,0	-	-	463,6	6	M24	99,5	730

Большие размеры - на заказ!

http://vpspt.ru • e-mail: volgaooo@yandex.ru • tel. +7 (8352) 37 87 30 • fax +7 (8352) 50 01 10

Код	Тип	A	Кон 1:4	B	E	F	Q	J	кг.
353534200700	3534-125-3-P	125	3	59,5	32,0	75,0	3	20	5
353534220000	3534-125-4-P	125	4	59,5	32,0	85,0	3	20	5
353534240400	3534-160-4-P	160	4	68,0	42,0	85,0	3	32	9
353534250600	3534-160-5-P	160	5	68,0	42,0	104,8	4	32	9
353534290300	3534-200-5-P	200	5	78,0	55,0	104,8	4	29	19
353534300800	3534-200-6-P	200	6	78,0	55,0	133,4	4	29	19
353534330300	3534-250-6-P	250	6	89,0	76,0	133,4	4	34	32
353534340500	3534-250-8-P	250	8	89,0	76,0	171,4	4	34	32
353534360900	3534-315-6-P	315	6	96,2	103,0	171,4	4	43	51
353534370000	3534-315-8-P	315	8	96,2	103,0	171,4	4	43	51
353534380200	3534-315-11-P	315	11	111,7	103,0	235,0	6	43	51
353534400900	3534-400-8-P	400	8	108,0	136,0	171,4	4	55	101
353534410000	3534-400-11-P	400	11	108,0	136,0	235,0	4	55	101
353534751300	3534-500-8-P	500	8	119,0	136,0	171,4	4	60	150
353534752600	3534-500-11-P	500	11	119,0	190,0	235,0	6	60	150
353534760200	3534-630-11-P	630	11	129,0	190,0	235,0	6	70	274
353534761500	3534-630-15-P	630	15	129,0	252,0	330,2	6	70	274
353534780600	3534-800-11-P	800	11	140,0	192,8	235,0	6	70	530
353534781900	3534-800-15-P	800	15	140,0	281,4	330,2	6	70	515
353534790800	3534-1000-15-P	1000	15	171,0	281,4	330,2	6	88	750
353534791000	3534-1000-20-P	1000	20	171,0	408,0	463,6	6	88	730

Большие размеры - на заказ!

Стандартная комплектация

- 1 Комплект прямых кулачков
- 1 комплект обратных кулачков
- 1 Ключ

Запасные части стр. 82-95
Техн. характеристики стр. 98-102

Тип 3534-P

55027 DIN

- Патроны повышенной точности BISON PREMIUM применяются на прецизионных станках для очень точной обработки – разработаны специально для самых требовательных клиентов
- Стальной корпус обеспечивает большую жесткость и большую износостойкостью, что позволяет выдерживать патронам высокие нагрузки
- Закаленные и отшлифованые поверхности увеличивают срок эксплуатации при сохранении точности и повторяемости
- Сбалансированный спиральный диск и патрон, позволяет избежать избыточных вибрации при высоких оборотах
- Патроны с диаметром 500 мм и выше оснащены дополнительными Т-образными пазами
- Монтируется непосредственно на фланцевый конец шпинделя

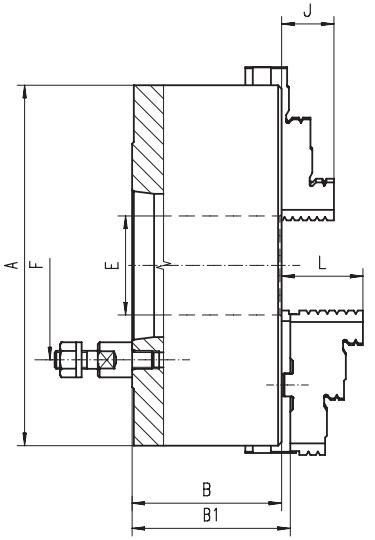

Q - Количество крепежных болтов

Код	Тип	A	Кон 1:4	B	B1	E	F	Q	L	кг.
353535210700	3535-125-3-P	125	3	59,5	64,8	32,0	75,0	3	40,0	5
353535220900	3535-125-4-P	125	4	59,5	64,8	32,0	85,0	3	40,0	5
353535240200	3535-160-4-P	160	4	68,0	72,8	42,0	85,0	3	43,0	9
353535250400	3535-160-5-P	160	5	68,0	72,8	42,0	104,8	4	43,0	9
353535290100	3535-200-5-P	200	5	78,0	82,8	55,0	104,8	4	45,0	19
353535300600	3535-200-6-P	200	6	78,0	82,8	55,0	133,4	4	45,0	19
353535330100	3535-250-6-P	250	6	89,0	92,8	76,0	133,4	4	53,0	32
353535340300	3535-250-8-P	250	8	89,0	92,8	76,0	171,4	4	53,0	32
353535360700	3535-315-6-P	315	6	96,2	101,3	103,0	171,4	4	57,0	51
353535370900	3535-315-8-P	315	8	96,2	101,3	103,0	171,4	4	57,0	51
353535380000	3535-315-11-P	315	11	111,7	116,8	103,0	235,0	6	57,0	51
353535400700	3535-400-8-P	400	8	108,0	116,8	136,0	171,4	4	67,0	101
353535410900	3535-400-11-P	400	11	108,0	116,8	136,0	235,0	4	67,0	101
353535750900	3535-500-8-P	500	8	119,0	129,8	136,0	171,4	4	79,0	150
353535751100	3535-500-11-P	500	11	119,0	129,8	190,0	235,0	6	79,0	150
353535760000	3535-630-11-P	630	11	129,0	140,3	190,0	235,0	6	87,0	274
353535761300	3535-630-15-P	630	15	129,0	140,3	252,0	330,2	6	87,0	274
353535780400	3535-800-11-P	800	11	140,0	151,3	192,8	235,0	6	87,0	530
353535781700	3535-800-15-P	800	15	140,0	151,3	281,4	330,2	6	87,0	515
353535790600	3535-1000-15-P	1000	15	171,0	179,8	281,4	330,2	6	99,5	750
353535791900	3535-1000-20-P	1000	20	171,0	179,8	408,0	463,6	6	99,5	730

Большие размеры - на заказ!

Стандартная комплектация

- 1 Комплект каленых накладных
- 1 Комплект реек
- 1 Ключ

Запасные части стр. 82-95
Техн. характеристики стр. 98-102

Тип 3535-P

55027 DIN

Тип 3544-P

Стандартная комплектация

- 1 Комплект прямых кулачков
- 1 комплект обратных кулачков
- 1 Ключ

Запасные части стр. 82-95
Техн. характеристики стр. 98-102

Код	Тип	A	Кон 1:4	B	E	F	Q	J	кг.
353544200400	3544-100-3-P	100	3	76,0	20,0	70,6	3	32	3
353544210600	3544-125-3-P	125	3	59,5	32,0	70,6	3	20	5
353544220800	3544-125-4-P	125	4	59,5	32,0	82,6	3	20	5
353544230000	3544-160-3-P	160	3	68,0	42,0	70,6	3	32	9
353544240100	3544-160-4-P	160	4	68,0	42,0	82,6	3	32	9
353544250300	3544-160-5-P	160	5	68,0	42,0	104,8	6	32	9
353544280900	3544-200-4-P	200	4	78,0	55,0	82,6	3	29	19
353544290000	3544-200-5-P	200	5	78,0	55,0	104,8	6	29	19
353544300500	3544-200-6-P	200	6	78,0	55,0	133,4	6	29	19
353544330000	3544-250-6-P	250	6	89,0	76,0	133,4	6	34	32
353544340200	3544-250-8-P	250	8	89,0	76,0	171,4	6	34	32
353544360600	3544-315-6-P	315	6	96,2	103,0	133,4	6	43	51
353544370800	3544-315-8-P	315	8	96,2	103,0	171,4	6	43	51
353544380000	3544-315-11-P	315	11	111,7	103,0	235,0	6	43	51
353544400600	3544-400-8-P	400	8	108,0	136,0	171,4	6	55	101
353544410800	3544-400-11-P	400	11	108,0	136,0	235,0	6	55	101
353544450500	3544-500-8-P	500	8	119,0	136,0	171,4	6	60	150
353544451800	3544-500-11-P	500	11	119,0	190,0	235,0	6	60	150
353544460700	3544-630-11-P	630	11	129,0	190,0	235,0	6	70	274
353544461000	3544-630-15-P	630	15	129,0	252,0	330,2	6	70	274
353544480000	3544-800-11-P	800	11	140,0	192,8	235,0	6	70	530
353544481300	3544-800-15-P	800	15	140,0	281,4	330,2	6	70	515
353544490200	3544-1000-15-P	1000	15	171,0	281,4	330,2	6	88	750
353544491500	3544-1000-20-P	1000	20	171,0	408,0	463,6	6	88	730

Большие размеры - на заказ!

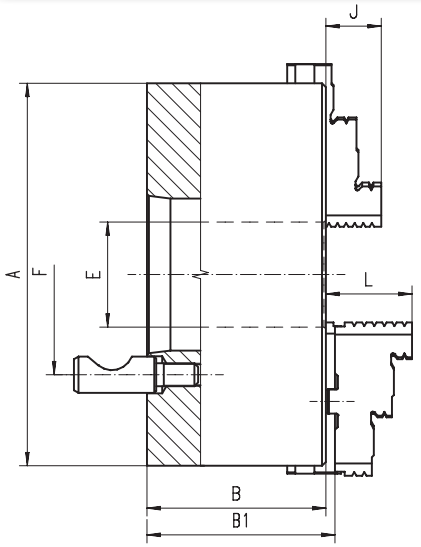

- Патроны повышенной точности BISON PREMIUM применяются на прецизионных станках для очень точной обработки – разработаны специально для самых требовательных клиентов
- Стальной корпус обеспечивает большую жесткость и большую износостойкостью, что позволяет выдерживать патронам высокие нагрузки
- Закаленные и отшлифованые поверхности увеличивают срок эксплуатации при сохранении точности и повторяемости
- Сбалансированный спиральный диск и патрон, позволяет избежать избыточных вибрации при высоких оборотах
- Патроны с диаметром 500 мм и выше оснащены дополнительными Т-образными пазами
- монтируется непосредственно на фланцевый конец шпинделя, система CAMLOCK

Q - Количество крепежных болтов

Тип 3545-P

Стандартная комплектация

- 1 Комплект каленых накладных
- 1 Комплект реек
- 1 Ключ

Запасные части стр. 82-95
Техн. характеристики стр. 98-102

Код	Тип	A	Кон 1:4	B	B1	E	F	Q	L	кг.
353545210400	3545-125-3-P	125	3	59,5	64,8	32,0	70,6	3	40,0	5
353545220600	3545-125-4-P	125	4	59,5	64,8	32,0	82,6	3	40,0	5
353545230800	3545-160-3-P	160	3	68,0	72,8	42,0	70,6	3	43,0	9
353545240000	3545-160-4-P	160	4	68,0	72,8	42,0	82,6	3	43,0	9
353545250100	3545-160-5-P	160	5	68,0	72,8	42,0	104,8	6	43,0	9
353545280700	3545-200-4-P	200	4	78,0	82,8	55,0	82,6	3	45,0	19
353545290900	3545-200-5-P	200	5	78,0	82,8	55,0	104,8	6	45,0	19
353545300300	3545-200-6-P	200	6	78,0	82,8	55,0	133,4	6	45,0	19
353545330900	3545-250-6-P	250	6	89,0	92,8	76,0	133,4	6	53,0	32
353545340000	3545-250-8-P	250	8	89,0	92,8	76,0	171,4	6	53,0	32
353545360400	3545-315-6-P	315	6	96,2	101,3	103,0	133,4	6	53,0	51
353545370600	3545-315-8-P	315	8	96,2	101,3	103,0	171,4	6	57,0	51
353545380800	3545-315-11-P	315	11	111,7	116,8	103,0	235,0	6	57,0	51
353545400400	3545-400-8-P	400	8	108,0	116,8	136,0	171,4	6	67,0	101
353545410600	3545-400-11-P	400	11	108,0	116,8	136,0	235,0	6	67,0	101
353545450300	3545-500-8-P	500	8	119,0	129,8	136,0	171,4	6	79,0	150
353545451600	3545-500-11-P	500	11	119,0	129,8	190,0	235,0	6	79,0	150
353545460500	3545-630-11-P	630	11	129,0	140,3	190,0	235,0	6	87,0	274
353545461800	3545-630-15-P	630	15	129,0	140,3	252,0	330,2	6	87,0	274
353545480900	3545-800-11-P	800	11	140,0	151,3	192,8	235,0	6	87,0	530
353545481100	3545-800-15-P	800	15	140,0	151,3	281,4	330,2	6	87,0	515
353545490000	3545-1000-15-P	1000	15	171,0	179,8	281,4	330,2	6	99,5	750
353545491300	3545-1000-20-P	1000	20	171,0	179,8	408,0	463,6	6	99,5	730

Большие размеры - на заказ!

Посадка · Материал корпуса · Количество кулачков · Тип кулачка

http://vpspt.ru • e-mail: volgaooo@yandex.ru • tel. +7 (8352) 37 87 30 • fax +7 (8352) 50 01 10

Код	Тип	A	B	C	D H7	E	F	Q	G	J	P	кг.
353574010600	3574-80-P	80	44,0	3	56	16,0	67	3	M6	13	M6	1,5
353574020800	3574-100-P	100	50,0	3	70	20,0	83	3	M8	17	M8	2,8
353574030000	3574-125-P	125	59,5	4	95	35,5	108	3	M8	20	M8	5,0
353574040100	3574-160-P	160	68,0	4	125	42,0	140	6	M10	32	M10	10,0
353574050300	3574-200-P	200	78,0	4	160	55,0	176	6	M10	29	M10	17,5
353574060500	3574-250-P	250	89,0	5	200	76,0	224	6	M12	34	M12	29,0
353574070700	3574-315-P	315	97,2	5	260	103,0	286	6	M16	43	M16	50,0
353574080900	3574-400-P	400	109,0	5	330	136,0	362	6	M16	55	M16	85,0
353574151700	3574-500-P	500	119,0	5	420	190,0	458	6	M16	60	M16	85,0
353574160600	3574-630-P	630	129,0	7	545	252,0	586	6	M16	70	M16	250,0
353574180000	3574-800-P	800	140,0	7	710	281,4	760	6	M20	70	M20	515,0
353574190100	3574-1000-P	1000	171,0	7	910	408,0	950	6	M24	88	M24	730,0

Большие размеры - на заказ!

Стандартная комплектация

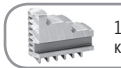
1 Комплект прямых кулачков

1 комплект обратных кулачков

1 Ключ

Запасные части стр. 82-95
Техн. характеристики стр. 98-102

Тип 3574-P

- Патроны повышенной точности BISON PREMIUM применяются на прецизионных станках дла очень точной овработки – разработаны специально для самых требовательных клиентов
- Стальной корпус обеспечивает большую жесткость и большую износостойкостью, что позволяет выдерживать патронам высокие нагрузки
- Закаленные и отшлифованые поверхности увеличивают срок эксплуатации при сохранении точности и повторяемости
- Сбалансированный спиральный диск и патрон, позволяет избежать избыточных вибрации при высоких оборотах
- Патроны с диаметром 500 мм и выше оснащены дополнительными Т-образными пазами
- Возможности крепления: переходной фланец может быть соединен с патроном сквозными болтами спереди или болтами с обратной стороны патрона

Q - Количество крепежных болтов

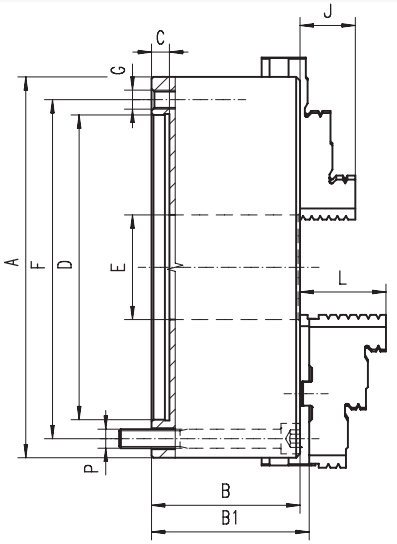

Код	Тип	A	B	B1	C	D H7	E	F	Q	G	L	P	кг.
353575030800	3575-125-P	125	59,5	64,3	4	95	35,5	108	3	M8	40,0	M8	5,0
353575040000	3575-160-P	160	68,0	72,8	4	125	42,0	140	6	M10	43,0	M10	10,0
353575050100	3575-200-P	200	78,0	82,8	4	160	55,0	176	6	M10	45,0	M10	17,5
353575060300	3575-250-P	250	89,0	92,8	5	200	76,0	224	6	M12	53,0	M12	29,0
353575070500	3575-315-P	315	97,2	101,3	5	260	103,0	286	6	M16	57,0	M16	50,0
353575080700	3575-400-P	400	109,0	116,8	5	330	136,0	362	6	M16	67,0	M16	85,0
353574150200	3575-500-P	500	119,0	129,8	5	420	190,0	458	6	M16	79,0	M16	85,0
353574160400	3575-630-P	630	129,0	140,3	7	545	252,0	586	6	M16	87,0	M16	250,0
353575180800	3575-800-P	800	140,0	151,3	7	710	281,4	760	6	M20	87,0	M20	515,0
353575190000	3575-1000-P	1000	171,0	179,8	7	910	408,0	950	6	M24	99,5	M24	730,0

Большие размеры - на заказ!

Стандартная комплектация

1 Комплект каленых накладных

1 Комплект реек

1 Ключ

Запасные части стр. 82-95
Техн. характеристики стр. 98-102

Тип 3575-P

Тип 3504

Стандартная комплектация

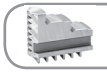
1 Комплект прямых кулачков

1 комплект обратных кулачков

1 Ключ

Запасные части стр. 82-95
Техн. характеристики стр. 98-102

Код	Тип	A	B	C	D H7	E	F	Q	G	J	кг.
353504510000	3504-80	80	44,0	3	56	16,0	67,0	3	M6	13	1,5
353504520100	3504-100	100	50,0	3	70	20,0	83,0	3	M8	17	2,8
353504530300	3504-125	125	59,5	4	95	35,5	108,0	3	M8	20	5,0
353504540500	3504-160	160	68,0	4	125	42,0	140,0	6	M10	32	10,0
353504550700	3504-200	200	78,0	4	160	55,0	176,0	6	M10	29	17,5
353504560900	3504-250	250	89,0	5	200	76,0	224,0	6	M12	34	29,0
353504570000	3504-315	315	96,2	5	260	103,0	286,0	6	M16	43	50,0
353504580200	3504-400	400	109,0	5	330	136,0	362,0	6	M16	55	85,0
353504090000	3504-500	500	119,0	5	420	190,0	458,0	6	M16	60	145,0
353504110600	3504-630	630	129,0	7	545	252,0	586,0	6	M16	70	250,0
353504150300	3504-800	800	140,0	12	450	281,4	330,2	6	M24	70	515,0
353504160500	3504-1000	1000	171,0	20	520	408,0	463,6	6	M24	88	730,0

Большие размеры - на заказ!

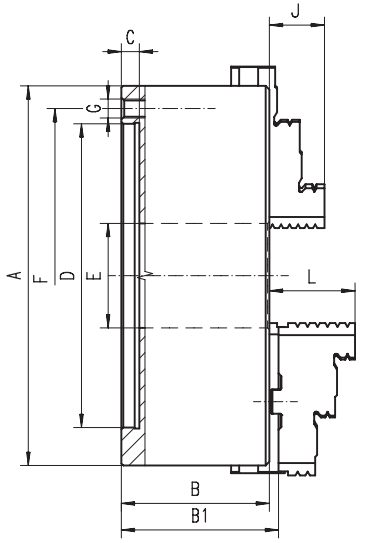

- Закаленные и отшлифованые поверхности увеличивают срок эксплуатации при сохранении точности и повторяемости
- Сбалансированный спиральный диск и патрон, позволяет избежать избыточных вибрации при высоких оборотах
- Патроны с диаметром 500 мм и выше оснащены дополнительными Т-образными пазами
- Устанавливается на шпиндель станка через переходной фланец

Q - Количество крепежных болтов

Тип 3505

Стандартная комплектация

1 Комплект каленых накладных

1 Комплект реек

1 Ключ

Запасные части стр. 82-95
Техн. характеристики стр. 98-102

Код	Тип	A	B	B1	C	D H7	E	F	Q	G	L	кг.
353505530100	3505-125	125	59,5	64,3	4	95	35,5	108	3	M8	40	5
353505540300	3505-160	160	68	72,8	4	125	42	140	6	M10	43	10
353505550500	3505-200	200	78	82,8	4	160	55	176	6	M10	45	17,5
353505560700	3505-250	250	89	92,8	5	200	76	224	6	M12	53	29
353505570900	3505-315	315	97,2	101,3	5	260	103	286	6	M16	57	50
353505580000	3505-400	400	109	116,8	5	330	136	362	6	M16	67	85
353505090800	3505-500	500	119	129,8	5	420	190	458	6	M16	79	145
353505110400	3505-630	630	129	140,3	7	545	252	586	6	M16	87	250
353505130800	3505-800	800	140	151,3	12	450	281,4	330,2	6	M24	87	515
353505150100	3505-1000	1000	171	179,8	20	520	408	463,6	6	M24	99,5	730

Большие размеры - на заказ!

http://vpspt.ru • e-mail: volgaooo@yandex.ru • tel. +7 (8352) 37 87 30 • fax +7 (8352) 50 01 10

Код	Тип	A	B	C	D H7	E	F	Q	G	J	кг.
353204010600	3204-80	80	44,0	3	56	16	67	3	M6	13	1,5
353204020800	3204-100	100	50,0	3	70	20	83	3	M8	17	2,8
353204030000	3204-125	125	56,0	4	95	32	108	3	M8	20	5
353204040100	3204-160	160	64,5	4	125	42	140	6	M10	32	10
353204050300	3204-200	200	75,0	4	160	55	176	6	M10	29	17,5
353204060500	3204-250	250	85,0	5	200	76	224	6	M12	34	29
353204070700	3204-315	315	94,0	5	260	103	286	6	M16	43	50
353204080900	3204-400	400	105,0	5	330	136	362	6	M16	55	85
353204090000	3204-500	500	120,0	5	420	190	458	6	M16	60	145
353204100500	3204-630	630	135,0	7	545	252	586	6	M16	70	250
353204101800	3204-800	800	159,0	20	380	281,4	330,2	6	M24	70	385
353204130000	3204-1000	1000	171,0	20	520	408	463,6	6	M24	88	690

Большие размеры - на заказ!

Стандартная комплектация

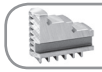
1 Комплект прямых кулачков

1 комплект обратных кулачков

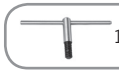
1 Ключ

Запасные части стр. 82-95
Техн. характеристики стр. 98-102

Тип 3204

6350 DIN

ЧУГУН

- Закаленные и отшлифованые поверхности увеличивают срок эксплуатации при сохранении точности и повторяемости
- Патроны с диаметром 1000 мм и выше оснащены дополнительными Т-образными пазами
- Устанавливается на шпиндель станка через переходной фланец

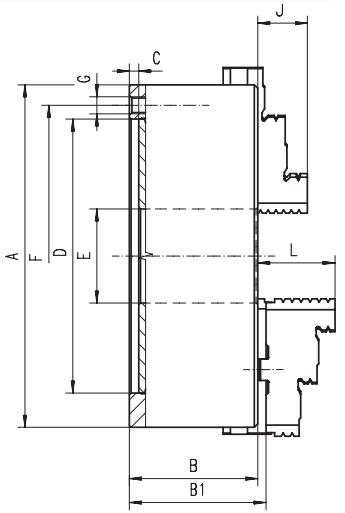

Q - Количество крепежных болтов

Код	Тип	A	B	B1	C	D H7	E	F	Q	G	L	кг.
353205030800	3205-125	125	56,0	60,8	4	95	32	108	3	M8	40	5
353205040000	3205-160	160	64,5	69,3	4	125	42	140	6	M10	43	10
353205050100	3205-200	200	75,0	79,8	4	160	55	176	6	M10	45	17,5
353205060300	3205-250	250	85,0	88,8	5	200	76	224	6	M12	53	29
353205070500	3205-315	315	94,0	99,1	5	260	103	286	6	M16	57	50
353205080700	3205-400	400	105,0	113,8	5	330	136	362	6	M16	67	85
353205090900	3205-500	500	120,0	130,8	5	420	190	458	6	M16	79	145
353205100300	3205-630	630	135,0	146,3	7	545	252	586	6	M16	87	250
353205112000	3205-800	800	159,0	170,3	20	380	281,4	330,2	6	M24	87	385
353205120700	3205-1000	1000	171,0	179,8	20	520	408	463,6	6	M24	100	690

Большие размеры - на заказ!

Стандартная комплектация

1 Комплект каленых накладных

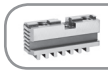
1 Комплект реек

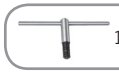
1 Ключ

Запасные части стр. 82-95
Техн. характеристики стр. 98-102

Тип 3205

6350 DIN

ЧУГУН

1
2
3
4
5
6
3204
3205

Тип 3514

Стандартная комплектация

- 1 Комплект прямых кулачков
- 1 комплект обратных кулачков
- 1 Ключ

Запасные части стр. 82-95
Техн. характеристики стр. 98-102

Код	Тип	A	Кон 1:4	B	E	F1	G1	F	Q	G	J	кг.
353514610800	3514-160-5	160	5	68,0	42,0	61,9	M10	-	3	-	32	10
353514290900	3514-200-4	200	4	78,0	42,0	-	-	82,6	3	M10	29	19
353514640300	3514-200-5	200	5	78,0	42,0	61,9	M10	-	3	-	29	19
353514650500	3514-200-6	200	6	78,0	55,0	82,6	M12	-	3	-	29	19
353514670900	3514-250-5	250	5	89,0	76,0	-	-	104,8	3	M10	34	32
353514680000	3514-250-6	250	6	89,0	55,0	82,6	M12	-	6	-	34	32
353514690200	3514-250-8	250	8	89,0	76,0	111,1	M16	-	6	-	34	32
353514710900	3514-315-6	315	6	96,2	103,0	-	-	133,4	6	M12	43	55
353514720000	3514-315-8	315	8	96,2	80,0	111,1	M16	-	6	-	43	55
353514400400	3514-400-6	400	6	108,0	103,0	-	-	133,4	6	M12	55	92
353514750600	3514-400-8	400	8	108,0	136,0	-	-	171,4	6	M16	55	92
353514760800	3514-400-11	400	11	108,0	103,0	165,1	M20	-	6	-	55	92
353514470700	3514-500-8	500	8	119,0	136,0	-	-	171,4	6	M16	60	160
353514479100	3514-500-11	500	11	119,0	190,0	-	-	235,0	6	M20	60	160
353514550400	3514-630-11	630	11	129,0	252,0	-	-	235,0	6	M20	70	285
353514560600	3514-630-15	630	15	129,0	190,0	-	-	330,2	6	M24	70	285
353514570800	3514-800-11	800	11	140,0	192,8	-	-	235,0	6	M20	70	530
353514574900	3514-800-15	800	15	140,0	281,4	-	-	330,2	6	M24	70	515
353514581200	3514-1000-15	1000	15	171,0	281,4	-	-	330,2	6	M24	88	750
353514583800	3514-1000-20	1000	20	171,0	408,0	-	-	463,6	6	M24	88	730

Большие размеры - на заказ!

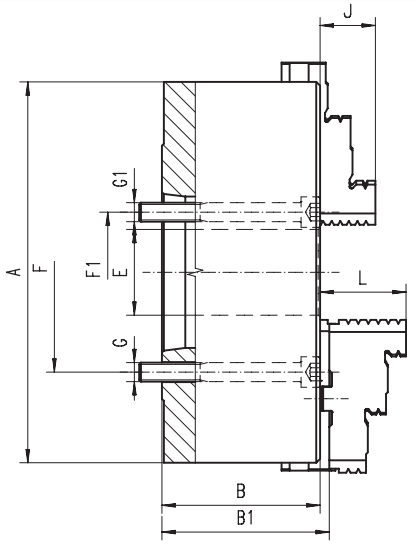

- Закаленные и отшлифованые поверхности увеличивают срок эксплуатации при сохранении точности и повторяемости
- Сбалансированный спиральный диск и патрон, позволяет избежать избыточных вибрации при высоких оборотах
- Патроны с диаметром 500 мм и выше оснащены дополнительными Т-образными пазами
- Монтируется непосредственно на шпиндель станка по типу "А"

Q - Количество крепежных болтов

Тип 3515

Стандартная комплектация

- 1 Комплект каленых накладных
- 1 Комплект реек
- 1 Ключ

Запасные части стр. 82-95
Техн. характеристики стр. 98-102

Код	Тип	A	Кон 1:4	B	B1	E	F1	G1	F	Q	G	L	кг.
353515600400	3515-160-5	160	5	68,0	72,8	42,0	61,9	M10	-	3	-	43,0	10
353515280500	3515-200-4	200	4	78,0	82,8	42,0	-	-	82,6	3	M10	45,0	19
353515630000	3515-200-5	200	5	78,0	82,8	42,0	61,9	M10	-	3	-	45,0	19
353515640100	3515-200-6	200	6	78,0	82,8	55,0	82,6	M12	-	3	-	45,0	19
353515660500	3515-250-5	250	5	89,0	92,8	76,0	-	-	104,8	3	M10	53,0	32
353515670700	3515-250-6	250	6	89,0	92,8	55,0	82,6	M12	-	6	-	53,0	32
353515680900	3515-250-8	250	8	89,0	92,8	76,0	111,1	M16	-	6	-	53,0	32
353515700500	3515-315-6	315	6	96,2	101,3	103,0	-	-	133,4	6	M12	57,0	55
353515710700	3515-315-8	315	8	96,2	101,3	80,0	111,1	M16	-	6	-	57,0	55
353515730000	3515-400-11	400	6	108,0	116,8	103,0	-	-	133,4	6	M12	67,0	92
353515420600	3515-400-6	400	8	108,0	116,8	136,0	-	-	171,4	6	M16	67,0	92
353515720900	3515-400-8	400	11	108,0	116,8	103,0	165,1	M20	-	6	-	67,0	92
353515460300	3515-500-8	500	8	119,0	129,8	136,0	-	-	171,4	6	M16	79,0	160
353515471800	3515-500-11	500	11	119,0	129,8	190,0	-	-	235,0	6	M20	79,0	160
353515540000	3515-630-11	630	11	129,0	140,3	252,0	-	-	235,0	6	M20	87,0	285
353515550200	3515-630-15	630	15	129,0	140,3	190,0	-	-	330,2	6	M22	87,0	285
353515761900	3515-800-11	800	11	140,0	151,3	192,8	-	-	235,0	6	M20	87,0	530
353515763400	3515-800-15	800	15	140,0	151,3	281,4	-	-	330,2	6	M24	87,0	515
353515771000	3515-1000-15	1000	15	171,0	179,8	281,4	-	-	330,2	6	M24	99,5	750
353515773600	3515-1000-20	1000	20	171,0	179,8	408,0	-	-	463,6	6	M24	99,5	730

Большие размеры - на заказ!

http://vpspt.ru • e-mail: volgaooo@yandex.ru • tel. +7 (8352) 37 87 30 • fax +7 (8352) 50 01 10

Код	Тип	A	Кон 1:4	B	E	F1	G1	F	Q	G	J	кг.
353214250200	3214-160-5	160	5	81,5	42,0	61,9	M10	-	3	-	32	10
353214290000	3214-200-5	200	5	91,0	42,0	61,9	M10	-	3	-	29	19
353214300400	3214-200-6	200	6	91,0	55,0	82,6	M12	-	3	-	29	19
353214320800	3214-250-5	250	5	103,5	76,0	-	-	104,8	3	M10	34	32
353214330000	3214-250-6	250	6	103,5	55,0	82,6	M12	-	6	-	34	32
353214340100	3214-250-8	250	8	103,5	76,0	111,1	M16	-	6	-	34	32
353214360500	3214-315-6	315	6	117,7	103,0	-	-	133,4	6	M12	43	55
353214370700	3214-315-8	315	8	117,7	80,0	111,1	M16	-	6	-	43	55
353214390000	3214-400-6	400	6	128,5	103,0	-	-	133,4	6	M12	55	92
353214400500	3214-400-8	400	8	128,5	136,0	-	-	171,4	6	M16	55	92
353214410700	3214-400-11	400	11	128,5	130,0	165,1	M20	-	6	-	55	92
353214420900	3214-500-8	500	8	146,0	136,0	-	-	171,4	6	M16	60	160
353214430000	3214-500-11	500	11	146,0	190,0	-	-	235,0	6	M20	60	160
353214460600	3214-630-11	630	11	165,0	190,0	-	-	235,0	6	M20	70	285
353214470800	3214-630-15	630	*15	165,0	190,0	-	-	330,2	6	M24	70	285
353214480000	3214-800-11	800	11	159,0	192,8	-	-	235,0	6	M20	70	405
353214482500	3214-800-15	800	15	159,0	281,4	-	-	330,2	6	M24	70	405
353214510800	3214-1000-15	1000	15	171,0	281,4	-	-	330,2	6	M24	88	740
353214500600	3214-1000-20	1000	20	171,0	408,0	-	-	463,6	6	M24	88	720

Большие размеры - на заказ!

Стандартная комплектация

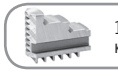
1 Комплект прямых кулачков

1 комплект обратных кулачков

1 Ключ

Запасные части стр. 82-95
Техн. характеристики стр. 98-102

Тип 3214

55026 DIN
ЧУГУН

- Закаленные и отшлифованые поверхности увеличивают срок эксплуатации при сохранении точности и повторяемости
- Патроны с диаметром 1000 мм и выше оснащены дополнительными Т-образными пазами
- Монтируется непосредственно на шпиндель станка по типу "А"

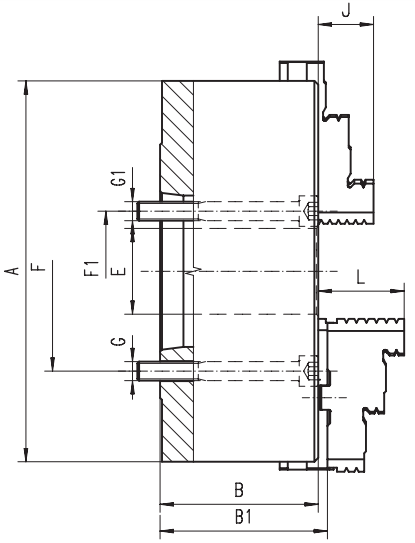

Q - Количество крепежных болтов

Код	Тип	A	Кон 1:4	B	B1	E	F1	G1	F	Q	G	L	кг.
353215250000	3215-160-5	160	5	81,5	86,3	42,0	61,9	M10	-	3	-	43,0	10
353215290800	3215-200-5	200	5	91,0	95,8	42,0	61,9	M10	-	3	-	45,0	19
353215300200	3215-200-6	200	6	91,0	95,8	55,0	82,6	M12	-	3	-	45,0	19
353215320600	3215-250-5	250	5	103,5	107,3	76,0	-	-	104,8	3	M10	53,0	32
353215330800	3215-250-6	250	6	103,5	107,3	55,0	82,6	M12	-	6	-	53,0	32
353215340000	3215-250-8	250	8	103,5	107,3	76,0	111,1	M16	-	6	-	53,0	32
353215360300	3215-315-6	315	6	117,7	122,8	103,0	-	-	133,4	6	M12	57,0	55
353215370500	3215-315-8	315	8	117,7	122,8	80,0	111,1	M16	-	6	-	57,0	55
353215390900	3215-400-6	400	6	128,5	137,3	103,0	-	-	133,4	6	M12	67,0	92
353215400300	3215-400-8	400	8	128,5	137,3	136,0	-	-	171,4	6	M16	67,0	92
353215410500	3215-400-11	400	11	128,5	137,3	130,0	165,1	M 20	-	6	-	67,0	92
353215420700	3215-500-8	500	8	146,0	157,3	136,0	-	-	171,4	6	M16	79,0	160
353215430900	3215-500-11	500	11	146,0	157,3	190,0	-	-	235,0	6	M20	79,0	160
353215460400	3215-630-11	630	11	165,0	175,8	190,0	-	-	235,0	6	M20	87,0	285
353215470600	3215-630-15	630	*15	165,0	175,8	190,0	-	-	330,2	6	M22	87,0	285
353215480800	3215-800-11	800	11	159,0	170,3	192,8	-	-	235,0	6	M20	87,0	384
353215500400	3215-800-15	800	15	159,0	170,3	281,4	-	-	330,2	6	M24	87,0	384
353215511900	3215-1000-15	1000	15	171,0	179,8	281,4	-	-	330,2	6	M24	99,5	740
353215510600	3215-1000-20	1000	20	171,0	179,8	408,0	-	-	463,6	6	M24	99,5	720

Большие размеры - на заказ!

Стандартная комплектация

1 Комплект каленых накладных

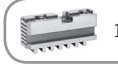
1 Комплект реек

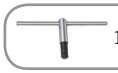
1 Ключ

Запасные части стр. 82-95
Техн. характеристики стр. 98-102

Тип 3215

55026 DIN
ЧУГУН

Тип 3534

Стандартная комплектация

- 1 Комплект прямых кулачков
- 1 комплект обратных кулачков
- 1 Ключ

Запасные части стр. 82-95
Техн. характеристики стр. 98-102

Код	Тип	A	Кон 1:4	B	E	F	Q	J	кг.
353534570200	3534-125-3	125	3	59,5	32,0	75,0	3	20	5
353534580400	3534-125-4	125	4	59,5	32,0	85,0	3	20	5
353534600000	3534-160-4	160	4	68,0	42,0	85,0	3	32	9
353534610200	3534-160-5	160	5	68,0	42,0	104,8	4	32	9
353534630600	3534-200-5	200	5	78,0	55,0	104,8	4	29	19
353534640800	3534-200-6	200	6	78,0	55,0	133,4	4	29	19
353534670300	3534-250-6	250	6	89,0	76,0	133,4	4	34	32
353534680500	3534-250-8	250	8	89,0	76,0	171,4	4	34	32
353534700100	3534-315-6	315	6	96,2	103,0	133,4	4	43	51
353534710300	3534-315-8	315	8	96,2	103,0	171,4	4	43	51
353534720500	3534-315-11	315	11	111,7	103,0	235,0	6	43	51
353534740900	3534-400-8	400	8	108,0	136,0	171,4	4	55	101
353533750000	3534-400-11	400	11	108,0	136,0	235,0	6	55	101
353534450800	3534-500-8	500	8	119,0	136,0	171,4	4	60	150
353534460000	3534-500-11	500	11	119,0	190,0	235,0	6	60	150
353534470100	3534-630-11	630	11	129,0	190,0	235,0	6	70	274
353534480300	3534-630-15	630	15	129,0	252,0	330,2	6	70	274
353534491800	3534-800-11	800	11	140,0	192,8	235,0	6	70	530
353534490500	3534-800-15	800	15	140,0	281,4	330,2	6	70	515
353534495900	3534-1000-15	1000	15	171,0	281,4	330,2	6	88	750
353534496100	3534-1000-20	1000	20	171,0	408,0	463,6	6	88	730

Большие размеры - на заказ!

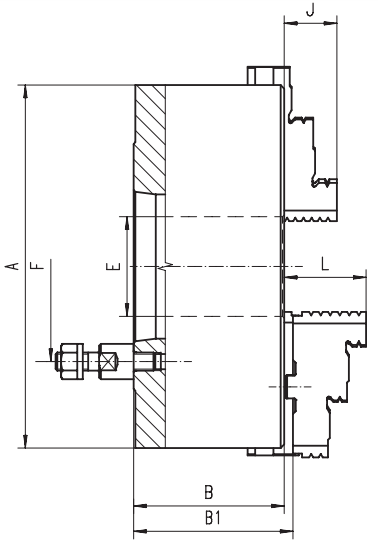

- Закаленные и отшлифованые поверхности увеличивают срок эксплуатации при сохранении точности и повторяемости
- Сбалансированный спиральный диск и патрон, позволяет избежать избыточных вибрации при высоких оборотах
- Патроны с диаметром 500 мм и выше оснащены дополнительными Т-образными пазами
- Монтируется непосредственно на фланцевый конец шпинделя

Q - Количество крепежных болтов

Тип 3535

Стандартная комплектация

- 1 Комплект каленых накладных
- 1 Комплект реек
- 1 Ключ

Запасные части стр. 82-95
Техн. характеристики стр. 98-102

Код	Тип	A	Кон 1:4	B	B1	E	F	Q	L	кг.
353535570000	3535-125-3	125	3	59,5	64,8	32,0	75,0	3	40,0	5
353535580200	3535-125-4	125	4	59,5	64,8	32,0	85,0	3	40,0	5
353535600900	3535-160-4	160	4	68,0	72,8	42,0	85,0	3	43,0	9
353535610000	3535-160-5	160	5	68,0	72,8	42,0	104,8	4	43,0	9
353535630400	3535-200-5	200	5	78,0	82,8	55,0	104,8	4	45,0	19
353535640600	3535-200-6	200	6	78,0	82,8	55,0	133,4	4	45,0	19
353535670100	3535-250-6	250	6	89,0	92,8	76,0	133,4	4	53,0	32
353535680300	3535-250-8	250	8	89,0	92,8	76,0	171,4	4	53,0	32
353535700000	3535-315-6	315	6	96,2	101,3	103,0	133,4	4	57,0	51
353535710100	3535-315-8	315	8	96,2	101,3	103,0	171,4	4	57,0	51
353535711400	3535-315-11	315	11	111,7	116,8	103,0	235,0	6	57,0	51
353535720300	3535-400-8	400	8	108,0	116,8	136,0	171,4	4	67,0	101
353535730500	3535-400-11	400	11	108,0	116,8	136,0	235,0	6	67,0	101
353535450600	3535-500-8	500	8	119,0	129,8	136,0	171,4	4	79,0	150
353535460800	3535-500-11	500	11	119,0	129,8	190,0	235,0	6	79,0	150
353535470000	3535-630-11	630	11	129,0	140,3	190,0	235,0	6	87,0	274
353535480100	3535-630-15	630	15	129,0	140,3	252,0	330,2	6	87,0	274
353535484200	3535-800-11	800	11	140,0	151,3	192,8	235,0	6	87,0	530
353535485500	3535-800-15	800	15	140,0	151,3	281,4	330,2	6	87,0	515
353535494400	3535-1000-15	1000	15	171,0	179,8	281,4	330,2	6	99,5	750
353535497200	3535-1000-20	1000	20	171,0	179,8	408,0	463,6	6	99,5	730

Большие размеры - на заказ!

Код	Тип	A	Кон 1:4	B	E	F	Q	J	кг.
353234200800	3234-100-3	100	3	80,0	20,0	70,6	3	17	3
353234210000	3234-125-3	125	3	70,0	32,0	70,6	3	20	5
353234220100	3234-125-4	125	4	70,0	32,0	82,6	3	20	5
353234230300	3234-160-3	160	3	81,5	42,0	70,6	3	32	9
353234240500	3234-160-4	160	4	81,5	42,0	82,6	3	32	9
353234250700	3234-160-5	160	5	81,5	42,0	104,8	6	32	9
353234260900	3234-160-6	200	3	91,0	51,5	70,6	3	29	19
353234270000	3234-200-3	200	4	91,0	55,0	82,6	3	29	19
353234280200	3234-200-4	200	5	91,0	55,0	104,8	6	29	19
353234290400	3234-200-5	200	6	91,0	55,0	133,4	6	29	19
353234300900	3234-200-6	250	5	103,5	76,0	104,8	6	34	32
353234330400	3234-250-6	250	6	103,5	76,0	133,4	4	34	32
353234340600	3234-250-8	250	8	103,5	76,0	171,4	6	34	32
353234360000	3234-315-6	315	6	117,7	103,0	133,4	6	43	51
353234370100	3234-315-8	315	8	117,7	103,0	171,4	6	43	51
353234380300	3234-315-11	315	11	140,0	103,0	235,0	6	43	51
353234390500	3234-400-6	400	6	128,5	103,0	133,4	6	55	101
353234400000	3234-400-8	400	8	128,5	136,0	171,4	6	55	101
353234410100	3234-400-11	400	11	128,5	136,0	235,0	6	55	101
353234420300	3234-500-8	500	8	146,0	136,0	171,4	6	60	150
353234430500	3234-500-11	500	11	146,0	190,0	235,0	6	60	150
353234460000	3234-630-11	630	11	165,0	190,0	235,0	6	70	274
353234470200	3234-630-15	630	15	165,0	252,0	330,2	6	70	274
353234580500	3234-800-11	800	11	159,0	192,8	235,0	6	70	405
353234581800	3234-800-15	800	15	159,0	281,4	330,2	6	70	405
353234510200	3234-1000-15	1000	15	171,0	281,4	330,2	6	88	740
353234511500	3234-1000-20	1000	20	171,0	408,0	463,6	6	88	720

Большие размеры - на заказ!

Стандартная комплектация

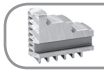
1 Комплект прямых кулачков

1 комплект обратных кулачков

1 Ключ

Запасные части стр. 82-95
Техн. характеристики стр. 98-102

Тип 3234

- Закаленные и отшлифованые поверхности увеличивают срок эксплуатации при сохранении точности и повторяемости
- Патроны с диаметром 1000 мм и выше оснащены дополнительными Т-образными пазами
- Монтируется непосредственно на фланцевый конец шпинделя

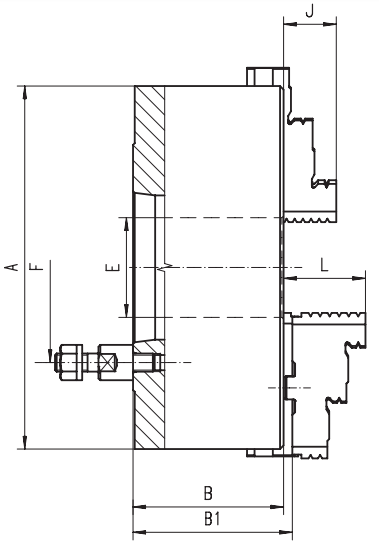

Q - Количество крепежных болтов

Код	Тип	A	Кон 1:4	B	B1	E	F	Q	L	кг.
353235210800	3235-125-3	125	3	70,0	74,8	32,0	70,6	3	40,0	5
353235220000	3235-125-4	125	4	70,0	74,8	32,0	82,6	3	40,0	5
353235230100	3235-160-3	160	3	81,5	86,3	42,0	70,6	3	43,0	9
353235240300	3235-160-4	160	4	81,5	86,3	42,0	82,6	3	43,0	9
353235250500	3235-160-5	160	5	81,5	86,3	42,0	104,8	6	43,0	9
353235260700	3235-160-6	200	3	91,0	95,8	51,5	70,6	3	45,0	19
353235270900	3235-200-3	200	4	91,0	95,8	55,0	82,6	3	45,0	19
353235280000	3235-200-4	200	5	91,0	95,8	55,0	104,8	6	45,0	19
353235290200	3235-200-5	200	6	91,0	95,8	55,0	133,4	6	45,0	19
353235300700	3235-200-6	250	5	103,5	107,3	76,0	104,8	6	53,0	32
353235330200	3235-250-6	250	6	103,5	107,3	76,0	133,4	6	53,0	32
353235340400	3235-250-8	250	8	103,5	107,3	76,0	171,4	6	53,0	32
353235360800	3235-315-6	315	6	117,7	122,8	103,0	133,4	6	57,0	51
353235370000	3235-315-8	315	8	117,7	122,8	103,0	171,4	6	57,0	51
353235380100	3235-315-11	315	11	140,0	145,0	103,0	235,0	6	57,0	51
353235390300	3235-400-6	400	6	128,5	137,3	103,0	133,4	6	67,0	101
353235400800	3235-400-8	400	8	128,5	137,3	136,0	171,4	6	67,0	101
353235410000	3235-400-11	400	11	128,5	137,3	136,0	235,0	6	67,0	101
353235420100	3235-500-8	500	8	146,0	156,8	136,0	171,4	6	79,0	150
353235430300	3235-500-11	500	11	146,0	156,8	190,0	235,0	6	79,0	150
353235460900	3235-630-11	630	11	165,0	176,3	190,0	235,0	6	87,0	274
353235470000	3235-630-15	630	15	165,0	176,3	252,0	330,2	6	87,0	274
353235480200	3235-800-11	800	11	159,0	170,3	192,8	235,0	6	87,0	405
353235481500	3235-800-15	800	15	159,0	170,3	281,4	330,2	6	87,0	405
353235411200	3235-1000-15	1000	15	171,0	179,8	281,4	330,2	6	99,5	740
353235412500	3235-1000-20	1000	20	171,0	179,8	408,0	463,6	6	99,5	720

Большие размеры - на заказ!

Стандартная комплектация

1 Комплект каленых накладных

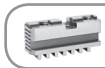
1 Комплект реек

1 Ключ

Запасные части стр. 82-95
Техн. характеристики стр. 98-102

Тип 3235

Тип 3544

Стандартная комплектация

- 1 Комплект прямых кулачков
- 1 комплект обратных кулачков
- 1 Ключ

Запасные части стр. 82-95
Техн. характеристики стр. 98-102

Код	Тип	A	Кон 1:4	B	E	F	Q	J	кг.
353544570000	3544-125-3	125	3	59,5	32,0	70,6	3	20	5
353544580100	3544-125-4	125	4	59,5	32,0	82,6	3	20	5
353544590300	3544-160-3	160	3	68,0	42,0	70,6	3	32	9
353544600800	3544-160-4	160	4	68,0	42,0	82,6	3	32	9
353544610000	3544-160-5	160	5	68,0	42,0	104,8	6	32	9
353544620100	3544-200-4	200	4	78,0	55,0	82,6	3	29	19
353544630300	3544-200-5	200	5	78,0	55,0	104,8	6	29	19
353544640500	3544-200-6	200	6	78,0	55,0	133,4	6	29	19
353544670000	3544-250-6	250	6	89,0	76,0	133,4	6	34	32
353544680200	3544-250-8	250	8	89,0	76,0	171,4	6	34	32
353544700900	3544-315-6	315	6	96,2	103,0	133,4	6	43	51
353544710000	3544-315-8	315	8	96,2	103,0	171,4	6	43	51
353544720200	3544-315-11	315	11	111,7	103,0	235,0	6	43	51
353544740600	3544-400-8	400	8	108,0	136,0	171,4	6	55	101
353544750800	3544-400-11	400	11	108,0	136,0	235,0	6	55	101
353544430100	3544-500-8	500	8	119,0	136,0	171,4	6	60	150
353544440300	3544-500-11	500	11	119,0	190,0	235,0	6	60	150
353544520000	3544-630-8	630	8	129,0	136,0	171,4	6	70	274
353544530200	3544-630-11	630	11	129,0	190,0	235,0	6	70	274
353544540400	3544-630-15	630	15	129,0	252,0	330,2	6	70	274
353544550600	3544-800-11	800	11	140,0	192,8	235,0	6	70	530
353544551900	3544-800-15	800	15	140,0	281,4	330,2	6	70	515
353544560800	3544-1000-15	1000	15	171,0	281,4	330,2	6	88	750
353544561000	3544-1000-20	1000	20	171,0	408,0	463,6	6	88	730

Большие размеры - на заказ!

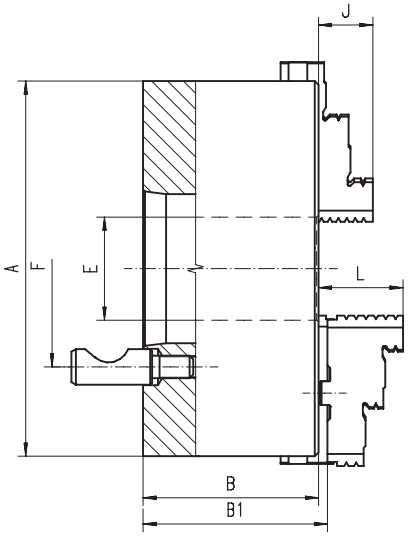

- Закаленные и отшлифованые поверхности увеличивают срок эксплуатации при сохранении точности и повторяемости
- Сбалансированный спиральный диск и патрон, позволяет избежать избыточных вибрации при высоких оборотах
- Патроны с диаметром 500 мм и выше оснащены дополнительными Т-образными пазами
- Монтируется непосредственно на фланцевый конец шпинделя, система CAMLOCK

Q - Количество крепежных болтов

Тип 3545

Стандартная комплектация

- 1 Комплект каленых накладных
- 1 Комплект реек
- 1 Ключ

Запасные части стр. 82-95
Техн. характеристики стр. 98-102

Код	Тип	A	Кон 1:4	B	B1	E	F	Q	L	кг.
353545570800	3545-125-3	125	3	59,5	64,8	32,0	70,6	3	40,0	5
353545580000	3545-125-4	125	4	59,5	64,8	32,0	82,6	3	40,0	5
353545590100	3545-160-3	160	3	68,0	72,8	42,0	70,6	3	43,0	9
353545600600	3545-160-4	160	4	68,0	72,8	42,0	82,6	3	43,0	9
353545610800	3545-160-5	160	5	68,0	72,8	42,0	104,8	6	43,0	9
353545620000	3545-200-4	200	4	78,0	82,8	55,0	82,6	3	45,0	19
353545630100	3545-200-5	200	5	78,0	82,8	55,0	104,8	6	45,0	19
353545640300	3545-200-6	200	6	78,0	82,8	55,0	133,4	6	45,0	19
353545670900	3545-250-6	250	6	89,0	92,8	76,0	133,4	6	53,0	32
353545680000	3545-250-8	250	8	89,0	92,8	76,0	171,4	6	53,0	32
353545700700	3545-315-6	315	6	96,2	101,3	103,0	133,4	6	57,0	51
353545710900	3545-315-8	315	8	96,2	101,3	103,0	171,4	6	57,0	51
353545740400	3545-315-11	315	11	111,7	116,8	103,0	235,0	6	57,0	51
353545720000	3545-400-8	400	8	108,0	116,8	136,0	171,4	6	67,0	101
353545730200	3545-400-11	400	11	108,0	116,8	136,0	235,0	6	67,0	101
353545430000	3545-500-8	500	8	119,0	129,8	136,0	171,4	6	79,0	150
353545440100	3545-500-11	500	11	119,0	129,8	190,0	235,0	6	79,0	150
353545520900	3545-630-8	630	8	129,0	140,3	136,0	171,4	6	87,0	274
353545530000	3545-630-11	630	11	129,0	140,3	190,0	235,0	6	87,0	274
353545540200	3545-630-15	630	15	129,0	140,3	252,0	330,2	6	87,0	274
353545550400	3545-800-11	800	11	140,0	151,3	192,8	235,0	6	87,0	530
353545551700	3545-800-15	800	15	140,0	151,3	281,4	330,2	6	87,0	515
353545560600	3545-1000-15	1000	15	171,0	179,8	281,4	330,2	6	99,5	750
353545561900	3545-1000-20	1000	20	171,0	179,8	408,0	463,6	6	99,5	730

Большие размеры - на заказ!

http://vpspt.ru • e-mail: volgaooo@yandex.ru • tel. +7 (8352) 37 87 30 • fax +7 (8352) 50 01 10

Код	Тип	A	Кон 1:4	B	E	F	Q	J	кг.
353244200500	3244-100-3	100	3	80,0	20,0	75,0	3	17	3
353244210700	3244-125-3	125	3	70,0	32,0	75,0	3	20	5
353244220900	3244-125-4	125	4	70,0	32,0	85,0	3	20	5
353244230000	3244-160-3	160	3	81,5	42,0	75,0	3	32	9
353244240200	3244-160-4	160	4	81,5	42,0	85,0	3	32	9
353244250400	3244-160-5	160	5	81,5	42,0	104,8	4	32	9
353244270800	3244-200-3	160	6	81,5	42,0	133,4	4	32	9
353244280000	3244-200-4	200	3	91,0	51,5	75,0	3	29	19
353244290100	3244-200-5	200	4	91,0	55,0	85,0	3	29	19
353244300600	3244-200-6	200	5	91,0	55,0	104,8	4	29	19
353244320000	3244-250-5	200	6	91,0	55,0	133,4	4	29	19
353244330100	3244-250-6	250	6	103,5	76,0	133,4	4	34	32
353244340300	3244-250-8	250	8	103,5	76,0	171,4	4	34	32
353244360700	3244-315-6	315	6	117,7	103,0	133,4	4	43	51
353244370900	3244-315-8	315	8	117,7	103,0	171,4	4	43	51
353244380000	3244-315-11	315	11	125,0	103,0	235,0	6	43	51
353244390200	3244-400-6	400	6	128,5	103,0	133,4	4	55	101
353244400700	3244-400-8	400	8	128,5	136,0	171,4	4	55	101
353244410900	3244-400-11	400	11	128,5	136,0	235,0	6	55	101
353244420000	3244-500-8	500	8	146,0	136,0	171,4	4	60	150
353244430200	3244-500-11	500	11	146,0	190,0	235,0	6	60	150
353244460800	3244-630-11	630	11	165,0	190,0	235,0	6	70	274
353244470000	3244-630-15	630	15	165,0	252,0	330,2	6	70	274
353244530300	3244-800-11	800	11	159,0	192,8	235,0	6	70	405
353244531600	3244-800-15	800	15	159,0	281,4	330,2	6	70	405
353244540500	3244-1000-15	1000	15	171,0	281,4	330,2	6	88	740
353244541800	3244-1000-20	1000	20	171,0	408,0	463,6	6	88	720

Большие размеры - на заказ!

Стандартная комплектация

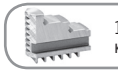
1 Комплект прямых кулачков

1 комплект обратных кулачков

1 Ключ

Запасные части стр. 82-95
Техн. характеристики стр. 98-102

Тип 3244

55029 DIN

ЧУГУН

- Закаленные и отшлифованые поверхности увеличивают срок эксплуатации при сохранении точности и повторяемости
- Патроны с диаметром 1000 мм и выше оснащены дополнительными Т-образными пазами
- Монтируется непосредственно на фланцевый конец шпинделя, система CAMLOCK

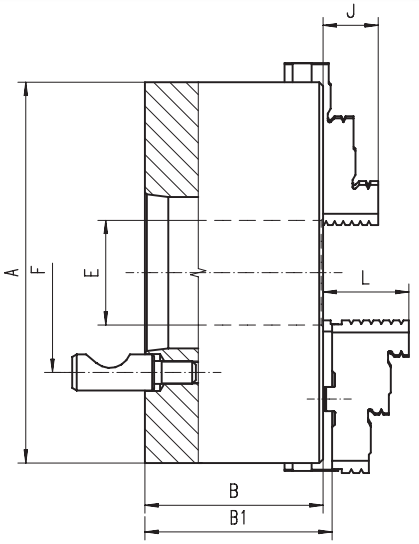

Q - Количество крепежных болтов

Код	Тип	A	Кон 1:4	B	B1	E	F	Q	L	кг.
353245210500	3245-125-3	125	3	70,0	74,8	32,0	75,0	3	40,0	5
353245220700	3245-125-4	125	4	70,0	74,8	32,0	85,0	3	40,0	5
353245230900	3245-160-3	160	3	81,5	86,3	42,0	75,0	3	43,0	9
353245240000	3245-160-4	160	4	81,5	86,3	42,0	85,0	3	43,0	9
353245250200	3245-160-5	160	5	81,5	86,3	42,0	104,8	4	43,0	9
353245270600	3245-200-3	160	6	81,5	86,3	42,0	133,4	4	43,0	9
353245280800	3245-200-4	200	3	91,0	95,8	51,5	75,0	3	45,0	19
353245290000	3245-200-5	200	4	91,0	95,8	55,0	85,0	3	45,0	19
353245300400	3245-200-6	200	5	91,0	95,8	55,0	104,8	4	45,0	19
353245320800	3245-250-5	200	6	91,0	95,8	55,0	133,4	4	45,0	19
353245330000	3245-250-6	250	6	103,5	107,3	76,0	133,4	4	53,0	32
353245340100	3245-250-8	250	8	103,5	107,3	76,0	171,4	4	53,0	32
353245360500	3245-315-6	315	6	117,7	122,8	103,0	133,4	4	57,0	51
353245370700	3245-315-8	315	8	117,7	122,8	103,0	171,4	4	57,0	51
353245380900	3245-315-11	315	11	125,0	130,0	103,0	235,0	6	57,0	51
353245390000	3245-400-6	400	6	128,5	137,3	103,0	133,4	4	67,0	101
353245400500	3245-400-8	400	8	128,5	137,3	136,0	171,4	4	67,0	101
353245410700	3245-400-11	400	11	128,5	137,3	136,0	235,0	6	67,0	101
353245420900	3245-500-8	500	8	146,0	156,8	136,0	171,4	4	79,0	150
353245430000	3245-500-11	500	11	146,0	156,8	190,0	235,0	6	79,0	150
353245460600	3245-630-11	630	11	165,0	176,3	190,0	235,0	6	87,0	274
353245470800	3245-630-15	630	15	165,0	176,3	252,0	330,2	6	87,0	274
353245480000	3245-800-11	800	11	159,0	170,3	192,8	235,0	6	87,0	405
353245481200	3245-800-15	800	15	159,0	170,3	281,4	330,2	6	87,0	405
353245491400	3245-1000-15	1000	15	171,0	179,8	281,4	330,2	6	99,5	740
353245490100	3245-1000-20	1000	20	171,0	179,8	408,0	463,6	6	99,5	720

Большие размеры - на заказ!

Стандартная комплектация

1 Комплект каленых накладных

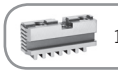
1 Комплект реек

1 Ключ

Запасные части стр. 82-95
Техн. характеристики стр. 98-102

Тип 3245

55029 DIN

ЧУГУН

Тип 3574

Стандартная комплектация

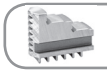
1 Комплект прямых кулачков

1 комплект обратных кулачков

1 Ключ

Запасные части стр. 82-95
Техн. характеристики стр. 98-102

Код	Тип	A	B	C	D H7	E	F	Q	G	J	P	кг.
353574310900	3574-80	80	44,0	3	56	16,0	67	3	M6	13	M6	1,5
353574320000	3574-100	100	50,0	3	70	20,0	83	3	M8	17	M8	2,8
353574330200	3574-125	125	59,5	4	95	35,5	108	3	M8	20	M8	5,0
353574340400	3574-160	160	68,0	4	125	42,0	140	6	M10	32	M10	10,0
353574350600	3574-200	200	78,0	4	160	55,0	176	6	M10	29	M10	17,5
353574360800	3574-250	250	89,0	5	200	76,0	224	6	M12	34	M12	29,0
353574370000	3574-315	315	97,2	5	260	103,0	286	6	M16	43	M16	50,0
353574380100	3574-400	400	109,0	5	330	136,0	362	6	M16	55	M16	85,0
353574090000	3574-500	500	119,0	5	420	190,0	458	6	M16	60	M16	85,0
353574094100	3574-630	630	129,0	7	545	252,0	586	6	M16	70	M16	250,0
353574098200	3574-800	800	140,0	7	710	281,4	760	6	M20	70	M20	515,0
353574099500	3574-1000	1000	171,0	7	910	408,0	950	6	M24	88	M24	730,0

Большие размеры - на заказ!

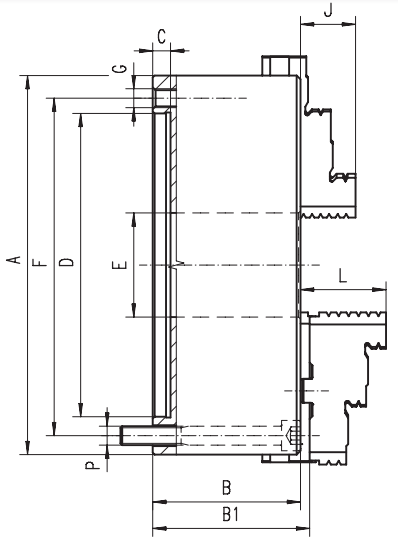

- Закаленные и отшлифованые поверхности увеличивают срок эксплуатации при сохранении точности и повторяемости
- Сбалансированный спиральный диск и патрон, позволяет избежать избыточных вибрации при высоких оборотах
- Патроны с диаметром 500 мм и выше оснащены дополнительными Т-образными пазами
- Возможности крепления: переходной фланец может быть соединен с патроном сквозными болтами спереди или болтами с обратной стороны патрона

Q - Количество крепежных болтов

Тип 3575

Стандартная комплектация

1 Комплект каленых накладных

1 Комплект реек

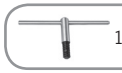
1 Ключ

Запасные части стр. 82-95
Техн. характеристики стр. 98-102

Код	Тип	A	B	B1	C	D H7	E	F	Q	G	L	P	кг.
353575330000	3575-125	125	59,5	64,3	4	95	35,5	108	3	M8	40,0	M8	5,0
353575340200	3575-160	160	68,0	72,8	4	125	42,0	140	6	M10	43,0	M10	10,0
353575350400	3575-200	200	78,0	82,8	4	160	55,0	176	6	M10	45,0	M10	17,5
353575360600	3575-250	250	89,0	92,8	5	200	76,0	224	6	M12	53,0	M12	29,0
353575370800	3575-315	315	97,2	101,3	5	260	103,0	286	6	M16	57,0	M16	50,0
353575380000	3575-400	400	109,0	116,8	5	330	136,0	362	6	M16	67,0	M16	85,0
353575090900	3575-500	500	119,0	129,8	5	420	190,0	458	6	M16	79,0	M16	85,0
353575094000	3575-630	630	129,0	140,3	7	545	252,0	586	6	M16	87,0	M16	250,0
353575098000	3575-800	800	140,0	151,3	7	710	281,4	760	6	M20	87,0	M20	515,0
353575099300	3575-1000	1000	171,0	179,8	7	910	408,0	950	6	M24	99,5	M24	730,0

Большие размеры - на заказ!

http://vpspt.ru • e-mail: volgaooo@yandex.ru • tel. +7 (8352) 37 87 30 • fax +7 (8352) 50 01 10

Код	Тип	A	B	C	D H7	E	F	Q	G	J	P	кг.
353274310000	3274-80	80	44,0	3	56	16,0	67	3	M6	13	M6	1,5
353274420200	3274-85	85	44,0	3	62	18,0	72	3	-	43	M6	1,9
353274320100	3274-100	100	50,0	3	70	20,0	83	3	M8	17	M8	2,8
353274330300	3274-125	125	56,0	4	95	32,0	108	3	M8	20	M8	5,0
353274340500	3274-160	160	64,5	4	125	42,0	140	6	M10	32	M10	10,0
353274350700	3274-200	200	75,0	4	160	55,0	176	6	M10	29	M10	17,5
353274360900	3274-250	250	85,0	5	200	76,0	224	6	M12	34	M12	29,0
353274370000	3274-315	315	94,0	5	260	103,0	286	6	M16	43	M16	50,0
353274380200	3274-400	400	105,0	5	330	136,0	362	6	M16	55	M16	85,0
353274390400	3274-500	500	120,0	5	420	190,0	458	6	M16	60	M16	145,0
353274400900	3274-630	630	135,0	7	545	252,0	586	6	M16	70	M16	250,0
353274820600	3274-800	800	159,0	7	710	281,4	760	6	M20	70	M20	385,0
353274831000	3274-1000	1000	171,0	7	910	408,0	950	6	M24	88	M24	690,0

Большие размеры - на заказ!

Стандартная комплектация

- 1 Комплект прямых кулачков
- 1 комплект обратных кулачков
- 1 Ключ

Запасные части стр. 82-95
Техн. характеристики стр. 98-102

Тип 3274

6350 DIN *

ЧУГУН

- Закаленные и отшлифованые поверхности увеличивают срок эксплуатации при сохранении точности и повторяемости
- Патроны с диаметром 1000 мм и выше оснащены дополнительными Т-образными пазами
- Возможности крепления: переходной фланец может быть соединен с патроном сквозными болтами спереди или болтами с обратной стороны патрона

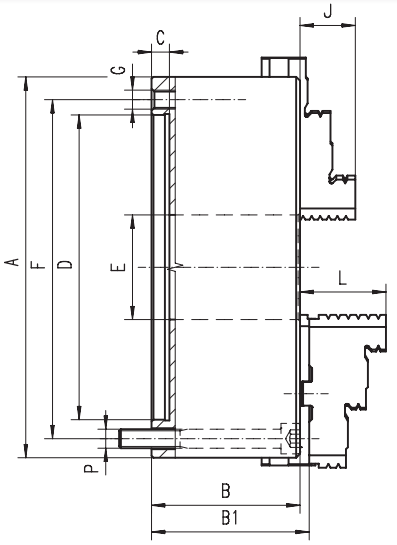

Q - Количество крепежных болтов

Код	Тип	A	B	B1	C	D H7	E	F	Q	G	L	P	кг.
353275330100	3275-125	125	56,0	60,8	4	95	32,0	108	3	M8	40,0	M8	5,0
353275340300	3275-160	160	64,5	69,3	4	125	42,0	140	6	M10	43,0	M10	10,0
353275350500	3275-200	200	75,0	79,8	4	160	55,0	176	6	M10	45,0	M10	17,5
353275360700	3275-250	250	85,0	88,8	5	200	76,0	224	6	M12	53,0	M12	29,0
353275370900	3275-315	315	94,0	99,1	5	260	103,0	286	6	M16	57,0	M16	50,0
353275380000	3275-400	400	105,0	113,8	5	330	136,0	362	6	M16	67,0	M16	85,0
353275390200	3275-500	500	120,0	130,8	5	420	190,0	458	6	M16	79,0	M16	145,0
353275400700	3275-630	630	135,0	146,3	7	545	252,0	586	6	M16	87,0	M16	250,0
353275480100	3275-800	800	159,0	170,3	7	710	281,4	760	6	M20	87,0	M20	385,0
353275490300	3275-1000	1000	171,0	179,8	7	910	408,0	950	6	M24	99,5	M24	690,0

Большие размеры - на заказ!

Стандартная комплектация

- 1 Комплект каленых накладных
- 1 Комплект реек
- 1 Ключ

Запасные части стр. 82-95
Техн. характеристики стр. 98-102

Тип 3275

6350 DIN *

ЧУГУН

Тип 3704

Стандартная комплектация

- 1 Комплект прямых кулачков
- 1 комплект обратных кулачков
- 1 Ключ

Запасные части стр. 82-95
Техн. характеристики стр. 98-102

Код	Тип	A	B	C	D H7	E	F	Q	G	J	кг.
353704020000	3704-100	100	50,0	3	70	20,0	83,0	3	M8	17	2,8
353704030100	3704-125	125	59,5	4	95	35,5	108,0	3	M8	20	5,0
353704040300	3704-160	160	68,0	4	125	42,0	140,0	6	M10	32	10,0
353704050500	3704-200	200	78,0	4	160	55,0	176,0	6	M10	29	17,5
353704060700	3704-250	250	89,0	5	200	76,0	224,0	6	M12	34	29,0
353704070900	3704-315	315	97,2	5	260	103,0	286,0	6	M16	43	50,0
353704080000	3704-400	400	109,0	5	330	136,0	362,0	6	M16	55	85,0
353704090200	3704-500	500	119,0	5	420	190,0	458,0	6	M16	60	145,0
353704095600	3704-630	630	129,0	7	545	252,0	586,0	6	M16	70	250,0
353704180100	3704-800	800	140,0	12	380	281,4	330,2	8	M24	70	515,0
353704190300	3704-1000	1000	171,0	20	520	408,0	463,6	8	M24	88	730,0

Большие размеры - на заказ!

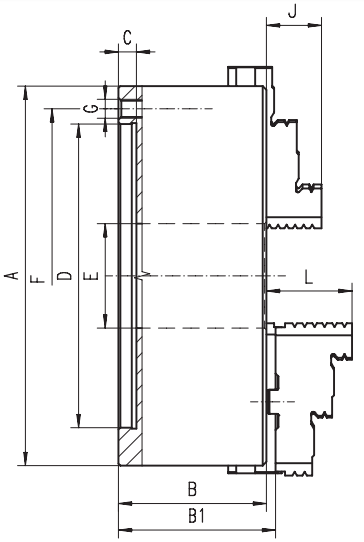

- Закаленные и отшлифованые поверхности увеличивают срок эксплуатации при сохранении точности и повторяемости
- Сбалансированный спиральный диск и патрон, позволяет избежать избыточных вибрации при высоких оборотах
- Устанавливается на шпиндель станка через переходной фланец

Q - Количество крепежных болтов

Тип 3705

Стандартная комплектация

- 1 Комплект каленых накладных
- 1 Комплект реек
- 1 Ключ

Запасные части стр. 82-95
Техн. характеристики стр. 98-102

Код	Тип	A	B	B1	C	D H7	E	F	Q	G	L	кг.
353705030000	3705-125	125	59,5	64,3	4	95	35,5	108,0	3	M8	40,0	5,0
353705040100	3705-160	160	68,0	72,8	4	125	42,0	140,0	6	M10	43,0	10,0
353705050300	3705-200	200	78,0	82,8	4	160	55,0	176,0	6	M10	45,0	17,5
353705060500	3705-250	250	89,0	92,8	5	200	76,0	224,0	6	M12	53,0	29,0
353705070700	3705-315	315	97,2	101,3	5	260	103,0	286,0	6	M16	57,0	50,0
353705080900	3705-400	400	109,0	116,8	5	330	136,0	362,0	6	M16	67,0	85,0
353705090000	3705-500	500	119,0	129,8	5	420	190,0	458,0	6	M16	79,0	145,0
353705095400	3705-630	630	129,0	140,3	7	545	252,0	586,0	6	M16	87,0	250,0
353705180000	3705-800	800	140,0	151,3	12	380	281,4	330,2	8	M24	87,0	515,0
353705190100	3705-1000	1000	171,0	179,8	20	520	408,0	463,6	8	M24	99,5	730,0

Большие размеры - на заказ!

http://vpspt.ru • e-mail: volgaooo@yandex.ru • tel. +7 (8352) 37 87 30 • fax +7 (8352) 50 01 10

Код	Тип	A	B	C	D H7	E	F	Q	G	J	кг.
353604030500	3604-125	125	56,0	4	95	32,0	108,0	3	M8	20	5,0
353604040700	3604-160	160	64,5	4	125	42,0	140,0	6	M10	32	10,0
353604050900	3604-200	200	75,0	4	160	55,0	176,0	6	M10	29	17,5
353604060000	3604-250	250	85,0	5	200	76,0	224,0	6	M12	34	29,0
353604070200	3604-315	315	94,0	5	260	103,0	286,0	6	M16	43	50,0
353604080400	3604-400	400	105,0	5	330	136,0	362,0	6	M16	55	85,0
353604090600	3604-500	500	120,0	5	420	190,0	458,0	6	M16	60	145,0
353604110200	3604-630	630	135,0	7	545	252,0	586,0	6	M16	70	250,0
353604120400	3604-800	800	159,0	12	380	281,4	330,2	8	M24	70	385,0
353604190700	3604-1000	1000	171,0	20	520	408,0	463,6	8	M24	88	690,0

Большие размеры - на заказ!

Стандартная комплектация

- 1 Комплект прямых кулачков
- 1 комплект обратных кулачков
- 1 Ключ

Запасные части стр. 82-95
Техн. характеристики стр. 98-102

Тип 3604

6350 DIN · ЧУГУН

- Закаленные и отшлифованые поверхности увеличивают срок эксплуатации при сохранении точности и повторяемости
- Патроны с диаметром 1000 мм и выше оснащены дополнительными Т-образными пазами
- Устанавливается на шпиндель станка через переходной фланец

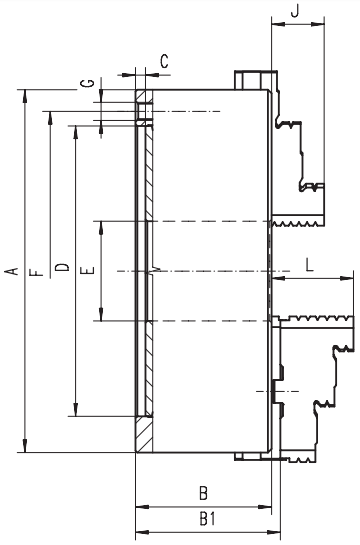

Q - Количество крепежных болтов

Код	Тип	A	B	B1	C	D H7	E	F	Q	G	L	кг.
353605030300	3605-125	125	56,0	60,8	4	95	32,0	108,0	3	M8	40,0	5,0
353605040500	3605-160	160	64,5	69,3	4	125	42,0	140,0	6	M10	43,0	10,0
353605050700	3605-200	200	75,0	79,8	4	160	55,0	176,0	6	M10	45,0	17,5
353605060900	3605-250	250	85,0	88,8	5	200	76,0	224,0	6	M12	53,0	29,0
353605070000	3605-315	315	94,0	99,1	5	260	103,0	286,0	6	M16	57,0	50,0
353605080200	3605-400	400	105,0	113,8	5	330	136,0	362,0	6	M16	67,0	85,0
353605090400	3605-500	500	120,0	130,8	5	420	190,0	458,0	6	M16	79,0	145,0
353605110000	3605-630	630	135,0	146,3	7	545	252,0	586,0	6	M16	87,0	250,0
353605120200	3605-800	800	159	170,3	12	380	281,4	330,2	8	M24	87,0	385,0
353605140600	3605-1000	1000	171	179,8	20	520	408,0	463,6	8	M24	99,5	690,0

Большие размеры - на заказ!

Стандартная комплектация

- 1 Комплект каленых накладных
- 1 Комплект реек
- 1 Ключ

Запасные части стр. 82-95
Техн. характеристики стр. 98-102

Тип 3605

6350 DIN · ЧУГУН

Тип 3714

Стандартная комплектация

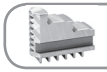
1 Комплект прямых кулачков

1 комплект обратных кулачков

1 Ключ

Запасные части стр. 82-95
Техн. характеристики стр. 98-102

Код	Тип	A	Кон 1:4	B	E	F1	G1	F	Q	G	J	кг.
353714230000	3714-160-5	160	5	68,0	42,0	61,9	M10	-	3	-	32	10
353714290100	3714-200-5	200	5	78,0	42,0	61,9	M10	-	3	-	29	19
353714300600	3714-200-6	200	6	78,0	55,0	82,6	M12	-	3	-	29	19
353714320000	3714-250-5	250	5	89,0	76,0	-	-	104,8	3	M10	34	32
353714330100	3714-250-6	250	6	89,0	55,0	82,6	M12	-	6	-	34	32
353714340300	3714-250-8	250	8	89,0	76,0	111,1	M16	-	6	-	34	32
353714360700	3714-315-6	315	6	96,2	103,0	-	-	133,4	6	M12	43	55
353714370900	3714-315-8	315	8	96,2	80,0	111,1	M16	-	6	-	43	55
353714390200	3714-400-6	400	6	108,0	103,0	-	-	133,4	6	M12	55	92
353714400700	3714-400-8	400	8	108,0	136,0	-	-	171,4	6	M16	55	92
353714411100	3714-400-11	400	11	108,0	130,0	165,1	M 20	-	6	-	55	92
353714418000	3714-630-11	630	11	129,0	190,0	-	-	235,0	6	M20	70	285
353714580200	3714-800-11	800	11	140,0	192,8	-	-	235,0	6	M20	70	530
353714581500	3714-800-15	800	15	140,0	281,4	-	-	330,2	6	M24	70	515
353714590400	3714-1000-15	1000	15	171,0	281,4	-	-	330,2	6	M24	88	750
353714591700	3714-1000-20	1000	20	171,0	408,0	-	-	463,6	6	M24	88	730

Большие размеры - на заказ!

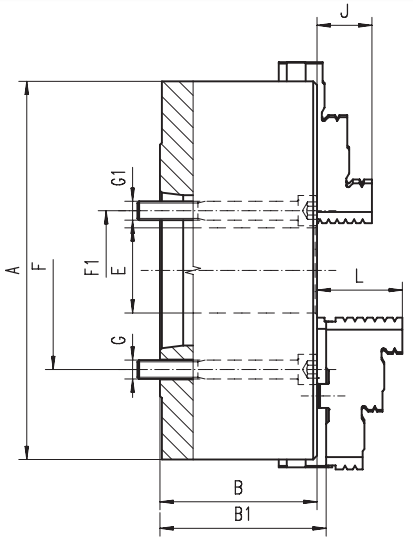

- Закаленные и отшлифованые поверхности увеличивают срок эксплуатации при сохранении точности и повторяемости
- Сбалансированный спиральный диск и патрон, позволяет избежать избыточных вибрации при высоких оборотах
- Монтируется непосредственно на шпиндель станка по типу "А"

Q - Количество крепежных болтов

Тип 3715

Стандартная комплектация

1 Комплект каленых накладных

1 Комплект реек

1 Ключ

Запасные части стр. 82-95
Техн. характеристики стр. 98-102

Код	Тип	A	Кон 1:4	B	B1	E	F1	G1	F	Q	G	L	кг.
353715250200	3715-160-5	160	5	68,0	72,8	42,0	61,9	M10	-	3	-	43,0	10
353715290000	3715-200-5	200	5	78,0	82,8	42,0	61,9	M10	-	3	-	45,0	19
353715300400	3715-200-6	200	6	78,0	82,8	55,0	82,6	M12	-	3	-	45,0	19
353715320800	3715-250-5	250	5	89,0	92,8	76,0	-	-	104,8	3	M10	53,0	32
353715330000	3715-250-6	250	6	89,0	92,8	55,0	82,6	M12	-	6	-	53,0	32
353715340100	3715-250-8	250	8	89,0	92,8	76,0	111,1	M16	-	6	-	53,0	32
353715360500	3715-315-6	315	6	96,2	101,3	103,0	-	-	133,4	6	M12	57,0	55
353715370700	3715-315-8	315	8	96,2	101,3	80,0	111,1	M16	-	6	-	57,0	55
353715390000	3715-400-6	400	6	108,0	116,8	103,0	-	-	133,4	6	M12	67,0	92
353715400500	3715-400-8	400	8	108,0	116,8	136,0	-	-	171,4	6	M16	67,0	92
353715410700	3715-400-11	400	11	108,0	116,8	130,0	165,1	M20	-	6	-	67,0	92
353715500600	3715-630-11	630	11	129,0	140,3	190,0	-	-	235,0	6	M20	87,0	285
353715580000	3715-800-11	800	11	140,0	151,3	192,8	-	-	235,0	6	6xM20	87,0	530
353715581300	3715-800-15	800	15	140,0	151,3	281,4	-	-	330,2	6	6xM24	87,0	515
353715590200	3715-1000-15	1000	15	171,0	179,8	281,4	-	-	330,2	6	6xM24	99,5	750
353715591500	3715-1000-20	1000	20	171,0	179,8	408,0	-	-	463,6	6	6xM24	99,5	730

Большие размеры - на заказ!

http://vpspt.ru • e-mail: volgaooo@yandex.ru • tel. +7 (8352) 37 87 30 • fax +7 (8352) 50 01 10

Код	Тип	A	Кон 1:4	B	E	F1	G1	F	Q	G	J	кг.
353614300000	3614-200-6	200	6	91,0	55,0	82,6	M12	-	4	-	29	19,0
353614320300	3614-250-5	250	5	103,5	76,0	-	-	104,8	4	M10	34	32,0
353614330500	3614-250-6	250	6	103,5	55,0	82,6	M12	-	4	-	34	32,0
353614340700	3614-250-8	250	8	103,5	76,0	111,1	M16	-	4	-	34	32,0
353614360000	3614-315-6	315	6	117,7	103,0	-	-	133,4	8	M12	43	55,0
353614370200	3614-315-8	315	8	117,7	80,0	111,1	M16	-	4	-	43	55,0
353614390600	3614-400-6	400	6	128,5	103,0	-	-	133,4	8	M12	55	92,0
353614400000	3614-400-8	400	8	128,5	136,0	-	-	171,4	8	M16	55	92,0
353614411500	3614-400-11	400	11	128,5	130,0	165,1	M20	-	4	-	55	92,0
353614420400	3614-500-8	500	8	146,0	136,0	-	-	171,4	4	M16	60	160,0
353614430600	3614-500-11	500	11	146,0	190,0	-	-	235,0	8	M20	60	160,0
353614450000	3614-630-11	630	11	129,0	190,0	-	-	235,0	6	M20	70	285,5
353614460100	3614-630-15	630	15	129,0	252,0	-	-	330,2	6	M24	70	285,5
353614480500	3614-800-11	800	11	159,0	192,8	-	-	235,0	6	M20	70	405,0
353614481800	3614-800-15	800	15	159,0	281,4	-	-	330,2	6	M24	70	405,0
353614410200	3614-1000-15	1000	15	171,0	281,4	-	-	330,2	6	M24	88	740,0
353614412800	3614-1000-20	1000	20	171,0	408,0	-	-	463,6	6	M24	88	720,0

Большие размеры - на заказ!

Стандартная комплектация

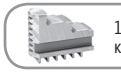
1 Комплект прямых кулачков

1 комплект обратных кулачков

1 Ключ

Запасные части стр. 82-95
Техн. характеристики стр. 98-102

Тип 3614

55026 DIN

ЧУГУН

- Закаленные и отшлифованые поверхности увеличивают срок эксплуатации при сохранении точности и повторяемости
- Патроны с диаметром 1000 мм и выше оснащены дополнительными Т-образными пазами
- Монтируется непосредственно на шпиндель станка по типу "А"

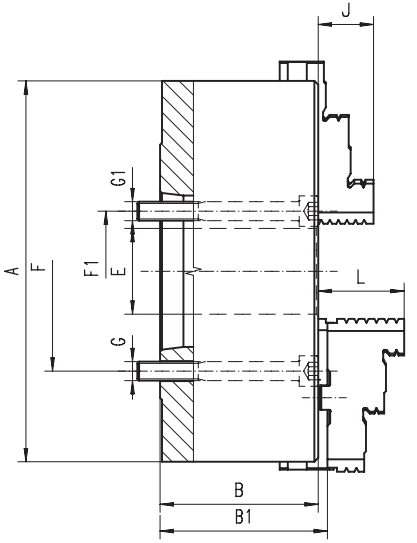

Q - Количество крепежных болтов

Код	Тип	A	Кон 1:4	B	B1	E	F1	G1	F	Q	G	L	кг.
353615300800	3615-200-6	200	6	91,0	95,8	55,0	82,6	M12	-	4	-	45,0	19,0
353615320100	3615-250-5	250	5	103,5	107,3	76,0	-	-	104,8	4	M10	53,0	32,0
353615330300	3615-250-6	250	6	103,5	107,3	55,0	82,6	M12	-	4	-	53,0	32,0
353615340500	3615-250-8	250	8	103,5	107,3	76,0	111,1	M16	-	4	-	53,0	32,0
353615360900	3615-315-6	315	6	117,7	122,8	103,0	-	-	133,4	8	M12	57,0	55,0
353615370000	3615-315-8	315	8	117,7	122,8	80,0	111,1	M16	-	4	-	57,0	55,0
353615390400	3615-400-6	400	6	128,5	137,3	103,0	-	-	133,4	8	M12	67,0	92,0
353615400900	3615-400-8	400	8	128,5	137,3	136,0	-	-	171,4	8	M16	67,0	92,0
353615410000	3615-400-11	400	11	128,5	137,3	130,0	165,1	M 20	-	4	-	67,0	92,0
353615420200	3615-500-8	500	8	146,0	157,3	136,0	-	-	171,4	4	M16	79,0	160,0
353615430400	3615-500-11	500	11	146,0	157,3	190,0	-	-	235,0	8	M20	79,0	160,0
353615450800	3615-630-11	630	11	129,0	140,3	190,0	-	-	235,0	6	M20	87,0	285,5
353615460000	3615-630-15	630	15	129,0	140,3	252,0	-	-	330,2	6	M24	87,0	285,5
353615480300	3615-800-11	800	11	159,0	170,3	192,8	-	-	235,0	6	6xM20	87,0	405,0
353615481600	3615-800-15	800	15	159,0	170,3	281,4	-	-	330,2	6	6xM24	87,0	405,0
353615490500	3615-1000-15	1000	15	171,0	179,8	281,4	-	-	330,2	6	6xM24	99,5	740,0
353615491800	3615-1000-20	1000	20	171,0	179,8	408,0	-	-	463,6	6	6xM24	99,5	720,0

Большие размеры - на заказ!

Стандартная комплектация

1 Комплект каленых накладных

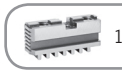
1 Комплект реек

1 Ключ

Запасные части стр. 82-95
Техн. характеристики стр. 98-102

Тип 3615

55026 DIN

ЧУГУН

Тип 3734

Стандартная комплектация

- 1 Комплект прямых кулачков
- 1 комплект обратных кулачков
- 1 Ключ

Запасные части стр. 82-95
Техн. характеристики стр. 98-102

Код	Тип	A	Кон 1:4	B	E	F	Q	J	кг.
353734210100	3734-125-3	125	3	59,5	32,0	75,0	3	20	5
353734220300	3734-125-4	125	4	59,5	32,0	85,0	3	20	5
353734240700	3734-160-4	160	4	68,0	42,0	85,0	3	32	9
353734250900	3734-160-5	160	5	68,0	42,0	104,8	4	32	9
353734290600	3734-200-5	200	5	78,0	55,0	104,8	4	29	19
353734300000	3734-200-6	200	6	78,0	55,0	133,4	4	29	19
353734330600	3734-250-6	250	6	89,0	76,0	133,4	4	34	32
353734340800	3734-250-8	250	8	89,0	76,0	171,4	4	34	32
353734360100	3734-315-6	315	6	96,2	103,0	133,4	4	43	51
353734370300	3734-315-8	315	8	96,2	103,0	171,4	4	43	51
353734380500	3734-315-11	315	11	96,2	103,0	171,4	4	43	51
353734400100	3734-400-8	400	8	108,0	136,0	171,4	4	55	101
353734410300	3734-400-11	400	11	108,0	136,0	235,0	6	55	101
353734490800	3734-500-8	500	8	119,0	136,0	171,4	4	60	150
353734500200	3734-500-11	500	11	119,0	190,0	235,0	6	60	150
353734570500	3734-630-11	630	11	129,0	190,0	235,0	6	70	274
353734580700	3734-630-15	630	15	129,0	252,0	330,2	6	70	274
353734680800	3734-800-11	800	11	140,0	192,8	235,0	6	70	530
353734681000	3734-800-15	800	15	140,0	281,4	330,2	6	70	515
353734690000	3734-1000-15	1000	15	171,0	281,4	330,2	6	88	750
353734691200	3734-1000-20	1000	20	171,0	408,0	463,6	6	88	730

Большие размеры - на заказ!

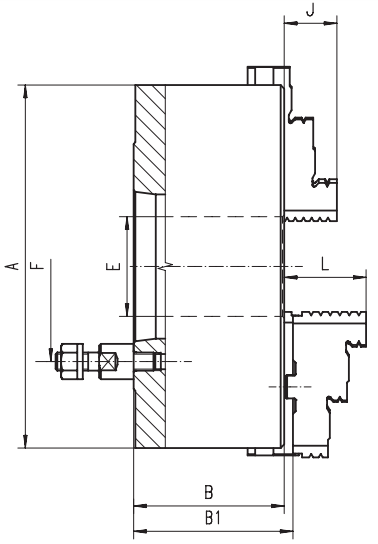

- Закаленные и отшлифованые поверхности увеличивают срок эксплуатации при сохранении точности и повторяемости
- Сбалансированный спиральный диск и патрон, позволяет избежать избыточных вибрации при высоких оборотах
- Монтируется непосредственно на фланцевый конец шпинделя

Q - Количество крепежных болтов

Тип 3735

Стандартная комплектация

- 1 Комплект каленых накладных
- 1 Комплект реек
- 1 Ключ

Запасные части стр. 82-95
Техн. характеристики стр. 98-102

Код	Тип	A	Кон 1:4	B	B1	E	F	Q	L	кг.
353735210000	3735-125-3	125	3	59,5	64,8	32,0	75,0	3	40,0	5
353735220100	3735-125-4	125	4	59,5	64,8	32,0	85,0	3	40,0	5
353735241800	3735-160-4	160	4	68,0	72,8	42,0	85,0	3	43,0	9
353735250700	3735-160-5	160	5	68,0	72,8	42,0	104,8	4	43,0	9
353735290400	3735-200-5	200	5	78,0	82,8	55,0	104,8	4	45,0	19
353735300900	3735-200-6	200	6	78,0	82,8	55,0	133,4	4	45,0	19
353735330400	3735-250-6	250	6	89,0	92,8	76,0	133,4	4	53,0	32
353735340600	3735-250-8	250	8	89,0	92,8	76,0	171,4	4	53,0	32
353735360000	3735-315-6	315	6	96,2	101,3	103,0	133,4	4	57,0	51
353735370100	3735-315-8	315	8	96,2	101,3	103,0	171,4	4	57,0	51
353735380300	3735-315-11	315	11	96,2	101,3	103,0	171,4	4	57,0	51
353735400000	3735-400-8	400	8	108,0	116,8	136,0	171,4	4	67,0	101
353735410100	3735-400-11	400	11	108,0	116,8	136,0	235,0	6	67,0	101
353735480400	3735-500-8	500	8	119,0	129,8	136,0	171,4	4	79,0	150
353735490600	3735-500-11	500	11	119,0	129,8	190,0	235,0	6	79,0	150
353735550000	3735-630-11	630	11	129,0	140,3	190,0	235,0	6	87,0	274
353735560100	3735-630-15	630	15	129,0	140,3	252,0	330,2	6	87,0	274
353735580500	3735-800-11	800	11	140,0	151,3	192,8	235,0	6	87,0	530
353735581800	3735-800-15	800	15	140,0	151,3	281,4	330,2	6	87,0	515
353735590700	3735-1000-15	1000	15	171,0	179,8	281,4	330,2	6	99,5	750
353735591000	3735-1000-20	1000	20	171,0	179,8	408,0	463,6	6	99,5	730

Большие размеры - на заказ!

http://vpspt.ru • e-mail: volgaooo@yandex.ru • tel. +7 (8352) 37 87 30 • fax +7 (8352) 50 01 10

Код	Тип	A	Кон 1:4	B	E	F	Q	J	кг.
353634210500	3634-125-3	125	3	70,0	32,0	75,0	3	20	5
353634220700	3634-125-4	125	4	70,0	32,0	85,0	3	20	5
353634230900	3634-160-3	160	3	81,5	42,0	75,0	3	32	9
353634240000	3634-160-4	160	4	81,5	42,0	85,0	3	32	9
353634250200	3634-160-5	160	5	81,5	42,0	104,8	4	32	9
353634260400	3634-160-6	160	6	81,5	42,0	133,4	4	32	9
353634270600	3634-200-3	200	3	91,0	51,5	75,0	3	29	19
353634280800	3634-200-4	200	4	91,0	55,0	85,0	3	29	19
353634290000	3634-200-5	200	5	91,0	55,0	104,8	4	29	19
353634300400	3634-200-6	200	6	91,0	55,0	133,4	4	29	19
353634330000	3634-250-6	250	6	103,5	76,0	133,4	4	34	32
353634340100	3634-250-8	250	8	103,5	76,0	171,4	4	34	32
353634360500	3634-315-6	315	6	117,7	103,0	133,4	4	43	51
353634370700	3634-315-8	315	8	117,7	103,0	171,4	4	43	51
353634390000	3634-400-6	400	6	128,5	103,0	133,4	4	55	101
353634400500	3634-400-8	400	8	128,5	136,0	171,4	4	55	101
353634410700	3634-400-11	400	11	128,5	136,0	235,0	6	55	101
353634420900	3634-500-8	500	8	146,0	136,0	171,4	4	60	150
353634430000	3634-500-11	500	11	146,0	190,0	235,0	6	60	150
353634450400	3634-630-11	630	11	129,0	19,0	235,0	6	70	274
353634460600	3634-630-15	630	15	129,0	252,0	330,2	6	70	274
353634480000	3634-800-11	800	11	159,0	192,8	235,0	6	70	405
353634481200	3634-800-15	800	15	159,0	281,4	330,2	6	70	405
353634412200	3634-1000-15	1000	15	171,0	281,4	330,2	6	88	740
353634411000	3634-1000-20	1000	20	171,0	408,0	463,6	6	88	720

Большие размеры - на заказ!

Стандартная комплектация

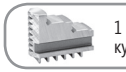
1 Комплект прямых кулачков

1 комплект обратных кулачков

1 Ключ

Запасные части стр. 82-95
Техн. характеристики стр. 98-102

Тип 3634

- Закаленные и отшлифованые поверхности увеличивают срок эксплуатации при сохранении точности и повторяемости
- Патроны с диаметром 1000 мм и выше оснащены дополнительными Т-образными пазами
- Монтируется непосредственно на фланцевый конец шпинделя

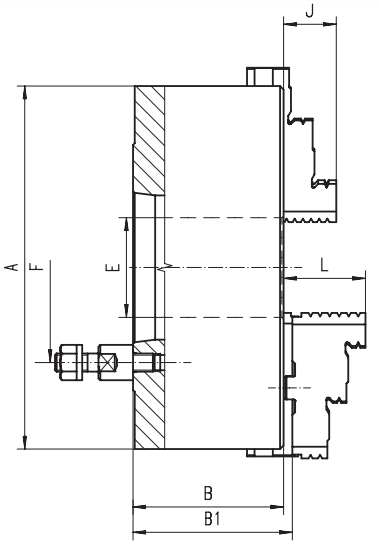

Q - Количество крепежных болтов

Код	Тип	A	Кон 1:4	B	B1	E	F	Q	L	кг.
353635210300	3635-125-3	125	3	70,0	74,8	32,0	75,0	3	40,0	5
353635220500	3635-125-4	125	4	70,0	74,8	32,0	85,0	3	40,0	5
353635230700	3635-160-3	160	3	81,5	86,3	42,0	75,0	3	43,0	9
353635240900	3635-160-4	160	4	81,5	86,3	42,0	85,0	3	43,0	9
353635250000	3635-160-5	160	5	81,5	86,3	42,0	104,8	4	43,0	9
353635260200	3635-160-6	160	6	81,5	86,3	42,0	133,4	4	43,0	9
353635270400	3635-200-3	200	3	91,0	95,8	51,5	75,0	3	45,0	19
353635280600	3635-200-4	200	4	91,0	95,8	55,0	85,0	3	45,0	19
353635290800	3635-200-5	200	5	91,0	95,8	55,0	104,8	4	45,0	19
353635300200	3635-200-6	200	6	91,0	95,8	55,0	133,4	4	45,0	19
353635330800	3635-250-6	250	6	103,5	107,3	76,0	133,4	4	53,0	32
353635340000	3635-250-8	250	8	103,5	107,3	76,0	171,4	4	53,0	32
353635360300	3635-315-6	315	6	117,7	122,8	103,0	133,4	4	57,0	51
353635370500	3635-315-8	315	8	117,7	122,8	103,0	171,4	4	57,0	51
353635390900	3635-400-6	400	6	128,5	137,3	103,0	133,4	4	67,0	101
353635400300	3635-400-8	400	8	128,5	137,3	136,0	171,4	4	67,0	101
353635410500	3635-400-11	400	11	128,5	137,3	136,0	235,0	6	67,0	101
353635420700	3635-500-8	500	8	146,0	156,8	136,0	171,4	4	79,0	150
353635430900	3635-500-11	500	11	146,0	156,8	190,0	235,0	6	79,0	150
353635460400	3635-630-11	630	11	129,0	140,3	19,0	235,0	6	87,0	274
353635470600	3635-630-15	630	15	129,0	140,3	252,0	330,2	6	87,0	274
353635430800	3635-800-11	800	11	159	170,3	192,8	235,0	6	87,0	405
353635481000	3635-800-15	800	15	159	170,3	281,4	330,2	6	87,0	405
353635490000	3635-1000-15	1000	15	171	179,8	281,4	330,2	6	99,5	740
353635491200	3635-1000-20	1000	20	171	179,8	408	463,6	6	99,5	720

Большие размеры - на заказ!

Стандартная комплектация

1 Комплект каленых накладных

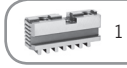
1 Комплект реек

1 Ключ

Запасные части стр. 82-95
Техн. характеристики стр. 98-102

Тип 3635

Тип 3744

Стандартная комплектация

- 1 Комплект прямых кулачков
- 1 комплект обратных кулачков
- 1 Ключ

Запасные части стр. 82-95
Техн. характеристики стр. 98-102

Код	Тип	A	Кон 1:4	B	E	F	Q	J	кг.
353744210900	3744-125-3	125	3	59,5	32,0	70,6	3	20	5
353744220000	3744-125-4	125	4	59,5	32,0	82,6	3	20	5
353744230200	3744-160-3	160	3	68,0	42,0	70,6	3	32	9
353744240400	3744-160-4	160	4	68,0	42,0	82,6	3	32	9
353744250600	3744-160-5	160	5	68,0	42,0	104,8	6	32	9
353744280100	3744-200-4	200	4	78,0	55,0	82,6	3	29	19
353744290300	3744-200-5	200	5	78,0	55,0	104,8	6	29	19
353744300800	3744-200-6	200	6	78,0	55,0	133,4	6	29	19
353744330300	3744-250-6	250	6	89,0	76,0	133,4	6	34	32
353744340500	3744-250-8	250	8	89,0	76,0	171,4	6	34	32
353744360900	3744-315-6	315	6	96,2	103,0	133,4	6	43	51
353744370000	3744-315-8	315	8	96,2	103,0	171,4	6	43	51
353744400900	3744-400-8	400	8	108,0	136,0	171,4	6	55	101
353744410000	3744-400-11	400	11	108,0	136,0	235,0	6	55	101
353744460000	3744-500-8	500	8	119,0	136,0	171,4	6	60	150
353744470100	3744-500-11	500	11	119,0	190,0	235,0	6	60	150
353744570200	3744-630-11	630	11	129,0	190,0	235,0	6	70	274
353744580400	3744-630-15	630	15	129,0	252,0	330,2	6	70	274
353744680500	3744-800-11	800	11	140,0	192,8	235,0	6	70	530
353744681800	3744-800-15	800	15	140,0	281,4	330,2	6	70	515
353744690700	3744-1000-15	1000	15	171,0	281,4	330,2	6	88	750
353744691000	3744-1000-20	1000	20	171,0	408,0	463,6	6	88	730

Большие размеры - на заказ!

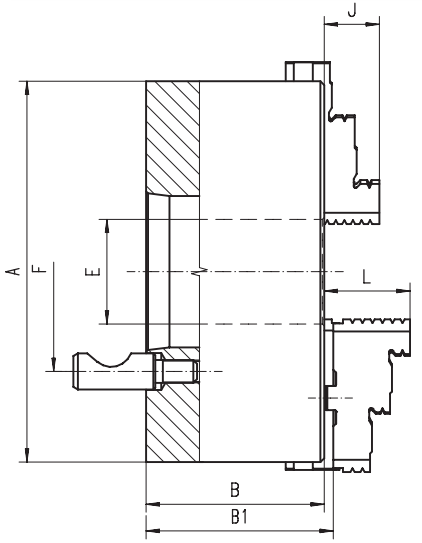

- Закаленные и отшлифованые поверхности увеличивают срок эксплуатации при сохранении точности и повторяемости
- Сбалансированный спиральный диск и патрон, позволяет избежать избыточных вибрации при высоких оборотах
- Монтируется непосредственно на фланцевый конец шпинделя, система CAMLOCK

Q - Количество крепежных болтов

Тип 3745

Стандартная комплектация

- 1 Комплект каленых накладных
- 1 Комплект реек
- 1 Ключ

Запасные части стр. 82-95
Техн. характеристики стр. 98-102

Код	Тип	A	Кон 1:4	B	B1	E	F	Q	L	кг.
353745210700	3745-125-3	125	3	59,5	64,8	32,0	70,6	3	40,0	5
353745220900	3745-125-4	125	4	59,5	64,8	32,0	82,6	3	40,0	5
353745230000	3745-160-3	160	3	68,0	72,8	42,0	70,6	3	43,0	9
353745240200	3745-160-4	160	4	68,0	72,8	42,0	82,6	3	43,0	9
353745250400	3745-160-5	160	5	68,0	72,8	42,0	104,8	6	43,0	9
353745280000	3745-200-4	200	4	78,0	82,8	55,0	82,6	3	45,0	19
353745290100	3745-200-5	200	5	78,0	82,8	55,0	104,8	6	45,0	19
353745300600	3745-200-6	200	6	78,0	82,8	55,0	133,4	6	45,0	19
353745330100	3745-250-6	250	6	89,0	92,8	76,0	133,4	6	53,0	32
353745340300	3745-250-8	250	8	89,0	92,8	76,0	171,4	6	53,0	32
353745360700	3745-315-6	315	6	96,2	101,3	103,0	133,4	6	57,0	51
353745370900	3745-315-8	315	8	96,2	101,3	103,0	171,4	6	57,0	51
353745400700	3745-400-8	400	8	108,0	116,8	136,0	171,4	6	67,0	101
353745410900	3745-400-11	400	11	108,0	116,8	136,0	235,0	6	67,0	101
353745460800	3745-500-8	500	8	119,0	129,8	136,0	171,4	6	79,0	150
353745470000	3745-500-11	500	11	119,0	129,8	190,0	235,0	6	79,0	150
353745570000	3745-630-11	630	11	129,0	140,3	190,0	235,0	6	87,0	274
353745580200	3745-630-15	630	15	129,0	140,3	252,0	330,2	6	87,0	274
353745590400	3745-800-11	800	11	140,0	151,3	192,8	235,0	6	87,0	530
353745591700	3745-800-15	800	15	140,0	151,3	281,4	330,2	6	87,0	515
353745500800	3745-1000-15	1000	15	171,0	179,8	281,4	330,2	6	99,5	750
353745501000	3745-1000-20	1000	20	171,0	179,8	408,0	463,6	6	99,5	730

Большие размеры - на заказ!

Код	Тип	A	Кон 1:4	B	E	F	Q	J	кг.
353644210200	3644-125-3	125	3	70,0	32,0	70,6	3	20	5
353644220400	3644-125-4	125	4	70,0	32,0	82,6	3	20	5
353644230600	3644-160-3	160	3	81,5	42,0	70,6	3	32	9
353644240800	3644-160-4	160	4	81,5	42,0	82,6	3	32	9
353644250000	3644-160-5	160	5	81,5	42,0	104,8	6	32	9
353644270300	3644-200-3	200	3	91,0	51,5	70,6	3	29	19
353644280500	3644-200-4	200	4	91,0	55,0	82,6	3	29	19
353644290700	3644-200-5	200	5	91,0	55,0	104,8	6	29	19
353644300100	3644-200-6	200	6	91,0	55,0	133,4	6	29	19
353644320500	3644-250-5	250	5	103,5	76,0	104,8	6	34	32
353644330700	3644-250-6	250	6	103,5	76,0	133,4	6	34	32
353644340900	3644-250-8	250	8	103,5	76,0	171,4	6	34	32
353644360200	3644-315-6	315	6	117,7	103,0	133,4	6	43	51
353644370400	3644-315-8	315	8	117,7	103,0	171,4	6	43	51
353644390800	3644-400-6	400	6	128,5	103,0	133,4	6	55	101
353644400200	3644-400-8	400	8	128,5	136,0	1714,4	6	55	101
353644410400	3644-400-11	400	11	128,5	136,0	235,0	6	55	101
353644420600	3644-500-8	500	8	146,0	136,0	171,4	6	60	150
353644430800	3644-500-11	500	11	146,0	190,0	235,0	6	60	150
353644450100	3644-630-11	630	11	129,0	190,0	235,0	6	70	274
353644460300	3644-630-15	630	15	129,0	252,0	330,2	6	70	274
353644480700	3644-800-11	800	11	159,0	192,8	235	6	70	405
353644481000	3644-800-15	800	15	159,0	281,4	330,2	6	70	405
353644490900	3644-1000-15	1000	15	171,0	281,4	330,2	6	88	740
353644491100	3644-1000-20	1000	20	171,0	408,0	463,6	6	88	720

Большие размеры - на заказ!

Стандартная комплектация

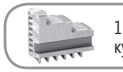
1 Комплект прямых кулачков

1 комплект обратных кулачков

1 Ключ

Запасные части стр. 82-95
Техн. характеристики стр. 98-102

Тип 3644

55029 DIN

ЧУГУН

- Закаленные и отшлифованые поверхности увеличивают срок эксплуатации при сохранении точности и повторяемости
- Патроны с диаметром 1000 мм и выше оснащены дополнительными Т-образными пазами
- Монтируется непосредственно на фланцевый конец шпинделя, система CAMLOCK

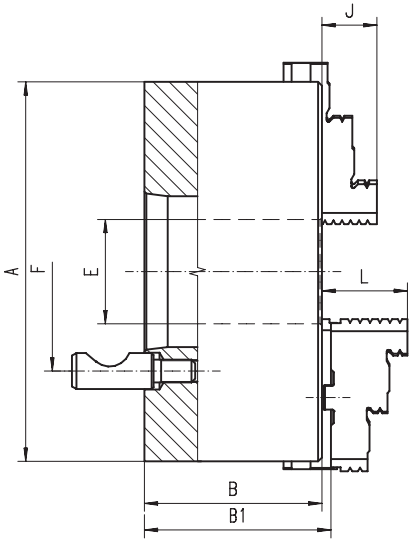

Q - Количество крепежных болтов

Код	Тип	A	Кон 1:4	B	B1	E	F	Q	L	кг.
353645210000	3645-125-3	125	3	70,0	74,8	32,0	70,6	3	40,0	5
353645220200	3645-125-4	125	4	70,0	74,8	32,0	82,6	3	40,0	5
353645230400	3645-160-3	160	3	81,5	86,3	42,0	70,6	3	43,0	9
353645240600	3645-160-4	160	4	81,5	86,3	42,0	82,6	3	43,0	9
353645250800	3645-160-5	160	5	81,5	86,3	42,0	104,8	6	43,0	9
353645270100	3645-200-3	200	3	91,0	95,8	51,5	70,6	3	45,0	19
353645280300	3645-200-4	200	4	91,0	95,8	55,0	82,6	3	45,0	19
353645290500	3645-200-5	200	5	91,0	95,8	55,0	104,8	6	45,0	19
353645300000	3645-200-6	200	6	91,0	95,8	55,0	133,4	6	45,0	19
353645320300	3645-250-5	250	5	103,5	107,3	76,0	104,8	6	53,0	32
353645330500	3645-250-6	250	6	103,5	107,3	76,0	133,4	6	53,0	32
353645340700	3645-250-8	250	8	103,5	107,3	76,0	171,4	6	53,0	32
353645360000	3645-315-6	315	6	117,7	122,8	103,0	133,4	6	57,0	51
353645370200	3645-315-8	315	8	117,7	122,8	103,0	171,4	6	57,0	51
353645390600	3645-400-6	400	6	128,5	137,3	103,0	133,4	6	67,0	101
353645400000	3645-400-8	400	8	128,5	137,3	136,0	1714,4	6	67,0	101
353645410200	3645-400-11	400	11	128,5	137,3	136,0	235,0	6	67,0	101
353645420400	3645-500-8	500	8	146,0	156,8	136,0	171,4	6	79,0	150
353645430600	3645-500-11	500	11	146,0	156,8	190,0	235,0	6	79,0	150
353645450000	3645-630-11	630	11	129,0	140,3	19,0	235,0	6	87,0	274
353645460100	3645-630-15	630	15	129,0	140,3	252,0	330,2	6	87,0	274
353645480500	3645-800-11	800	11	159,0	170,3	192,8	235,0	6	87,0	405
353645481800	3645-800-15	800	15	159,0	170,3	281,4	330,2	6	87,0	405
353645490700	3645-1000-15	1000	15	171,0	179,8	281,4	330,2	6	99,5	740
353645491000	3645-1000-20	1000	20	171,0	179,8	408,0	463,6	6	99,5	720

Большие размеры - на заказ!

Стандартная комплектация

1 Комплект каленых накладных

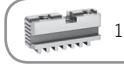
1 Комплект реек

1 Ключ

Запасные части стр. 82-95
Техн. характеристики стр. 98-102

Тип 3645

55029 DIN

ЧУГУН

Тип 3774

Стандартная комплектация

- 1 Комплект прямых кулачков
- 1 комплект обратных кулачков
- 1 Ключ

Запасные части стр. 82-95
Техн. характеристики стр. 98-102

Код	Тип	A	B	C	D H7	E	F	Q	G	J	P	кг.
353774020000	3774-125	125	59,5	4	95	35,5	108	3	M8	20	3xM8	5,0
353774030200	3774-160	160	68,0	4	125	42,0	140	6	M10	32	3xM10	10,0
353774040400	3774-200	200	78,0	4	160	55,0	176	6	M10	29	3xM10	17,5
353774050600	3774-250	250	89,0	5	200	76,0	224	6	M12	34	3xM12	29,0
353774060800	3774-315	315	97,2	5	260	103,0	286	6	M16	43	3xM16	50,0
353774070000	3774-400	400	109,0	5	330	136,0	362	6	M16	55	3xM16	85,0
353774080100	3774-500	500	119,0	5	420	190,0	458	6	M16	60	6xM16	145,0
353774090300	3774-630	630	129,0	7	545	252,0	586	6	M16	70	6xM16	250,0
353774180200	3774-800	800	140,0	7	710	281,4	760	8	M20	70	8xM20	515,0
353774190400	3774-1000	1000	171,0	7	910	408,0	950	8	M24	88	8xM24	713,0

Большие размеры - на заказ!

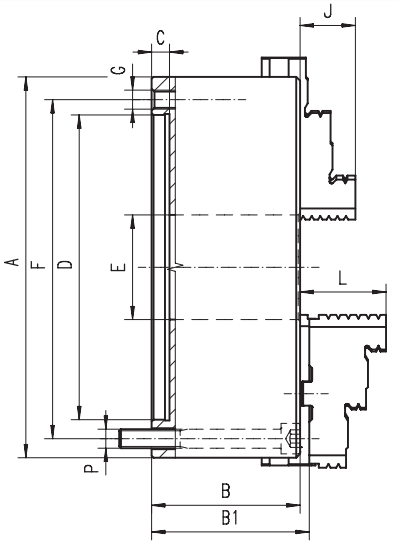

- Закаленные и отшлифованые поверхности увеличивают срок эксплуатации при сохранении точности и повторяемости
- Сбалансированный спиральный диск и патрон, позволяет избежать избыточных вибрации при высоких оборотах
- Возможности крепления: переходной фланец может быть соединен с патроном сквозными болтами спереди или болтами с обратной стороны патрона

Q - Количество крепежных болтов

Тип 3775

Стандартная комплектация

- 1 Комплект каленых накладных
- 1 Комплект реек
- 1 Ключ

Запасные части стр. 82-95
Техн. характеристики стр. 98-102

Код	Тип	A	B	B1	C	D H7	E	F	Q	G	L	P	кг.
353775020900	3775-125	125	59,5	64,3	4	95	35,5	108	3	M8	40	3xM8	5,0
353775030000	3775-160	160	68,0	72,8	4	125	42,0	140	6	M10	43	3xM10	10,0
353775040200	3775-200	200	78,0	82,8	4	160	55,0	176	6	M10	45	3xM10	17,5
353775050400	3775-250	250	89,0	92,8	5	200	76,0	224	6	M12	53	3xM12	29,0
353775060600	3775-315	315	97,2	101,3	5	260	103,0	286	6	M16	57	3xM16	50,0
353775070800	3775-400	400	109,0	116,8	5	330	136,0	362	6	M16	67	3xM16	85,0
353775080000	3775-500	500	119,0	129,8	5	420	190,0	458	6	M16	79	6xM16	145,0
353775081200	3775-630	630	129,0	140,3	7	545	252,0	586	6	M16	87	6xM16	250,0
353775090100	3775-800	800	140,0	151,3	7	710	281,4	760	8	M20	87,0	8xM20	515,0
353775000500	3775-1000	1000	171,0	179,8	7	910	408,0	950	8	M24	99,5	8xM24	730,0

Большие размеры - на заказ!

http://vpspt.ru • e-mail: volgaooo@yandex.ru • tel. +7 (8352) 37 87 30 • fax +7 (8352) 50 01 10

Код	Тип	A	B	C	D H7	E	F	Q	G	J	P	кг.
353674011500	3674-125	125	56,0	4	95	32,0	108	3	M8	20	M8	5,0
353674021700	3674-160	160	64,5	4	125	42,0	140	3	M10	32	M10	10,0
353674030600	3674-200	200	75,0	4	160	55,0	176	3	M10	29	M10	17,5
353674040800	3674-250	250	85,0	5	200	76,0	224	3	M12	34	M12	29,0
353674050000	3674-315	315	94,0	5	260	103,0	286	3	M16	43	M16	50,0
353674100100	3674-400	400	105,0	5	330	136,0	362	3	M16	55	M16	85,0
353674070300	3674-500	500	119,0	5	420	190,0	458	6	M16	60	M16	145,0
353674080500	3674-630	630	129,0	7	545	252,0	586	6	M16	70	M16	250,0
353674181900	3674-800	800	159,0	7	710	281,4	760	8	M20	70	M20	385,0
353674110300	3674-1000	1000	171,0	7	910	408,0	950	8	M24	88	M24	690,0

Большие размеры - на заказ!

Стандартная комплектация

- 1 Комплект прямых кулачков
- 1 комплект обратных кулачков
- 1 Ключ

Запасные части стр. 82-95
Техн. характеристики стр. 98-102

Тип 3674

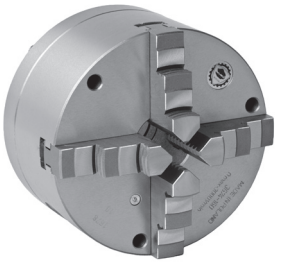

6350 DIN · Материал корпуса: ЧУГУН

- Закаленные и отшлифованые поверхности увеличивают срок эксплуатации при сохранении точности и повторяемости
- Патроны с диаметром 1000 мм и выше оснащены дополнительными Т-образными пазами
- Возможности крепления: переходной фланец может быть соединен с патроном сквозными болтами спереди или болтами с обратной стороны патрона

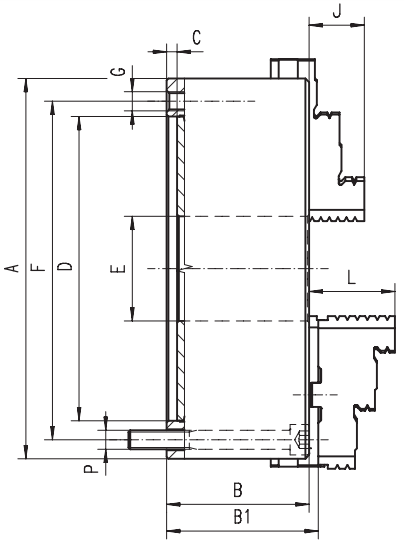

Q - Количество крепежных болтов

Код	Тип	A	B	B1	C	D H7	E	F	Q	G	L	P	кг.
353675210200	3675-125	125	56,0	60,8	4	95	32,0	108	3	M8	40,0	M8	5,0
353674220600	3675-160	160	64,5	69,3	4	125	42,0	140	3	M10	43,0	M10	10,0
353674230800	3675-200	200	75,0	79,8	4	160	55,0	176	3	M10	45,0	M10	17,5
353674240000	3675-250	250	85,0	88,8	5	200	76,0	224	3	M12	53,0	M12	29,0
353674250100	3675-315	315	94,0	99,1	5	260	103,0	286	3	M16	57,0	M16	50,0
353675270300	3675-400	400	105,0	113,8	5	330	136,0	362	3	M16	67,0	M16	85,0
353675271600	3675-500	500	119,0	129,8	5	420	190,0	458	6	M16	79,0	M16	145,0
353675272900	3675-630	630	129,0	140,3	7	545	252,0	586	6	M16	87,0	M16	250,0
353675280500	3675-800	800	159,0	170,3	7	710	281,4	760	8	M20	87,0	M20	385,0
353675290700	3675-1000	1000	171,0	179,8	7	910	408,0	950	8	M24	99,5	M24	690,0

Большие размеры - на заказ!

Стандартная комплектация

- 1 Комплект каленых накладных
- 1 Комплект реек
- 1 Ключ

Запасные части стр. 82-95
Техн. характеристики стр. 98-102

Тип 3675

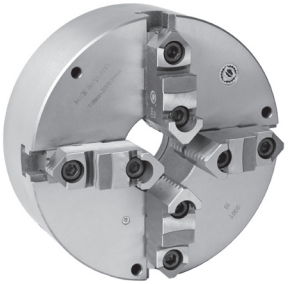

6350 DIN · Материал корпуса: ЧУГУН

Тип 3806

Стандартная комплектация

- 1 Комплект прямых кулачков
- 1 комплект обратных кулачков
- 1 Ключ

Запасные части стр. 82-95
Техн. характеристики стр. 98-102

Код	Тип	A	B	C	D H7	E	F	Q	G	J	кг.
353806030400	3806-200	200	75	4	160	55	176	6	M10	29	17,5
353806040600	3806-250	250	85	5	200	76	224	6	M12	34	29,0
353806050800	3806-315	315	94	5	260	103	286	6	M16	43	50,0
353806060000	3806-400	400	105	5	330	136	362	6	M16	55	85,0
353806070100	3806-500	500	120	5	420	190	458	6	M16	60	145,0
353806080300	3806-630	630	135	7	545	252	586	6	M16	70	250,0

Большие размеры - на заказ!

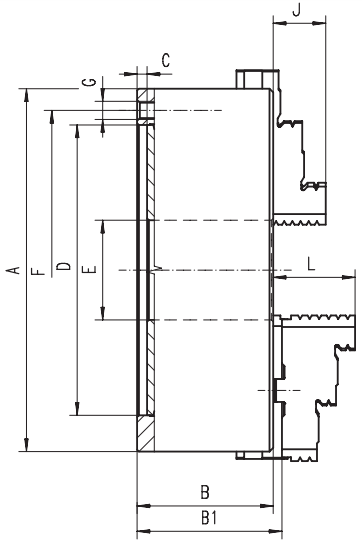

- Закаленные и отшлифованые поверхности увеличивают срок эксплуатации при сохранении точности и повторяемости
- Сбалансированный спиральный диск и патрон, позволяет избежать избыточных вибрации при высоких оборотах
- Устанавливается на шпиндель станка через переходной фланец

Q - Количество крепежных болтов

Тип 3807

Стандартная комплектация

- 1 Комплект каленых накладных
- 1 Комплект реек
- 1 Ключ

Запасные части стр. 82-95
Техн. характеристики стр. 98-102

Код	Тип	A	B	B1	C	D H7	E	F	Q	G	L	кг.
353807030200	3807-200	200	75	79,8	4	160	55	176	6	M10	45	17,5
353807040400	3807-250	250	85	88,8	5	200	76	224	6	M12	53	29,0
353807050600	3807-315	315	94	99,1	5	260	103	286	6	M16	57	50,0
353807060800	3807-400	400	105	113,8	5	330	136	362	6	M16	67	85,0
353807070000	3807-500	500	120	130,8	5	420	190	458	6	M16	79	145,0
353807080100	3807-630	630	135	146,3	7	545	252	586	6	M16	87	250,0

Большие размеры - на заказ!

http://vpspt.ru • e-mail: volgaooo@yandex.ru • tel. +7 (8352) 37 87 30 • fax +7 (8352) 50 01 10

Код	Тип	A	B	C	D H7	E	F	Q	G	J	кг.
353804030800	3804-200	200	75	4	160	55	176	6	M10	29	17,5
353804040000	3804-250	250	85	5	200	76	224	6	M12	34	29,0
353804050100	3804-315	315	94	5	260	103	286	6	M16	43	50,0
353804060300	3804-400	400	105	5	330	136	362	6	M16	55	85,0
353804070500	3804-500	500	120	5	420	190	458	6	M16	60	145,0
353804080700	3804-630	630	135	7	545	252	586	6	M16	70	250,0

Большие размеры - на заказ!

Стандартная комплектация

1 Комплект прямых кулачков

1 комплект обратных кулачков

1 Ключ

Запасные части стр. 82-95
Техн. характеристики стр. 98-102

Тип 3804

- Закаленные и отшлифованые поверхности увеличивают срок эксплуатации при сохранении точности и повторяемости
- Патроны с диаметром 500 мм и выше оснащены дополнительными Т-образными пазами
- Устанавливается на шпиндель станка через переходной фланец

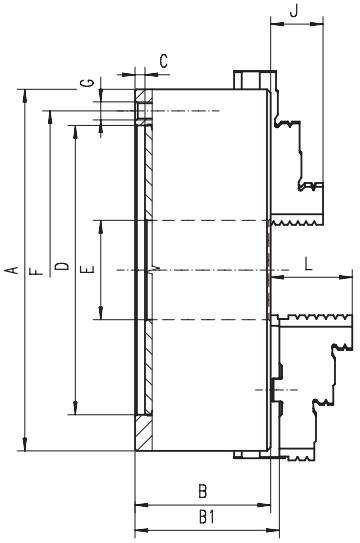

Q - Количество крепежных болтов

Код	Тип	A	B	B1	C	D H7	E	F	Q	G	L	кг.
353805030600	3805-200	200	75	79,8	4	160	55	176	6	M10	45	17,5
353805040800	3805-250	250	85	88,8	5	200	76	224	6	M12	53	29,0
353805050000	3805-315	315	94	99,1	5	260	103	286	6	M16	57	50,0
353805060100	3805-400	400	105	113,8	5	330	136	362	6	M16	67	85,0
353805070300	3805-500	500	120	130,8	5	420	190	458	6	M16	79	145,0
353805080500	3805-630	630	135	146,3	7	545	252	586	6	M16	87	250,0

Большие размеры - на заказ!

Стандартная комплектация

1 Комплект каленых накладных

1 Комплект реек

1 Ключ

Запасные части стр. 82-95
Техн. характеристики стр. 98-102

Тип 3805

Тип 3597

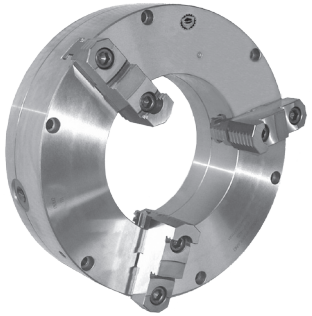

Код	Тип	A	B	C	D	E	F	F1	J	Q	M	M1	Диапазон зажима [мм]	Макс. об/мин	кг.
353597030900	3597-315	315	97	5	260	145	286	286,0	56,9	3	M16	M16x	40 - 315	2500	47
353597040000	3597-405	405	110	5	330	220	362	381,0	67	6	M16	M12	138 - 406	1000	73
353597050200	3597-515	515	120	5	420	320	458	481,5	79	6	M16	M16	264 - 516	800	120
353597060400	3597-660	660	140	7	545	406	586	620,0	87	6	M16	M16	349 - 630	600	230
353597110600	3597-800	800	150	7	710	460	760	760,0	-	6	M20	M20	260 - 460	700	398
353597120800	3597-1000	1000	171	10	910	572	950	950,0	99,5	6	M24	M24	350 - 1000	500	650

Большие размеры - на заказ!

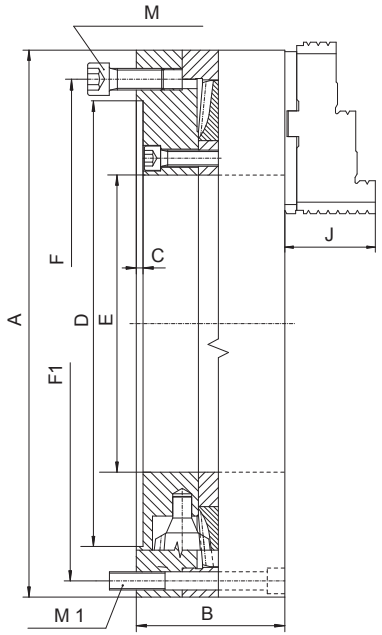

- Токарные патроны BISON OIL COUNTRY CHUCKS передназначены для крепления длинных предметов или труб на обычных или специализированных станках
- Стальной корпус обеспечивает большую жесткость и большую износостойкостью, что позволяет выдерживать патронам высокие нагрузки
- Закаленные и отшлифованые поверхности увеличивают срок эксплуатации при сохранении точности и повторяемости
- Сбалансированный спиральный диск и патрон, позволяет избежать избыточных вибрации при высоких оборотах
- Высокая сила зажима
- Высокая точность обработки
- Патроны могут работать индивидуально или в парах, смонтированы на противоположных сторонах шпинделя станка, обеспечивая единую вертикальную позицию кулачков в обоих патронах

Стандартная комплектация

- 1 Комплект реек
- 1 Комплект каленых накладных
- 1 Комплект кулачков накладных мягких
- 1 Ключ

Запасные части стр. 82-95

Техн. характеристики стр. 98-102

[1] Патрон 3597-315 продаем без кулачков мягких накладных • Q - Количество крепежных болтов

http://vpspt.ru • e-mail: volgaooo@yandex.ru • tel. +7 (8352) 37 87 30 • fax +7 (8352) 50 01 10

Код	Тип	A	B	C	D	E	F	F1	Q	M	M1	W	W1	L	a	b	c	h	Диапазон зажима [мм]	Макс. об/мин	кг.
353295040500	3295-400	400	105	6	362	220	381,0	-	6	M12	-	30°	-	-	120	M16	19,04	12,7	168 - 288	500	57,7
353295050700	3295-500	508	120	8	462	320	481,5	-	6	M16	-	30°	-	-	120	M20	19,04	12,7	250 - 380	350	75,8
353295060900	3295-660	660	135	14	580	406	620,0	-	6	M16	-	30°	-	-	127	M20	19,04	12,7	376 - 497	250	128,9
353295070000	3295-800	800	151	7	710	410	-	460	6	-	M24	-	30°	25	225	M20	19,04	12,7	260 - 566	200	212,0
353295053500	3295-1000	1000	171	10	910	572	950,0	950	6	M24	M24	30°	30°	35°	290	M22	19,04	12,7	350 - 880	100	498,0

Большие размеры - на заказ!

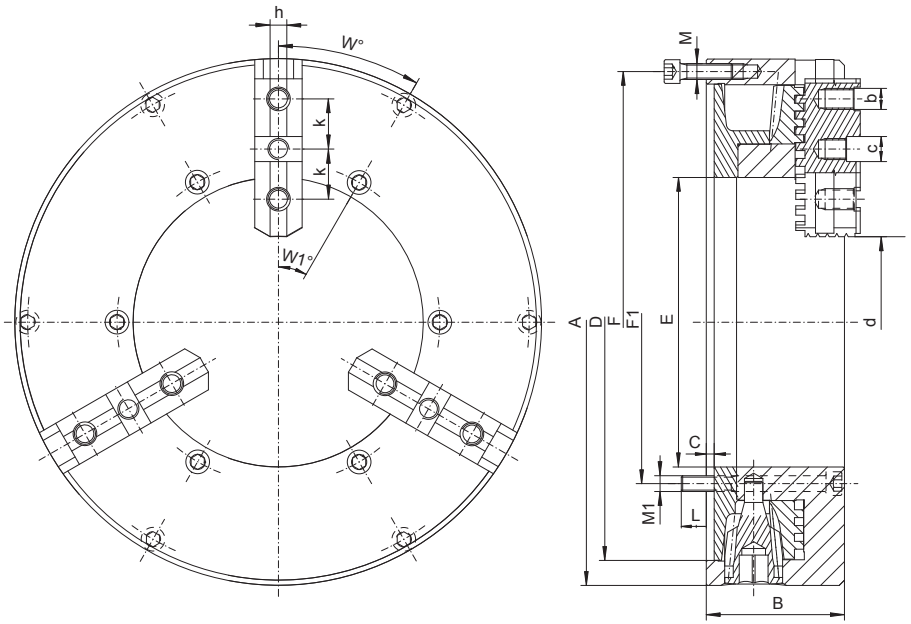

Тип 3295

- Токарные патроны BISON OIL COUNTRY CHUCKS предназначены для крепления длинных предметов или труб на обычных или специализированных станках
- Закаленные и отшлифованые поверхности увеличивают срок эксплуатации при сохранении точности и повторяемости
- Высокая сила зажима
- Высокая точность обработки
- Детали имееют повышенную прочность
- Патроны могут работать индивидуально или в парах, смонтированы на противоположных сторонах шпинделя станка, обеспечивая единую вертикальную позицию **кулачков в** обоих патронах

Q - Количество крепежных болтов

Стандартная комплектация

1 Комплект кулачков накладных мягких

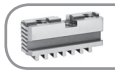
1 Комплект реек

1 Ключ

Запасные части стр. 82-95
Техн. характеристики стр. 98-102

Тип 3515 HD

Код	Тип	конус 1:4	A	B	C	D	E	F	I	L	M	N	O	P	R	Диапазон крепления[мм]	Сила зажима [daN]	Max. об/мин.	кг.
353581695200	3515-16"-6-4,0" HD	6	400	111	87,0	133,4	103	106,375	6x1/2"-13x4,1/2"	50	54	14H10	21	23	10	25 - 400	6.200	1.400	102,11
353581705700	3515-16"-8-5.3" HD	8	400	111	87,0	171,4	136	139,719	6x5/8"-11x4,1/2"	50	54	14H10	21	23	10	25 -400	6.200	1.400	98,32
353581715900	3515-16"-11-5" HD	11	400	111	87,0	165,1	130	196,869	6x3/4"-10x4"	50	54	14H10	21	23	10	25 -400	6.200	1.400	96,22
353581762000	3515-20"-11-7.5" HD	11	500	119	87,0	235,0	192	196,869	6x3/4"-10x5"	50	54	14H10	21	23	10	45 - 500	7.700	1.000	156,46
353581768600	3515-25"-15-10,75" HD	15	630	144	92,5	330,2	275	285,775	6x7/8"-9x6"	70	75	22H10	33	37	16	80 - 630	8.200	850	278,20
353581770600	3515-25"-20-12,5" HD	20	630	144	92,5	368,3	320	412,775	6x1"-8x5"	70	75	22H10	33	37	16	160 - 630	8.200	850	251,48
353581985300	3515-32"-15-10,75" HD	15	800	150	92,5	330,2	275	285,775	6x7/8"-9x6"	70	75	22H10	33	37	16	130 - 800	9.000	600	502,20
353581988100	3515-32"-20-12,5" HD	20	800	150	92,5	463,5	320	412,775	6x1"-8x5"	70	75	22H10	33	37	16	180 - 800	9.000	600	489,00

Большие размеры - на заказ!

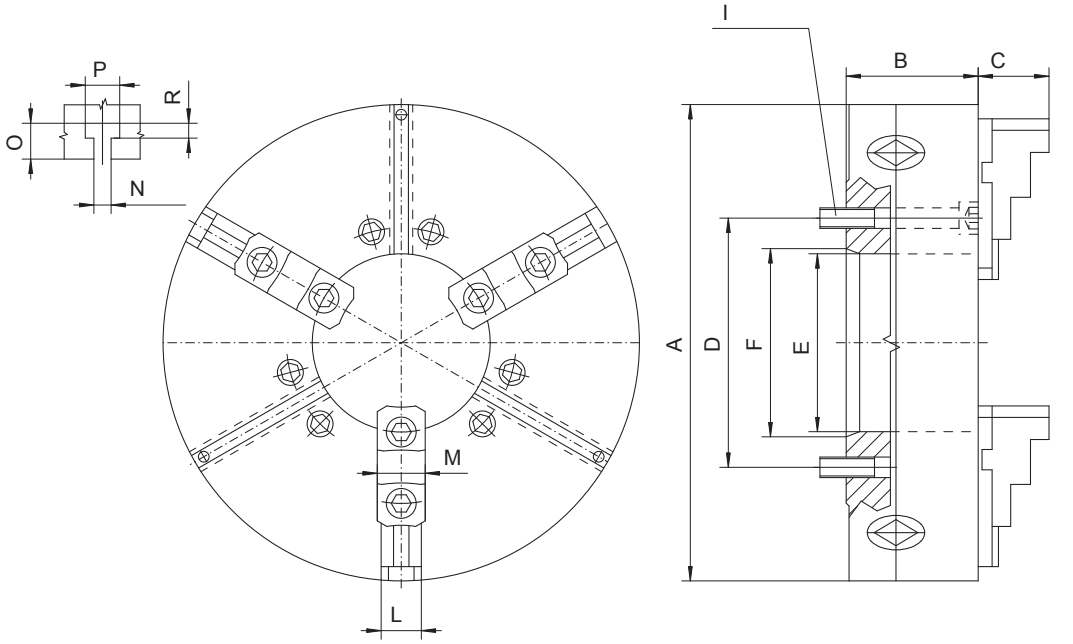

- Токарные патроны BISON OIL COUNTRY CHUCKS предназначены для крепления длинных предметов или труб на обычных или специализированных станках и выдерживать патрону большую нагрузку (HD)
- Стальной корпус повышает срок эксплуатации патрона и обеспечивает большую жесткость и большую износостойкость,
- Закаленные и отшлифованые поверхности увеличивают срок эксплуатации при сохранении точности и повторяемости
- Сбалансированный спиральный диск и патрон, позволяет избежать избыточных вибрации при высоких оборотах
- Высокая сила зажима
- Высокая точность обработки
- Для работы с большой нагрузкой
- Патроны могут работать индивидуально или в парах, смонтированы на противоположных сторонах шпинделя станка, обеспечивая единую вертикальную позицию кулачков в обоих патронахUchwyty w rozmiarach metrycznych dostępne na zamówienie

Стандартная комплектация

1 Комплект реек

1 Комплект каленых накладных

1 Ключ

Запасные части стр. 82-95
Техн. характеристики стр. 98-102

http://vpspt.ru • e-mail: volgaooo@yandex.ru • tel. +7 (8352) 37 87 30 • fax +7 (8352) 50 01 10

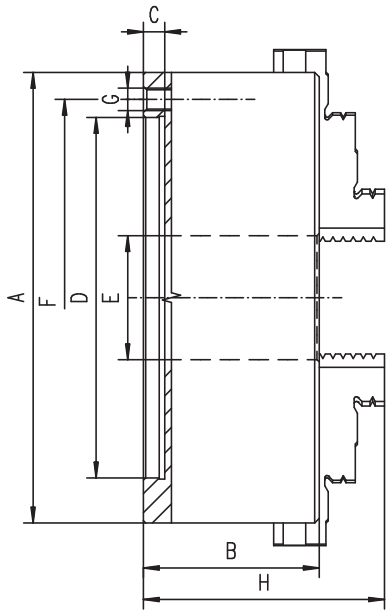

Тип 4505

Код	Тип	A	B	C	D H6	E	F	Q	G	H
354505020000	4505-200	200	96	5,5	160	55	176	6	6xM10	127,0
354505030200	4505-250	250	102	6,0	200	76	224	6	6xM12	135,0
354505040400	4505-315	315	117	6,0	260	103	286	6	6xM16	158,5
354505050600	4505-400	400	123	6,3	330	136	362	6	6xM16	182,0
354505060800	4505-500	500	145	8,0	420	190	458	6	6xM16	206,0
354505070000	4505-630	630	160	10,0	545	252	586	6	6xM16	232,0

Большие размеры - на заказ!

ЧУГУН · 6350 DIN

Тип 4605

Код	Тип	A	B	C	D H6	E	F	Q	G	H
354605020700	4605-200	200	96	5,5	160	55	176	6	6xM10	127,0
354605030900	4605-250	250	102	6,0	200	76	224	6	6xM12	135,0
354605040000	4605-315	315	117	6,0	260	103	286	6	6xM16	158,5
354605050200	4605-400	400	123	6,3	330	136	362	6	6xM16	182,0
354605060400	4605-500	500	145	8,0	420	190	458	6	6xM16	206,0
354605070600	4605-630	630	160	10,0	545	252	586	6	6xM16	232,0

Большие размеры - на заказ!

ЧУГУН · 6350 DIN

- Сочетает в себе самоцентрирующий патрон и патрон с независимым перемещением кулачков.
- Пользователь может настроить независимые кулачки один раз и далее использовать патрон как самоцентрирующий с гарантией высокой повторяемости

Тип 4705

Код	Тип	A	B	C	D H6	E	F	Q	G	H
354705520800	4705-200	200	96	5,5	160	55	176	6	6xM10	127,0
354705530000	4705-250	250	102	6,0	200	76	224	6	6xM12	135,0
354705540100	4705-315	315	117	6,0	260	103	286	6	6xM16	158,5
354705550300	4705-400	400	123	6,3	330	136	362	6	6xM16	182,0
354705560500	4705-500	500	145	8,0	420	190	458	6	6xM16	206,0
354705570700	4705-630	630	160	10,0	545	252	586	6	6xM16	232,0

Большие размеры - на заказ!

СТАЛЬ · 6350 DIN

Q - Количество крепежных болтов

Стандартная комплектация

1 Ккомплект переворачиваю-щихся кулачков

1 Ключ

Тип 4805

Код	Тип	A	B	C	D H6	E	F	Q	G	H
354805520400	4805-200	200	96	5,5	160	55	176	6	6xM10	127,0
354805530600	4805-250	250	102	6,0	200	76	224	6	6xM12	135,0
354805540800	4805-315	315	117	6,0	260	103	286	6	6xM16	158,5
354805550000	4805-400	400	123	6,3	330	136	362	6	6xM16	182,0
354805560100	4805-500	500	145	8,0	420	190	458	6	6xM16	206,0
354805570300	4805-630	630	160	10,0	545	252	586	6	6xM16	232,0

Большие размеры - на заказ!

СТАЛЬ · 6350 DIN

Запасные части стр. 82-95
Техн. характеристики стр. 98-102

ПАТРОНЫ С НЕЗАВИСИМЫМ ПЕРЕМЕЩЕНИЕМ КУЛАЧКОВ

На Ваш специальный заказ предлагаем патроны с независимым перемещением кулачков, зависимо от потребности в размере до 2000мм.

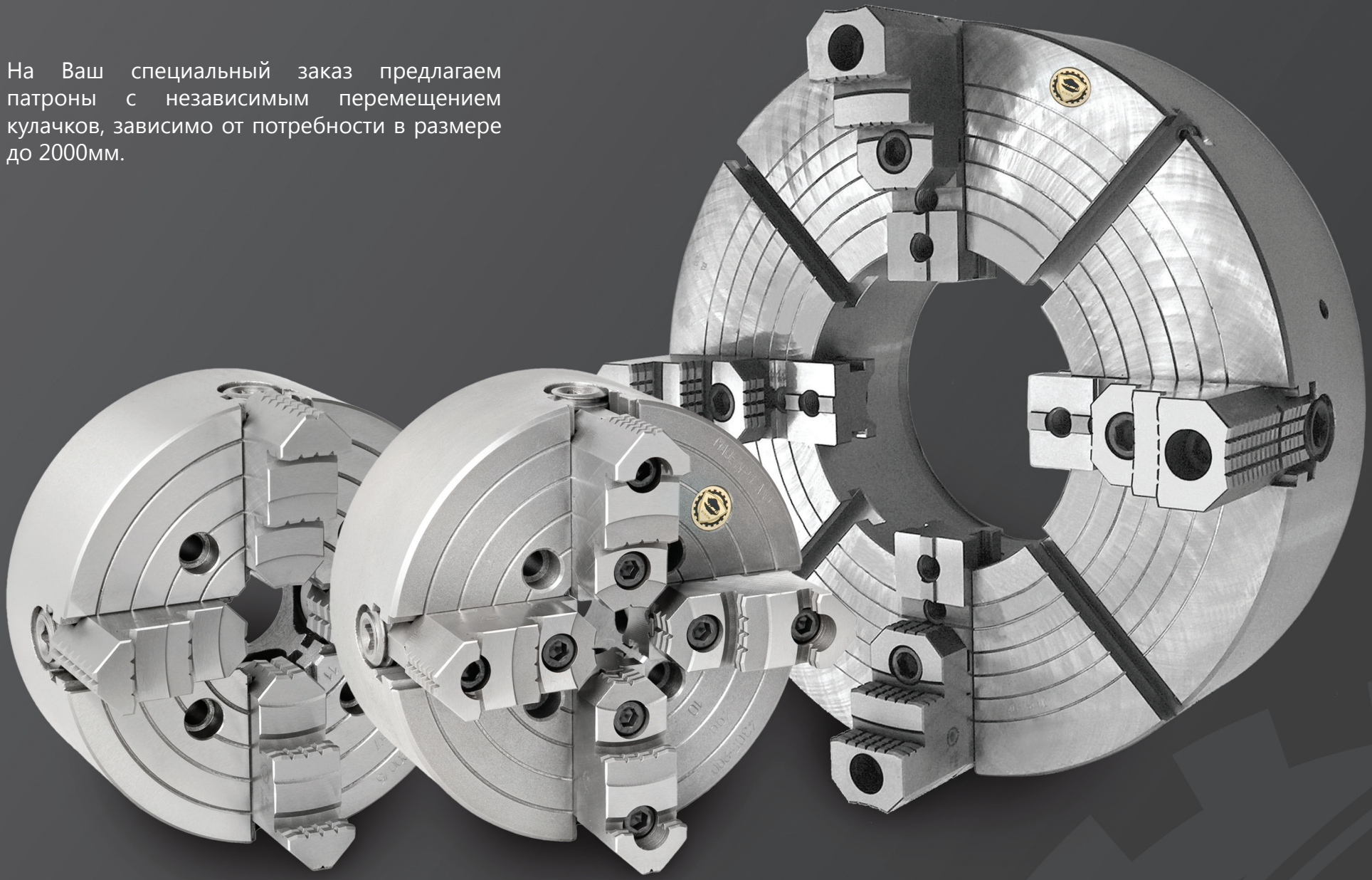

КРЕПЕЖНЫЕ ФЛАНЦЫ И ПРИЖИМЫ

BISON BIAL

Мы предлагаем решения, адаптированные к вашим потребностям

Крепежный элемент с увеличенной силой зажима
- БОЛТ С МЕХАНИЧЕСКИМ УСИЛИТЕЛЕМ MSPD 160 КОМПАНИИ «JAKOB»®.

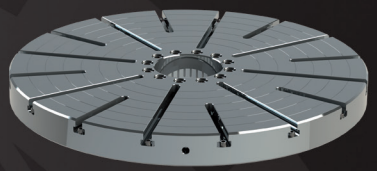

Крепежный фланец
Нестандартные размеры изгатавливаем на заказ.

Прижим
ПРЕДНАЗНАЧЕНЫ К КРЕПЕЖНЫМ ФЛАНЦАМ

Тип 4306

Стандартная комплектация

1 комплект каленых кулачков переворачивающихся

1 Ключ

Запасные части стр. 82-95

Техн. характеристики стр. 98-102

Код	Тип	A	B	C	D H7	E	F	Q	G	J	кг.
354306100300	4306-80	80	32,0	2,5	69,85	20	54,00	4	M6	18,5	1,6
354306101600	4306-85	86	40,0	5,0	62,00	25	72,00	4	M6	17,0	1,9
354306110500	4306-100	100	40,0	2,5	79,38	25	54,00	4	M8	17,0	2,5
354306111800	4306-125	130	43,0	2,5	69,80	26	54,00	4	M8	20,0	4,8
354306112000	4306-160	156	43,0	2,5	82,55	42	69,85	4	M10	20,0	6,6
354306120700	4306-200	200	72,5	5,0	110,00	50	82,60	4	M10	40,3	18,0
354306121000	4306-250	250	77,5	7,0	150,00	65	104,80	4	M12	40,3	27,0
354306130900	4306-315	315	87,0	7,0	175,00	80	133,40	4	M16	49,8	50,0
354306131100	4306-350	350	95,0	7,0	175,00	80	133,40	4	M16	49,8	68,0
354306140000	4306-400	400	92,0	10,0	200,00	100	171,40	4	M16	49,8	86,0
354306150200	4306-500	500	107,0	12,0	270,00	125	235,00	4	M20	59,8	155,0
354306160400	4306-630	630	127,0	12,0	270,00	160	235,00	4	M20	59,8	300,0
354306170600	4306-800	800	147,0	12,0	380,00	200	330,20	4	M24	70,8	576,0
354306180800	4306-915	915	155,0	18,0	370,00	190	330,20	8	M24	70,8	770,0
354306190000	4306-1000	1000	155,0	18,0	370,00	190	330,20	8	M24	70,8	930,0
354306200400	4306-1250	1250	155,0	18,0	550,00	190	500,00	8	M24	70,8	1450,0

Большие размеры - на заказ!

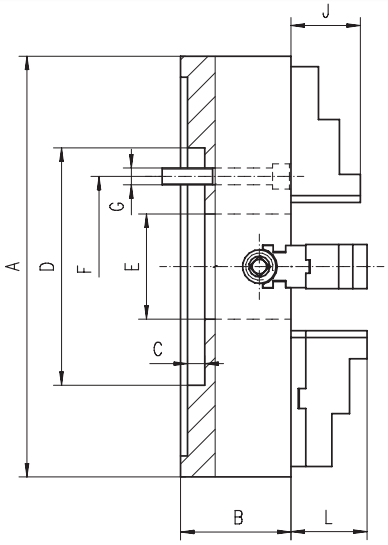

■ Патроны с диаметром 250 мм и выше оснащены дополнительными Т-образными пазами,

Q - Количество крепежных болтов

Тип 4307

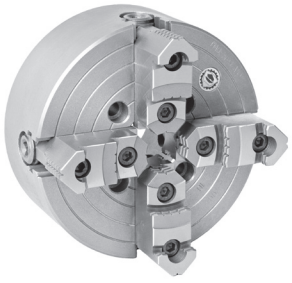

Стандартная комплектация

1 Комплект каленых накладных

1 Комплект реек

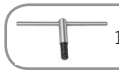

1 Ключ

Запасные части стр. 82-95

Техн. характеристики стр. 98-102

Код	Тип	A	B	C	D H7	E	F	Q	G	L	кг.
354307110300	4307-200	200	72,5	5	110	50	82,6	4	M10	46,4	18,0
354307111600	4307-250	250	77,5	7	150	65	104,8	4	M12	60,4	27,0
354307120500	4307-315	315	87,0	7	175	80	133,4	4	M16	60,9	50,0
354307130500	4307-400	400	92,0	10	200	100	171,4	4	M16	72,3	86,0
354307250100	4307-500	500	107,0	12	270	125	235,0	4	M20	90,3	155,0
354307260300	4307-630	630	127,0	12	270	160	235,0	4	M20	97,8	300,0
354307270500	4307-800	800	147,0	12	380	200	330,2	4	M24	93,8	576,0
354307280700	4307-915	915	155,0	18	370	190	330,2	8	M24	102,8	770,0
354307290900	4307-1000	1000	155,0	18	370	190	330,2	8	M24	102,8	930,0
354307300300	4307-1250	1250	155,0	18	550	190	500,0	8	M24	102,8	1450,0

Большие размеры - на заказ!

Код	Тип	A	B	C	D	E	F	Q	G	J	кг.
354304050500	4304-200	200	80	5	110	50	82,6	4	M10	40,3	14,0
354304060700	4304-250	250	85	7	150	65	104,8	4	M12	40,3	25,0
354304070900	4304-315	315	95	7	175	80	133,4	4	M16	49,8	39,0
354300630400	4304-350	350	95	7	175	80	133,4	4	M16	49,8	47,5
354304080000	4304-400	400	105	10	200	100	171,4	4	M16	49,8	61,0
354304090200	4304-500	500	120	12	270	125	235,0	4	M20	59,8	105,0
354304100700	4304-630	630	140	12	270	160	235,0	4	M20	59,8	163,0
354304110900	4304-800	800	160	12	380	200	330,0	4	M24	70,8	319,0
354304150600	4304-915	915	170	18	370	190	330,0	8	M24	70,8	350,0
354304130200	4304-1000	1000	170	18	370	190	330,0	8	M24	70,8	410,0
354304140400	4304-1250	1250	190	18	550	190	500,0	8	M24	70,8	950,0

Большие размеры - на заказ!

Стандартная комплектация

1 Комплект каленых кулачков переворачивающихся

1 Ключ

Запасные части стр. 82-95
Техн. характеристики стр. 98-102

Тип 4304

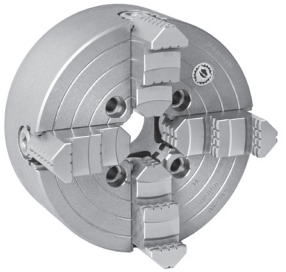

■ Патроны с диаметром 250 мм и выше оснащены дополнительными Т-образными пазами,

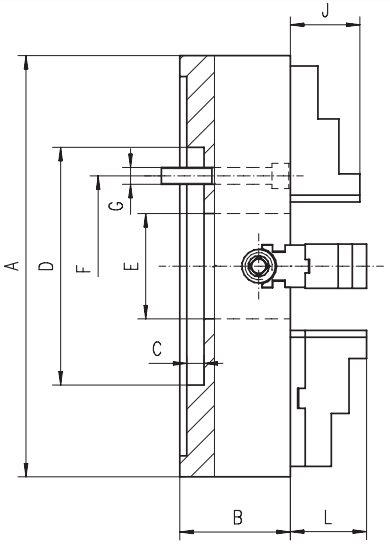

Q - Количество крепежных болтов

Код	Тип	A	B	C	D	E	F	Q	G	L	кг.
354305050300	4305-200	200	80	5	110	50	82,6	4	M10	46,4	14
354305060500	4305-250	250	85	7	150	65	104,8	4	M12	60,4	25
354305070700	4305-315	315	95	7	175	80	133,4	4	M16	60,9	39
354305080900	4305-400	400	105	10	200	100	171,4	4	M16	72,3	61
354305090000	4305-500	500	120	12	270	125	235,0	4	M20	90,3	105
354305100500	4305-630	630	140	12	270	160	235,0	4	M20	97,8	163
354305110700	4305-800	800	160	12	380	200	330,0	4	M24	93,8	319
354305111000	4305-915	915	170	18	370	190	330,0	8	M24	102,8	350
354305120900	4305-1000	1000	170	18	370	190	330,0	8	M24	102,8	410
354305130000	4305-1250	1250	190	18	550	190	500,0	8	M24	102,8	950

Большие размеры - на заказ!

Стандартная комплектация

1 Комплект каленых накладных

1 Комплект реек

1 Ключ

Запасные части стр. 82-95
Техн. характеристики стр. 98-102

Тип 4305

Тип 4314

Стандартная комплектация

1 Комплект каленых кулачков переворачивающихся

1 Ключ

Запасные части стр. 82-95

Техн. характеристики стр. 98-102

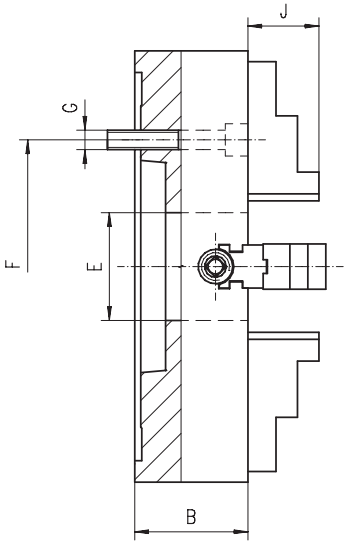

- Патроны с диаметром 250 мм и выше оснащены дополнительными Т-образными пазами,
- Монтируется непосредственно на шпиндель станка по типу "A"

Код	Тип	A	Кон 1:4	B	E	F	Q	G	J	кг.
354314020700	4314-200-4	200	4	80	50	82,6	4	M10	40,3	17,0
354314030900	4314-200-5	200	5	80	50	104,8	4	M10	40,3	17,0
354314040000	4314-200-6	200	6	80	50	133,4	4	M12	40,3	17,0
354314050200	4314-250-4	250	4	85	65	82,6	8	M10	40,3	25,5
354314060400	4314-250-5	250	5	85	65	104,8	8	M10	40,3	25,5
354314070600	4314-250-6	250	6	85	65	133,4	4	M12	40,3	25,5
354314080800	4314-250-8	250	8	85	65	171,4	4	M16	40,3	25,5
354314090000	4314-315-5	315	5	95	80	104,8	4	M10	49,8	40,0
354314100400	4314-315-6	315	6	95	80	133,4	8	M12	49,8	40,0
354314110600	4314-315-8	315	8	95	80	171,4	4	M16	49,8	40,0
354314120800	4314-400-6	400	6	105	100	133,4	8	M12	49,8	65,0
354314130000	4314-400-8	400	8	105	100	171,7	4	M16	49,8	65,0
354314140100	4314-400-11	400	11	105	100	235,0	4	M20	49,8	65,0
354314150300	4314-500-6	500	6	120	100	133,4	4	M12	59,8	114,0
354314160500	4314-500-8	500	8	120	125	171,4	8	M16	59,8	114,0
354314170700	4314-500-11	500	11	120	125	235,0	8	M20	59,8	114,0
354314191300	4314-500-15	500	15	120	125	330,2	4	M24	59,8	114,0
354314190000	4314-630-8	630	8	140	125	171,4	8	M16	59,8	165,0
354314200500	4314-630-11	630	11	140	160	235,0	8	M20	59,8	165,0
354314210700	4314-630-15	630	15	140	160	330,2	4	M24	59,8	165,0
354314220900	4314-800-8	800	8	160	125	171,4	4	M16	70,8	305,0
354314230000	4314-800-11	800	11	160	180	235,0	8	M20	70,8	305,0
354314240200	4314-800-15	800	15	160	200	330,2	8	M24	70,8	305,0
354314250400	4314-800-20	800	20	160	200	463,6	4	M24	70,8	305,0
354314340300	4314-1000-11	1000	11	170	190	235,0	8	M20	70,8	395,0
354314341600	4314-1000-15	1000	15	170	190	330,2	8	M24	70,8	395,0
354314351800	4314-1250-11	1250	11	190	190	235,0	8	M20	70,8	950,0
354314350500	4314-1250-15	1250	15	190	190	330,2	8	M24	70,8	950,0

Большие размеры - на заказ!

Q - Количество крепежных болтов

http://vpspt.ru • e-mail: volgaooo@yandex.ru • tel. +7 (8352) 37 87 30 • fax +7 (8352) 50 01 10

Код	Тип	A	Кон 1:4	B	E	F	Q	G	L	кг.
354315280800	4315-200-4	200	4	80	50	82,6	4	M10	46,4	17,0
354315290000	4315-200-5	200	5	80	50	104,8	4	M10	46,4	17,0
354315300400	4315-200-6	200	6	80	50	133,4	4	M12	46,4	17,0
354315310600	4315-250-4	250	4	85	65	82,6	8	M10	60,4	25,5
354315320800	4315-250-5	250	5	85	65	104,8	8	M10	60,4	25,5
354315330000	4315-250-6	250	6	85	65	133,4	4	M12	60,4	25,5
354315340100	4315-250-8	250	8	85	65	171,4	4	M16	60,4	25,5
354315350300	4315-315-5	315	5	95	80	104,8	4	M10	60,9	40,0
354315360500	4315-315-6	315	6	95	80	133,4	8	M12	60,9	40,0
354315370700	4315-315-8	315	8	95	80	171,4	4	M16	60,9	40,0
354315390000	4315-400-6	400	6	105	100	133,4	8	M12	72,3	65,0
354315400500	4315-400-8	400	8	105	100	171,7	4	M16	72,3	65,0
354315411000	4315-400-11	400	11	105	100	235,0	4	M20	72,3	65,0
354315440200	4315-500-6	500	6	120	100	133,4	4	M12	90,3	114,0
354315420900	4315-500-8	500	8	120	125	171,4	8	M16	90,3	114,0
354315431300	4315-500-11	500	11	120	125	235,0	8	M20	90,3	114,0
354315471000	4315-500-15	500	15	120	125	330,2	4	M24	90,3	114,0
354315450400	4315-630-8	630	8	140	125	171,4	8	M16	97,8	165,0
354315460600	4315-630-11	630	11	140	160	235,0	8	M20	97,8	165,0
354315000100	4315-630-15	630	15	140	160	330,2	4	M24	97,8	165,0
354315480000	4315-800-8	800	8	160	125	171,4	4	M16	93,8	305,0
354315490100	4315-800-11	800	11	160	180	235,0	8	M20	93,8	305,0
354315010300	4315-800-15	800	15	160	200	330,2	8	M24	93,8	305,0
354315020500	4315-800-20	800	20	160	200	463,6	4	M24	93,8	305,0
354315030700	4315-1000-11	1000	11	170	190	235,0	8	M20	102,8	395,0
354315920300	4315-1000-15	1000	15	170	190	330,2	8	M24	102,8	395,0
354315040900	4315-1250-11	1250	11	190	190	235,0	8	M20	102,8	950,0
354315050000	4315-1250-15	1250	15	190	190	330,2	8	M24	102,8	950,0

Большие размеры - на заказ!

Стандартная комплектация

1 Комплект каленых накладных

1 Комплект реек

1 Ключ

Запасные части стр. 82-95
Техн. характеристики стр. 98-102

Тип 4315

- Патроны с диаметром 250 мм и выше оснащены дополнительными Т-образными пазами,
- Монтируется непосредственно на шпиндель станка по типу “A”

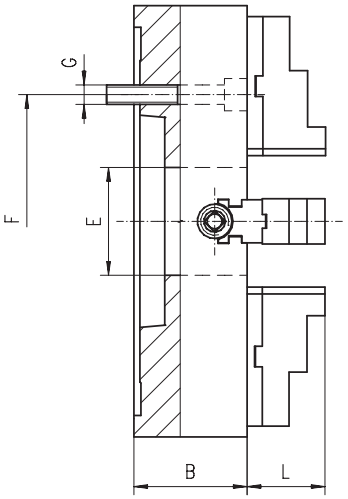

Q - Количество крепежных болтов

Тип 4334

Стандартная комплектация

1 Комплект каленых кулачков переворачивающихся

1 Ключ

Запасные части стр. 82-95

Техн. характеристики стр. 98-102

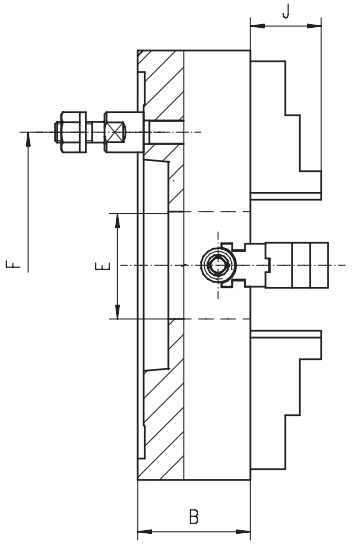

- Патроны с диаметром 250 мм и выше оснащены дополнительными Т-образными пазами,
- Монтируется непосредственно на фланцевый конец шпинделя

Код	Тип	A	Кон 1:4	B	E	F	Q	J	кг.
354334050700	4334-200-4	200	4	80	50,0	85,0	3	40,3	16,5
354334060900	4334-200-5	200	5	80	50,0	104,8	4	40,3	16,5
354334070000	4334-200-6	200	6	80	50,0	133,4	4	40,3	16,5
354334080200	4334-250-5	250	5	85	65,0	104,8	4	40,3	27,5
354334090400	4334-250-6	250	6	85	65,0	133,4	4	40,3	27,5
354334100900	4334-250-8	250	8	85	65,0	171,4	4	40,3	27,5
354334110000	4334-315-5	315	5	95	80,0	104,8	4	49,8	39,5
354334120200	4334-315-6	315	6	95	80,0	133,4	4	49,8	39,5
354334130400	4334-315-8	315	8	95	80,0	171,4	4	49,8	39,5
354334131700	4334-315-11	315	11	95	80,0	235,0	6	49,8	39,5
354334280400	4334-400-5	400	5	105	79,5	104,8	4	49,8	60,0
354334140600	4334-400-6	400	6	105	100,0	133,4	4	49,8	60,0
354334150800	4334-400-8	400	8	105	100,0	171,4	4	49,8	60,0
354334160000	4334-400-11	400	11	105	100,0	235,0	6	49,8	60,0
354334170100	4334-500-6	500	6	120	100,0	133,4	4	59,8	95,5
354334180300	4334-500-8	500	8	120	125,0	171,4	4	59,8	95,5
354334190500	4334-500-11	500	11	120	125,0	235,0	6	59,8	95,5
354334200000	4334-500-15	500	15	120	125,0	330,2	6	59,8	95,5
354334210100	4334-630-8	630	8	140	125,0	171,4	4	59,8	165,0
354334220300	4334-630-11	630	11	140	160,0	235,0	6	59,8	165,0
354334230500	4334-630-15	630	15	140	160,0	330,2	6	59,8	165,0
354334240700	4334-800-8	800	8	160	125,0	171,4	4	70,8	298,0
354334250900	4334-800-11	800	11	160	180,0	235,0	6	70,8	298,0
354334260000	4334-800-15	800	15	160	200,0	330,2	6	70,8	298,0

Большие размеры - на заказ!

Q - Количество крепежных болтов

http://vpspt.ru • e-mail: volgaooo@yandex.ru • tel. +7 (8352) 37 87 30 • fax +7 (8352) 50 01 10

Код	Тип	A	Кон 1:4	B	E	F	Q	L	кг.
354335280200	4335-200-4	200	4	80	50,0	85,0	3	46,4	16,5
354335290400	4335-200-5	200	5	80	50,0	104,8	4	46,4	16,5
354335300900	4335-200-6	200	6	80	50,0	133,4	4	46,4	16,5
354335320200	4335-250-5	250	5	85	65,0	104,8	4	60,4	27,5
354335330400	4335-250-6	250	6	85	65,0	133,4	4	60,4	27,5
354335340600	4335-250-8	250	8	85	65,0	171,4	4	60,4	27,5
354335350800	4335-315-5	315	5	95	80,0	104,8	4	60,9	39,5
354335360000	4335-315-6	315	6	95	80,0	133,4	4	60,9	39,5
354335370100	4335-315-8	315	8	95	80,0	171,4	4	60,9	39,5
354335380300	4335-315-11	315	11	95	80,0	235,0	6	60,9	39,5
354335382900	4335-400-5	400	5	105	79,5	104,8	4	72,3	60,0
354335390500	4335-400-6	400	6	105	100,0	133,4	4	72,3	60,0
354335400000	4335-400-8	400	8	105	100,0	171,4	4	72,3	60,0
354335410100	4335-400-11	400	11	105	100,0	235,0	6	72,3	60,0
354335440700	4335-500-6	500	6	120	100,0	133,4	4	90,3	95,5
354335420300	4335-500-8	500	8	120	125,0	171,4	4	90,3	95,5
354335430500	4335-500-11	500	11	120	125,0	235,0	6	90,3	95,5
354335100700	4335-500-15	500	15	120	125,0	330,2	6	90,3	95,5
354335450900	4335-630-8	630	8	140	125,0	171,4	4	97,8	165,0
354335460000	4335-630-11	630	11	140	160,0	235,0	6	97,8	165,0
354335110900	4335-630-15	630	15	140	160,0	330,2	6	97,8	165,0
354335480400	4335-800-8	800	8	160	125,0	171,4	4	93,8	298,0
354335490600	4335-800-11	800	11	160	180,0	235,0	6	93,8	298,0
354335120000	4335-800-15	800	15	160	200,0	330,2	6	93,8	298,0

Большие размеры - на заказ!

Стандартная комплектация

1 Комплект каленых накладных

1 Комплект реек

1 Ключ

Запасные части стр. 82-95
Техн. характеристики стр. 98-102

Тип 4335

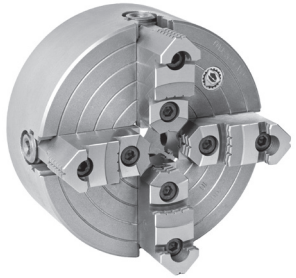

- Патроны с диаметром 250 мм и выше оснащены дополнительными Т-образными пазами,
- Монтируется непосредственно на фланцевый конец шпинделя

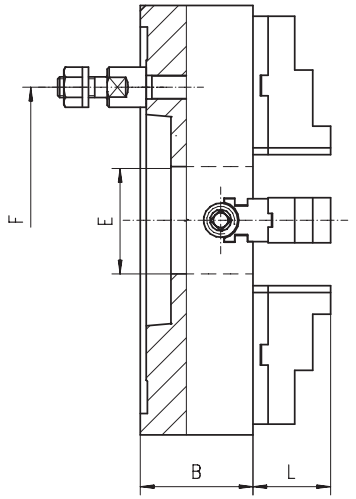

Q - Количество крепежных болтов

Тип 4344

Стандартная комплектация

1 Комплект каленых кулачков переворачивающихся

1 Ключ

Запасные части стр. 82-95

Техн. характеристики стр. 98-102

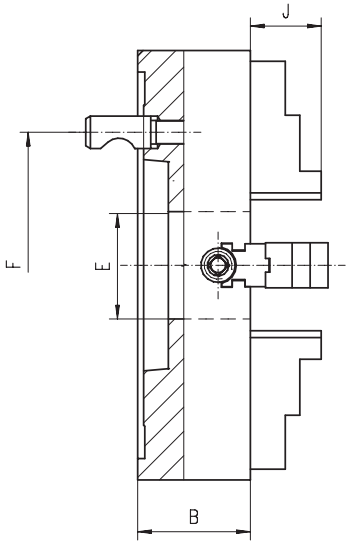

- Патроны с диаметром 250 мм и выше оснащены дополнительными Т-образными пазами,
- Монтируется непосредственно на фланцевый конец шпинделя, система CAMLOCK

Код	Тип	A	Кон 1:4	B	E	F	Q	J	кг.
354344060600	4344-200-3	200	3	80	50	70,6	3	40,3	16,5
354344070800	4344-200-4	200	4	80	50	82,6	3	40,3	16,5
354344080000	4344-200-5	200	5	80	50	104,8	6	40,3	16,5
354344081200	4344-200-6	200	6	80	50	133,4	6	40,3	16,5
354344090100	4344-250-3	250	3	85	50	70,6	3	40,3	27,5
354344100600	4344-250-4	250	4	85	60	82,6	3	40,3	27,5
354344110800	4344-250-5	250	5	85	65	104,8	6	40,3	27,5
354344120000	4344-250-6	250	6	85	65	133,4	6	40,3	27,5
354344122500	4344-250-8	250	8	85	65	171,4	6	40,3	27,5
354344130100	4344-315-5	315	5	95	80	104,8	6	49,8	39,5
354344140300	4344-315-6	315	6	95	80	133,4	6	49,8	39,5
354344150500	4344-315-8	315	8	95	80	171,4	6	49,8	39,5
354344151800	4344-315-11	315	11	95	80	235,0	6	49,8	39,5
354344160700	4344-400-6	400	6	105	100	133,4	6	49,8	60,0
354344170900	4344-400-8	400	8	105	100	171,4	6	49,8	60,0
354344180000	4344-400-11	400	11	105	100	235,0	6	49,8	60,0
354344200700	4344-500-8	500	8	120	125	171,4	6	59,8	95,5
354344210900	4344-500-11	500	11	120	125	235,0	6	59,8	95,5
354344220000	4344-500-15	500	15	120	125	330,2	6	59,8	95,5
354344230200	4344-630-8	630	8	140	125	171,4	6	59,8	165,0
354344240400	4344-630-11	630	11	140	160	235,0	6	59,8	165,0
354344250600	4344-630-15	630	15	140	160	330,2	6	59,8	165,0
354344260800	4344-800-8	800	8	160	125	171,4	6	70,8	298,0
354344270000	4344-800-11	800	11	160	180	235,0	6	70,8	298,0
354344280100	4344-800-15	800	15	160	200	330,2	6	70,8	298,0
354344290300	4344-800-20	800	20	160	200	463,6	6	70,8	298,0

Большие размеры - на заказ!

Q - Количество крепежных болтов

http://vpspt.ru • e-mail: volgaooo@yandex.ru • tel. +7 (8352) 37 87 30 • fax +7 (8352) 50 01 10

Код	Тип	A	Кон 1:4	B	E	F	Q	L	кг.
354345270800	4345-200-3	200	3	80	50	70,6	3	46,4	16,5
354345280000	4345-200-4	200	4	80	50	82,6	3	46,4	16,5
354345290100	4345-200-5	200	5	80	50	104,8	6	46,4	16,5
354345200600	4345-200-6	200	6	80	50	133,4	6	46,4	16,5
354345310800	4345-250-3	250	3	85	50	70,6	3	60,4	27,5
354345320000	4345-250-4	250	4	85	60	82,6	3	60,4	27,5
354345330100	4345-250-5	250	5	85	65	104,8	6	60,4	27,5
354345340300	4345-250-6	250	6	85	65	133,4	6	60,4	27,5
354345342900	4345-250-8	250	8	85	65	171,4	6	60,4	27,5
354345350500	4345-315-5	315	5	95	80	104,8	6	60,9	39,5
354345360700	4345-315-6	315	6	95	80	133,4	6	60,9	39,5
354345370900	4345-315-8	315	8	95	80	171,4	6	60,9	39,5
354345380000	4345-315-11	315	11	95	80	235,0	6	60,9	39,5
354345390200	4345-400-6	400	6	105	100	133,4	6	72,3	60,0
354345400700	4345-400-8	400	8	105	100	171,4	6	72,3	60,0
354345410900	4345-400-11	400	11	105	100	235,0	6	72,3	60,0
354345420000	4345-500-8	500	8	120	125	171,4	6	90,3	95,5
354345430200	4345-500-11	500	11	120	125	235,0	6	90,3	95,5
354345440400	4345-500-15	500	15	120	125	330,2	6	90,3	95,5
354345450600	4345-630-8	630	8	140	125	171,4	6	97,8	165,0
354345460800	4345-630-11	630	11	140	160	235,0	6	97,8	165,0
354345470000	4345-630-15	630	15	140	160	330,2	6	97,8	165,0
354345480100	4345-800-8	800	8	160	125	171,4	6	93,8	298,0
354345490300	4345-800-11	800	11	160	180	235,0	6	93,8	298,0
354345500800	4345-800-15	800	15	160	200	330,2	6	93,8	298,0
354345510000	4345-800-20	800	20	160	200	463,6	6	93,8	298,0

Большие размеры - на заказ!

Стандартная комплектация

1 Комплект каленых накладных

1 Комплект реек

1 Ключ

Запасные части стр. 82-95
Техн. характеристики стр. 98-102

Тип 4345

- Патроны с диаметром 250 мм и выше оснащены дополнительными Т-образными пазами,
- Монтируется непосредственно на фланцевый конец шпинделя, система CAMLOCK

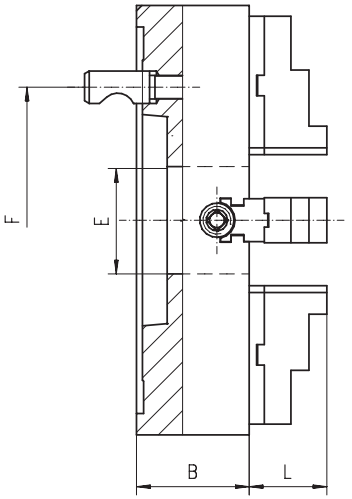

Q - Количество крепежных болтов

Тип 4307 HD

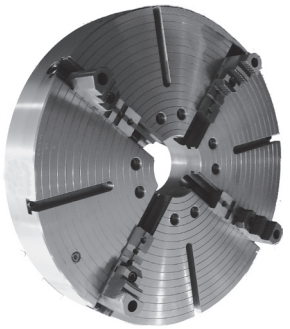

Код	Тип	A	B	C	D	Q	E	F	G	H	I	K	L	N	Диапазон крепления [мм]	Вращающий момент ключа [Nm]	Усилие зажима кулачка [Nm]	Макс. об/мин	кг.
354307140900	4307-1000-520-200 HD	1000	520	200	463,6	8	M24	31	175	187,1	90,7	28	75	22	50 - 1000	500	5.000	430	747
354307160200	4307-1250-520-200 HD	1250	520	200	463,6	8	M24	31	175	187,1	90,7	28	75	22	50 - 1250	500	5.000	350	1.560

Большие размеры - на заказ!

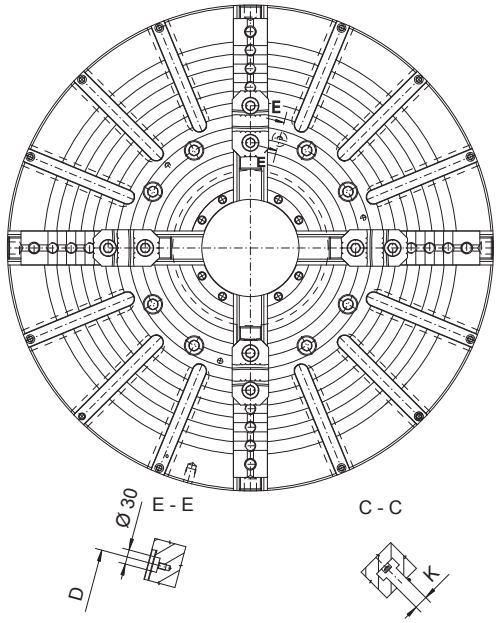

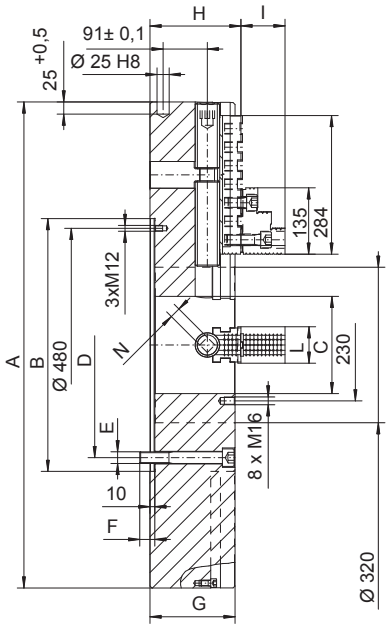

Стандартная комплектация

- 1 Комплект каленых накладных
- 1 Комплект реек
- 1 Ключ

Запасные части стр. 82-95

Техн. характеристики стр. 98-102

- Токарные патроны BISON OIL COUNTRY CHUCKS передназначены для крепления длинных предметов или труб на обычных или специализированных станках и выдерживать патрону большую нагрузку (HD)
- Стальной корпус обеспечивает большую жесткость и большую износостойкостью, что позволяет выдерживать патронам высокие нагрузки
- Патроны могут работать индивидуально или в парах, смонтированы на противоположных сторонах шпинделя станка, обеспечивая единую вертикальную позицию кулачков в обоих патронахВысокая сила зажима
- Высокая точность обработки
- Детали имееют повышенную прочность

Q - Количество крепежных болтов

http://vpspt.ru • e-mail: volgaooo@yandex.ru • tel. +7 (8352) 37 87 30 • fax +7 (8352) 50 01 10

Код	Тип	A	Кон 1:4	B	C	D	Q	E	F	G	H	I	K	L	N	Диапазон крепления [мм]	Вращающий момент ключа [Nm]	Усилие зажима кулачка [Nm]	Макс. об/мин	кг.
354317350000	4317-16"-8-5,3" HD	415	8	139,719	136	171,4	4	M16	21,3	145	154,1	75,7	18	62	19	45-415	350	3.200	1.200	145
354317355300	4317-16"-11-6,5" HD	415	11	196,869	168	235,0	4	M20	25,3	145	154,1	75,7	18	62	19	45-415	350	3.200	1.200	137
354317450000	4317-20"-11-6,5" HD	500	11	196,869	168	235,0	8	M20	25,4	145	154,1	75,7	22	60	19	45-500	350	3.200	1.000	204
354317455400	4317-20"-15-8" HD	500	15	285,775	205	330,2	8	M24	31,4	145	154,1	75,7	22	60	19	45-500	350	3.200	1.000	188
354317555500	4317-25"-15-10,5" HD	630	15	285,775	270	330,2	8	M24	34,1	155	167,1	90,7	22	75	22	50 - 630	400	3.700	850	310
354317559600	4317-25"-20-10,5" HD	630	20	412,775	270	463,6	8	M24	38,1	155	167,1	90,7	22	75	22	50 - 630	400	3.700	850	295
354317560300	4317-25"-20-12,5" HD	630	20	412,775	320	463,6	8	M24	38,1	155	167,1	90,7	22	75	22	100 - 630	400	3.700	850	300
354317655600	4317-28"-15-10,5" HD	710	15	285,775	270	330,2	8	M24	34,1	155	167,1	90,7	22	75	22	75 - 710	450	4.100	750	415
354317660400	4317-28"-20-12,5" HD	710	20	412,775	320	463,6	8	M24	38,1	155	167,1	90,7	22	75	22	100 - 710	450	4.100	750	395
354317755700	4317-32"-15-10,5" HD	800	15	285,775	270	330,2	8	M24	34,1	165	177,1	90,7	22	75	22	75 - 800	450	4.100	600	585
354317765900	4317-32"-20-12,5" HD	800	20	412,775	320	463,6	8	M24	38,1	165	177,1	90,7	22	75	22	115 - 800	450	4.100	600	565
354317769000	4317-32"-20-14,5" HD	800	20	412,775	370	463,6	8	M24	38,1	165	177,1	90,7	22	75	22	155 - 800	450	4.100	600	545
354317780900	4317-40"-28-20,5" HD	1000	28	584,225	530	647,6	8	M30	38,8	175	187,1	90,7	28	75	22	350 - 1000	500	4.500	430	765
354317790000	4317-49"-15-11" HD	1250	15	285,775	281	330,2	8	M24	28,8	175	187,1	90,7	28	75	22	100 - 1250	500	5.000	350	1.606

Большие размеры - на заказ!

Тип 4317 HD

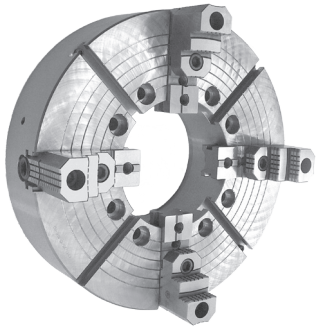

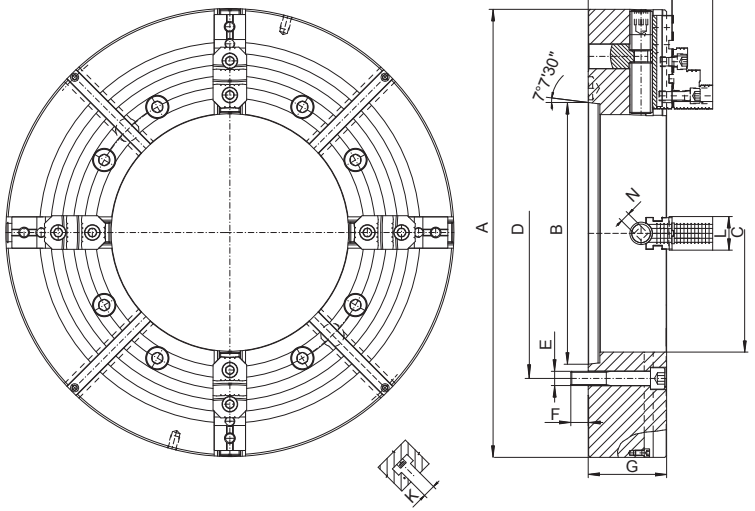

- Токарные патроны BISON OIL COUNTRY CHUCKS передназначены для крепления длинных предметов или труб на обычных или специализированных станках и выдерживать патрону большую нагрузку (HD)
- Стальной корпус обеспечивает большую жесткость и большую износостойкостью, что позволяет выдерживать патронам высокие нагрузки
- Патроны могут работать индивидуально или в парах, смонтированы на противоположных сторонах шпинделя станка, обеспечивая единую вертикальную позицию кулачков в обоих патронахВысокая сила зажима
- Высокая точность обработки
- Детали имеют повышенную прочность

Q - Количество крепежных болтов

Стандартная комплектация

1 Комплект каленых накладных

1 Комплект реек

1 Ключ

Запасные части стр. 82-95
Техн. характеристики стр. 98-102

Тип 4347 HD

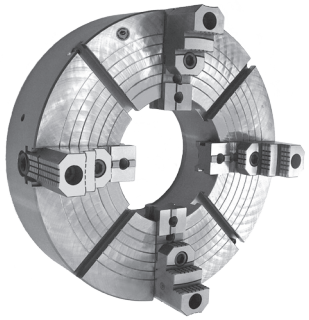

Код	Тип	A	Кон 1:4	B	C	D	E	F	G	H	I	K	L	N	Диапазон крепления [мм]	Вращающий момент ключа [Nm]	Усилие зажима кулачка [Nm]	Макс. об/мин	кг.
354347350100	4347-16"-8-5.3" HD	415	8	139,719	136	171,4	25,4	50,7	145	154,1	75,7	18	60	19	45 - 400	350	3.200	1.200	136
354347355500	4347-16"-11-6,5" HD	415	11	196,869	168	235,0	30,2	60,6	145	154,1	75,7	18	60	19	45 - 400	350	3.200	1.200	128
354347450200	4347-20"-8-5,3" HD	500	8	139,719	136	171,4	25,4	50,7	145	154,1	75,7	22	60	19	45 - 500	350	3.200	1.000	212
354347455600	4347-20"-11-6,5" HD	500	11	196,869	168	235,0	30,2	60,6	145	154,1	75,7	22	60	19	45 - 500	350	3.200	1.000	205
354347650400	4347-28"-11-7,5" HD	710	11	196,869	192	235,0	30,2	60,6	155	167,1	90,7	22	75	22	75 - 710	450	4.100	750	450

Большие размеры - на заказ!

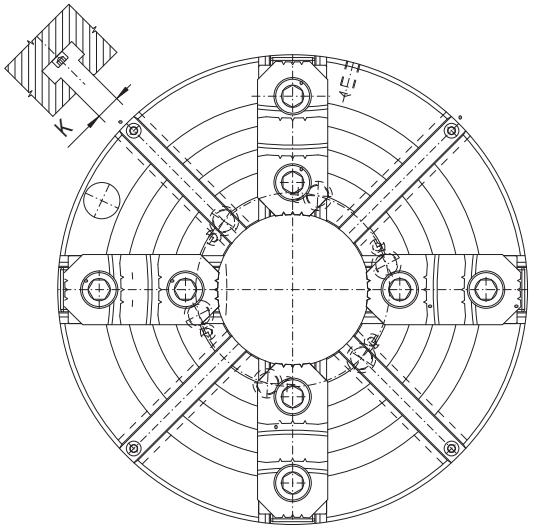

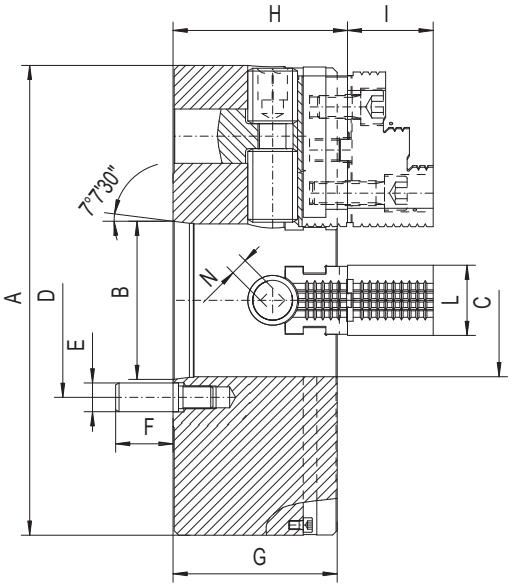

Стандартная комплектация

1 Комплект реек

1 Ключ

Запасные части стр. 82-95
Техн. характеристики стр. 98-102

- Токарные патроны BISON OIL COUNTRY CHUCKS передназначены для крепления длинных предметов или труб на обычных или специализированных станках и выдерживать патрону большую нагрузку (HD)
- Стальной корпус обеспечивает большую жесткость и большую износостойкостью, что позволяет выдерживать патронам высокие нагрузки
- Патроны могут работать индивидуально или в парах, смонтированы на противоположных сторонах шпинделя станка, обеспечивая единую вертикальную позицию кулачков в обоих патронахВысокая сила зажима
- Высокая точность обработки
- Детали имееют повышенную прочность

http://vpspt.ru • e-mail: volgaooo@yandex.ru • tel. +7 (8352) 37 87 30 • fax +7 (8352) 50 01 10

Код	Тип	A	B	B1	L	C	Макс. об/мин	Винт MSP	Усилие зажима кулачка [Nm]	Вращающий момент ключа [Nm]	Диапазон крепления [мм]	кг.
354317250900	4317-800 MSP	800	215	235	108	380	800	Tr 80x5 LH	20.000	100	85-825	800
354317259300	4317-1000 MSP	1000	265	265	110	520	600	Tr 100x6 LH	25.000	130	100-1025	1.000

Тип 4317 MSP

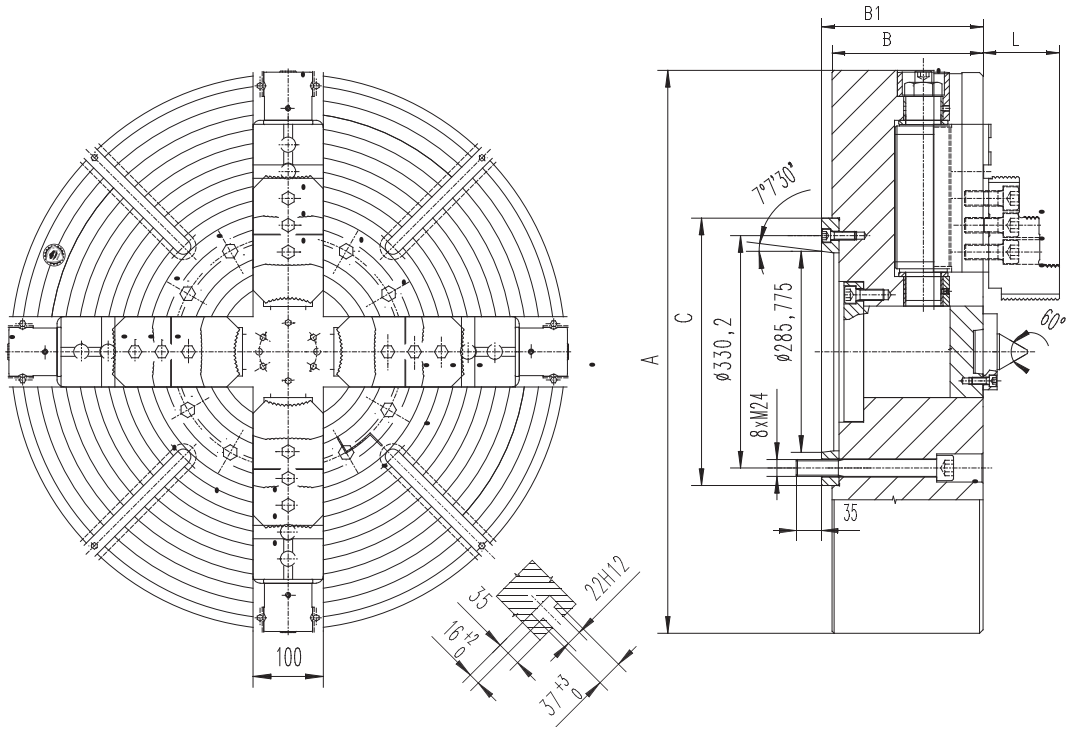

- Токарные патроны BISON OIL COUNTRY CHUCKS предназначены для крепления с большим усилием зажима (нп.обработка коленчатых валов, роторов турбин и других)
- Конструкция патрона позволяет зажимать детапь усилием 20 000 daN для одного кулачка для ø800 и 25 000 daN для одного кулачка для ø1000
- 4 винта MSP компании Jakob® повышают силу зажима
- Стальной корпус обеспечивает большую жесткость и большую износостойкостью, что позволяет выдерживать патронам высокие нагрузки
- Высокая точность обработки
- Детали имееют повышенную прочность
- Патроны оснащены дополнительными Т-образными пазами
- Монтируется непосредственно на шпиндель станка по типу "A"

Стандартная комплектация

- 1 Комплект каленых накладных
- 1 Комплект реек
- 1 Ключ гексагональный
- 1 Ключ

Запасные части стр. 82-95
Техн. характеристики стр. 98-102

СПЕЦИАЛЬНЫЕ ПАТРОНЫ

Чтобы удовлетворить все потребности наших клиентов мы расширили ассортимент продукции самоцентрирующих патронов а также с независимым перемещением кулачков и патроны для специальных задачи как цанговые патроны и патроны с конусом МОРЗЕ.

BISON

Тип 3202

Стандартная комплектация

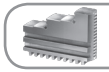
1 Комплект прямых кулачков

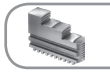
1 комплект обратных кулачков

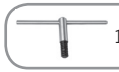
1 Ключ

Запасные части стр. 82-95
Техн. характеристики стр. 98-102

Код	Тип	A	B	C	D H7	E	F	Q	G	J	кг.
353202010000	3202-160	160	74,5	6,5	125	42	140	6	M10	25,0	10,0
353202020100	3202-200	200	83,0	6,5	160	55	176	6	M10	29,0	17,5
353202030300	3202-250	250	96,0	6,0	200	76	224	6	M12	34,0	29,0
353202040500	3202-315	315	111,0	6,3	260	103	286	6	M16	41,3	50,0
353202050700	3202-400	400	120,0	6,0	330	136	362	6	M16	56,0	85,0
353202060900	3202-500	500	140,0	6,0	420	190	458	6	M16	60,0	145,0
353202070000	3202-630	630	135,0	10	545	252	586	6	M16	70,0	265,0

Большие размеры - на заказ!

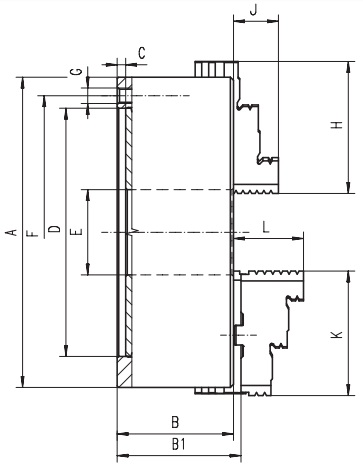

- Оборудованы кулачками с двойном направляющими с тем чтобы обеспечить укрепление стабильности и безопасность при обработке
- Закаленные и отшлифованые поверхности увеличивают срок эксплуатации при сохранении точности и повторяемости
- Устанавливается на шпиндель станка через переходной фланец

Q - Количество крепежных болтов

Тип 3203

Стандартная комплектация

1 Комплект каленых накладных

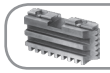
1 Комплект реек

1 Ключ

Запасные части стр. 82-95
Техн. характеристики стр. 98-102

Код	Тип	A	B	B1	C	D H7	E	F	Q	G	L	кг.
353203010800	3203-160	160	74,5	79,3	6,5	125	42	140	6	M10	43,1	10,0
353203020000	3203-200	200	83,0	87,8	6,5	160	55	176	6	M10	45,0	17,5
353203030100	3203-250	250	96,0	99,8	6,0	200	76	224	6	M12	53,0	29,0
353203040300	3203-315	315	111,0	115,1	6,3	260	103	286	6	M16	57,0	50,0
353203050500	3203-400	400	120,0	127,2	6,0	330	136	362	6	M16	67,0	85,0
353203060700	3203-500	500	140,0	150,8	6,0	420	190	458	6	M16	78,5	145,0
353203070900	3203-630	630	155,0	166,3	10	545	252	586	6	M16	87,0	265,0

Большие размеры - на заказ!

http://vpspt.ru • e-mail: volgaooo@yandex.ru • tel. +7 (8352) 37 87 30 • fax +7 (8352) 50 01 10

Код	Тип	A	B	C	D H7	E	F	Q	G	J	кг.
353602010500	3602-160	160	74,5	6,5	125	42	140	6	M10	25,0	10,0
353602020700	3602-200	200	83,0	6,5	160	55	176	6	M10	29,0	17,5
353602030900	3602-250	250	96,0	6,0	200	76	224	6	M12	34,0	29,0
353602040000	3602-315	315	111,0	6,3	260	103	286	6	M16	41,3	50,0
353602050200	3602-400	400	120,0	6,0	330	136	362	6	M16	56,0	85,0
353602060400	3602-500	500	140,0	16,0	420	190	458	6	M16	60,0	145,0
353602070600	3602-630	630	135	10	545	252	586	6	M16	70,0	265,0

Большие размеры - на заказ!

Стандартная комплектация

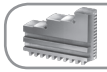
1 Комплект прямых кулачков

1 комплект обратных кулачков

1 Ключ

Запасные части стр. 82-95
Техн. характеристики стр. 98-102

Тип 3602

- Оборудованы кулачками с двойном направляющими с тем чтобы обеспечить укрепление стабильности и безопасность при обработке
- Закаленные и отшлифованые поверхности увеличивают срок эксплуатации при сохранении точности и повторяемости
- Устанавливается на шпиндель станка через переходной фланец

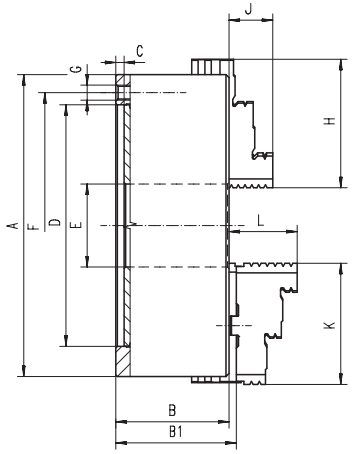

Q - Количество крепежных болтов

Код	Тип	A	B	B1	C	D H7	E	F	Q	G	L	кг.
353603010300	3603-160	160	74,5	79,3	6,5	125	42	140	6	M10	43,1	10,0
353603020500	3603-200	200	83,0	87,8	6,5	160	55	176	6	M10	45,0	17,5
353603030700	3603-250	250	96,0	99,8	6,0	200	76	224	6	M12	53,0	29,0
353603040900	3603-315	315	111,0	116,1	6,3	260	103	286	6	M16	57,0	50,0
353603050000	3603-400	400	120,0	127,2	6,0	330	136	362	6	M16	67,0	85,0
353603060200	3603-500	500	140,0	150,8	16,0	420	190	458	6	M16	78,5	145,0
353603070400	3603-630	630	155	166,3	10	545	252	586	6	M16	87,0	265,0

Большие размеры - на заказ!

Стандартная комплектация

1 Комплект каленых накладных

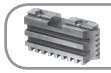
1 Комплект реек

1 Ключ

Запасные части стр. 82-95
Техн. характеристики стр. 98-102

Тип 3603

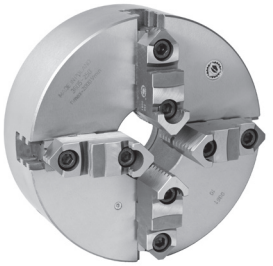

Тип 3564

Стандартная комплектация

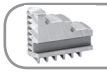
1 Комплект прямых кулачков

1 комплект обратных кулачков

1 Ключ

Запасные части стр. 82-95
Техн. характеристики стр. 98-102

Код	Тип	A	B	C	D	E	F	Q	G	J	кг.
353564020000	3564-100	100	68,0	13	45,000	20	83,0	3	M8	17	3,3
353564030200	3564-125	125	71,5	15	55,000	35	108,0	3	M8	20	5,0
353564040400	3564-160	160	68,6	18	86,000	42	140,0	3	M10	32	9,1
353564050600	3564-200	200	78,0	20	110,000	55	176,0	3	M10	29	15,5
353564060800	3564-250	250	89,0	20	145,000	76	224,0	3	M12	34	26,2
353564070000	3564-315	315	96,2	20	180,000	103	286,0	3	M16	43	46,5
353564080100	3564-400	400	123,0	22	299,237	136	171,5	6	M16	55	90,0
353564090300	3564-500	500	144,0	30	407,160	190	235,0	6	M20	60	171,0
353564100800	3564-630	630	150,0	30	407,160	252	330,2	6	M20	70	302,0
353564200900	3564-800	800	156,0	34	635,000	320	368,3	6	M24	70	550,0
353564211300	3564-1000	1000	185,0	34	635,000	408	463,6	6	M24	88	750,0

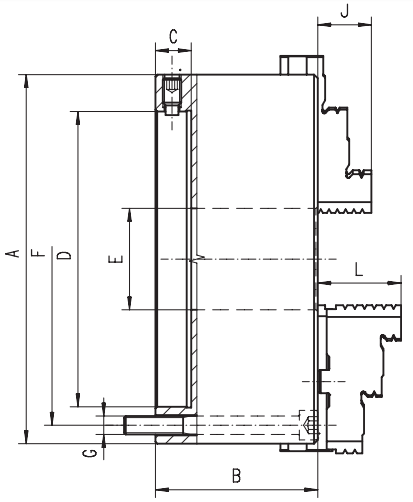

- Стальной корпус обеспечивает большую жесткость и большую износостойкостью, что позволяет выдерживать патронам высокие нагрузки
- Закаленные и отшлифованые поверхности увеличивают срок эксплуатации при сохранении точности и повторяемости
- Сбалансированный спиральный диск и патрон, позволяет избежать избыточных вибрации при высоких оборотах
- Повторяемость: 0,015 мм
- Превосходная точность: небольшие винты по внешней стороне позволяют скорректировать положение патрона так, что практически будет отсутствовать биение (корректирующие точность до 0,005 мм)
- Закрепление заготовки корректируется в зависимости от необходимой концентричности с помощью 4 (8 для размеров 400 мм, 500 мм, 630 мм) радиально расположенных регулировочных винтов
- Патрон большой точности передназначен длявсех видов обработки , с особым акцентом на шлиферные и фрезерные станки
- Устанавливается на шпиндель станка через переходной фланец

Q - Количество крепежных болтов

Тип 3565

Стандартная комплектация

1 Комплект каленых накладных

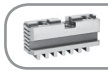
1 Комплект реек

1 Ключ

Запасные части стр. 82-95
Техн. характеристики стр. 98-102

Код	Тип	A	B	C	D	E	F	Q	G	L	кг.
353565030000	3565-125	125	71,5	15	55,000	35	108,0	3	M8	40,0	5,0
353565040200	3565-160	160	68,6	18	86,000	42	140,0	3	M10	43,0	9,1
353565050400	3565-200	200	78,0	20	110,000	55	176,0	3	M10	45,0	15,5
353565060600	3565-250	250	89,0	20	145,000	76	224,0	3	M12	53,0	26,2
353565070800	3565-315	315	96,2	20	180,000	103	286,0	3	M16	57,0	46,5
353565080000	3565-400	400	123,0	22	299,237	136	171,5	6	M16	67,0	90,0
353565090100	3565-500	500	144,0	30	407,160	190	235,0	6	M20	79,0	171,0
353565100600	3565-630	630	150,0	30	407,160	252	330,2	6	M20	87,0	302,0
353565200700	3565-800	800	156,0	34	635,000	320	368,3	6	M24	87,0	550,0
353565211100	3565-1000	1000	185,0	34	635,000	408	463,6	6	M24	99,5	750,0

http://vpspt.ru • e-mail: volgaooo@yandex.ru • tel. +7 (8352) 37 87 30 • fax +7 (8352) 50 01 10

Код	Тип	A	B	C мин	D	E мин	F	Q	G	J	кг.
353264002300	3264-80	80	59,0	3	56	16	67	3	M6	13,0	2,8
353264000800	3264-100	100	69,0	4	70	20	83	3	M8	17,0	3,5
353264010000	3264-125	125	70,0	5	95	32	108	3	M8	20,0	5,6
353264020100	3264-160	160	80,5	5	125	42	140	3	M10	32,0	10,0
353264030300	3264-200	200	91,0	5	160	55	176	3	M10	29,0	17,2
353264040500	3264-250	250	103,0	6	200	76	224	3	M12	34,5	34,5
353264050700	3264-315	315	120,0	6	260	103	286	3	M16	41,3	57,5

Стандартная комплектация

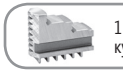
1 Комплект прямых кулачков

1 комплект обратных кулачков

1 Ключ

Запасные части стр. 82-95
Техн. характеристики стр. 98-102

Тип 3264

ЧУГУН

- Закаленные и отшлифованые поверхности увеличивают срок эксплуатации при сохранении точности и повторяемости
- Повторяемость: 0,015 мм
- Превосходная точность: небольшие винты по внешней стороне позволяют скорректировать положение патрона так, что практически будет отсутствовать биение (корректирующие точность до 0,005 мм)
- Патрон с закрепленной заготовкой корректируется до требуемого значение по концентричности посредством 3 тангенциально расположенных винтов
- Закаленные винты для корректировки биения шпинделя
- Этот прецизионный патрон сделан для универсального использования, но особенно подходит для шлифовальных станков
- Устанавливается на шпиндель станка через переходной фланец

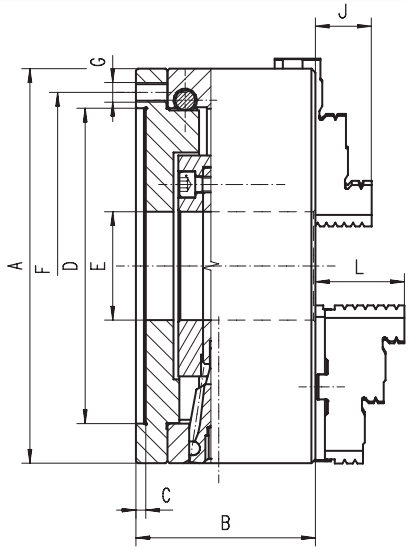

Q - Количество крепежных болтов

Код	Тип	A	B	C мин	D	E мин	F	Q	G	L	кг.
353265010800	3265-125	125	70,0	5	95	32	108	3	M8	40,0	6,0
353265020000	3265-160	160	80,5	5	125	42	140	3	M10	43,0	10,5
353265030100	3265-200	200	91,0	5	160	55	176	3	M10	45,0	18,0
353265040300	3265-250	250	103,0	6	200	76	224	3	M12	52,6	36,0
353265050500	3265-315	315	120,0	6	260	103	286	3	M16	56,9	59,0

Стандартная комплектация

1 Комплект каленых накладных

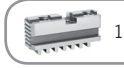
1 Комплект реек

1 Ключ

Запасные части стр. 82-95
Техн. характеристики стр. 98-102

Тип 3265

ЧУГУН

Тип 3864

Стандартная комплектация

- 1 Комплект прямых кулачков
- 1 комплект обратных кулачков
- 1 Ключ

Запасные части стр. 82-95
Техн. характеристики стр. 98-102

Код	Тип	A	B	C	D H7	E	F	Q	G	J	кг.
353864030100	3864-125	125	71,5	15	55,000	35	108,0	3	M8	20	6,2
353864040300	3864-160	160	68,6	18	86,000	42	140,0	3	M10	32	10,5
353864050500	3864-200	200	78,0	20	110,000	55	176,0	3	M10	29	17,5
353864060700	3864-250	250	89,0	20	145,000	76	224,0	3	M12	34	33,0
353864070900	3864-315	315	96,2	20	180,000	103	286,0	3	M16	41	56,0
353864080000	3864-400	400	123,0	22	299, 237	136	171,5	6	M16	55	99,0
353864090200	3864-500	500	144,0	30	407,160	190	235,0	6	M20	60	180,0
353864100700	3864-630	630	150,0	30	407,160	252	330,2	6	M20	70	326,0
353864110900	3864-800	800	156,0	34	635,000	320	368,3	6	M24	70	550,0
353864120000	3864-1000	1000	185,0	34	635,000	408	463,6	6	M24	88	750,0

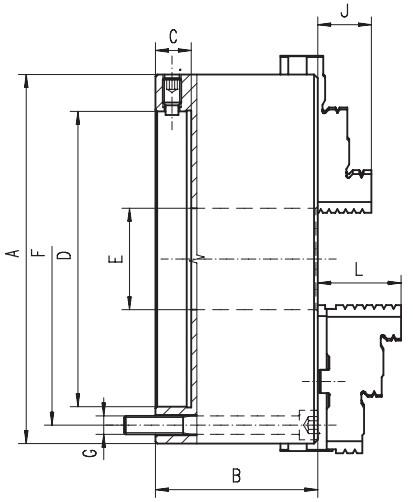

- Стальной корпус обеспечивает большую жесткость и большую износостойкостью, что позволяет выдерживать патронам высокие нагрузки
- Закаленные и отшлифованые поверхности увеличивают срок эксплуатации при сохранении точности и повторяемости
- Сбалансированный спиральный диск и патрон, позволяет избежать избыточных вибрации при высоких оборотах
- Повторяемость: 0,015 мм
- Превосходная точность: небольшие винты по внешней стороне позволяют скорректировать положение патрона так, что практически будет отсутствовать биение (корректирующие точность до 0,005 мм)
- Закрепление заготовки корректируется в зависимости от необходимой концентричности с помощью 4 (8 для размеров 400 мм, 500 мм, 630 мм) радиально расположенных регулировочных винтов
- Этот прецизионный патрон сделан для универсального использования, но особенно подходит для шлифовальных станков
- Устанавливается на шпиндель станка через переходной фланец

Q - Количество крепежных болтов

Тип 3865

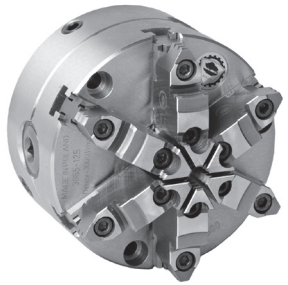

Стандартная комплектация

- 1 Комплект каленых накладных
- 1 Комплект реек
- 1 Ключ

Запасные части стр. 82-95
Техн. характеристики стр. 98-102

Код	Тип	A	B	C	D H7	E	F	Q	G	L	кг.
353865030000	3865-125	125	71,5	15	55,000	35	108,0	3	M8	40,0	6,2
353865040100	3865-160	160	68,6	18	86,000	42	140,0	3	M10	43,0	10,5
353865050300	3865-200	200	78,0	20	110,000	55	176,0	3	M10	45,0	17,5
353865060500	3865-250	250	89,0	20	145,000	76	224,0	3	M12	53,0	33,0
353865070700	3865-315	315	96,2	20	180,000	103	286,0	3	M16	56,0	56,0
353865080900	3865-400	400	123,0	22	299, 237	136	171,5	6	M16	67,0	99,0
353865090000	3865-500	500	144,0	30	407,160	190	235,0	6	M20	79,0	180,0
353865100500	3865-630	630	150,0	30	407,160	252	330,2	6	M20	87,0	326,0
353865110700	3865-800	800	156,0	34	635,000	320	368,3	6	M24	87,0	550,0
353865120900	3865-1000	1000	185,0	34	635,000	408	463,6	6	M24	99,5	750,0

http://vpspt.ru • e-mail: volgaooo@yandex.ru • tel. +7 (8352) 37 87 30 • fax +7 (8352) 50 01 10

Тип 3286

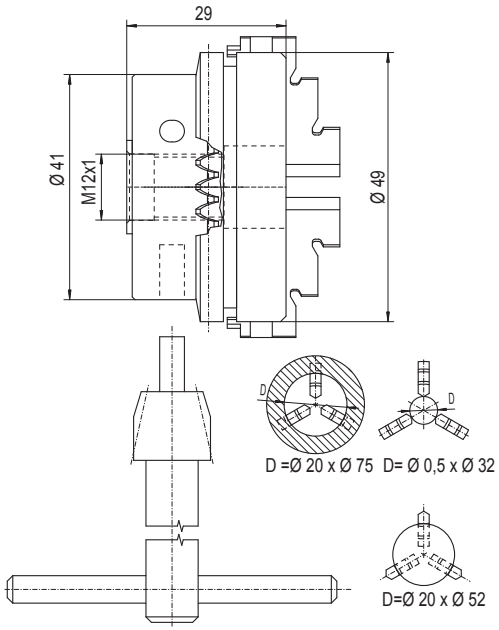

Размер патрона 49 мм

- Специальная компактная конструкция
- Для малых диаметров заготовок
- Подходит для токарных станков с резьбовым шпинделем
- Может использоваться как для работы с металлом, так и для работы с деревом

Стандартная комплектация

1 Комплект каленых кулачков переворачивающихся

1 Ключ

Запасные части стр. 82-95
Техн. характеристики стр. 98-102

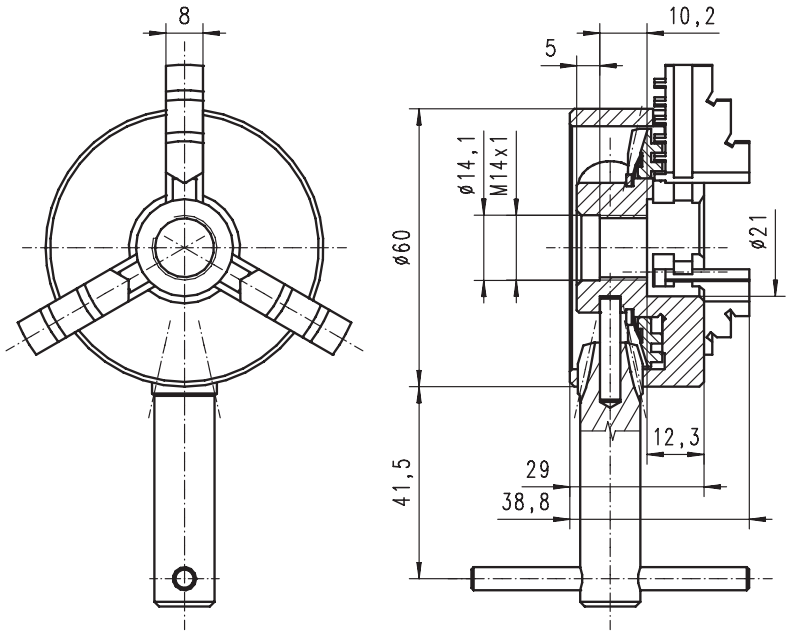

Размер патрона 60мм

Код	Тип	Размер патрона [мм]	шпиндель	Макс. об/мин	кг.
353286009300	3286-49	49	M12x1	4.000	0,50
353286010000	3286-60	60	M14x1	4.000	0,68

Тип 3266

Код	Тип	A	B	C	D	E	F	Q	G	H	J	K	L	Длина ключа [мм]	кг.
353266010600	3266-80	80	35	1,5	48,0	24	39	3	M6	52	35	13	82	100	1,1
353266020800	3266-100	100	40	2,0	75,0	32	62	3	M8	85	42	17	102	125	3,2
353266030000	3266-125	125	48	8,0	70,0	38	56	3	M6	83	51	20	129	160	4,0
353266040100	3266-160	160	52	8,0	78,5	52	65	3	M6	96	70	33	164	200	7,3
353266050300	3266-200	200	66	13,0	115,0	64	84	3	M8	147	85	30	205	200	13,3

- Эти патроны специально предназначены для шлифования спиральных сверл и других режущих инструментов
- Точная настройка размеров 125 мм 160 и 200мм до необходимой соосности с помощью 4 радиально расположенных регулировочных винтов

Размер патрона 80 и 100 мм

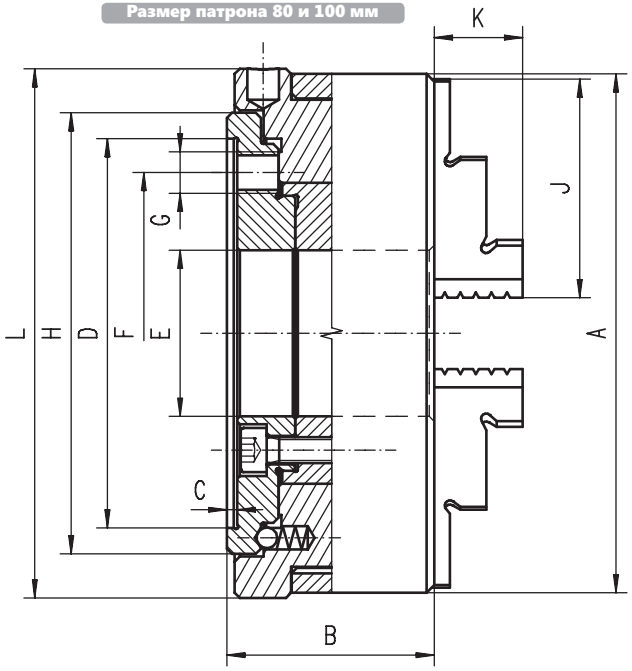

Размер патрона 125, 160 и 200 мм

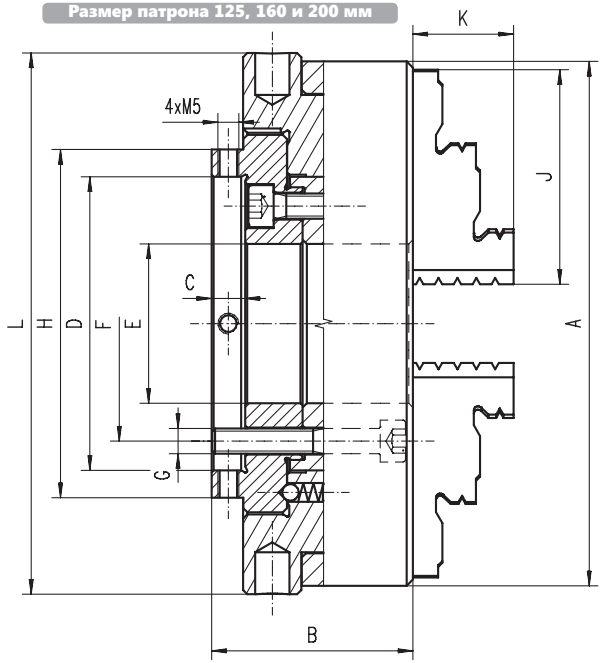

Стандартная комплектация

1 Комплект прямых кулачков

1 комплект обратных кулачков

1 Ключ

Запасные части стр. 82-95
Техн. характеристики стр. 98-102

Q - Количество крепежных болтов

http://vpspt.ru • e-mail: volgaooo@yandex.ru • tel. +7 (8352) 37 87 30 • fax +7 (8352) 50 01 10

Код	Тип	A	B	C	D	E	F	Q	G	H	J	K	L	S	Длина ключа [мм]	кг.
353866020600	3866-80	80	35	1,5	48,0	24	39	3	M6	52	35	22	82	1-23	100	2,0
353866030800	3866-100	100	40	2,0	75,0	32	62	3	M8	85	42	25	102	1,5-31	125	2,8
353866040000	3866-125	125	48	8,0	70,0	38	56	3	M6	83	50	36	128	2-37	160	4,0
353866050100	3866-160	160	52	8,0	78,5	52	65	3	M6	96	58	36	164	3-51	200	7,0

Тип 3866

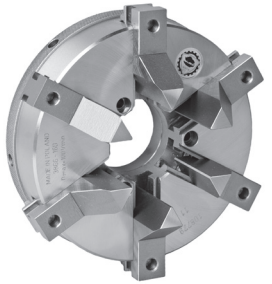

- Эти патроны специально предназначены для шлифования спиральных сверл и других режущих инструментов
- Точная настройка размеров 125 мм и 160мм до необходимой соосности с помощью 4 радиально расположенных регулировочных винтов

Размер патрона 80 and 100 мм

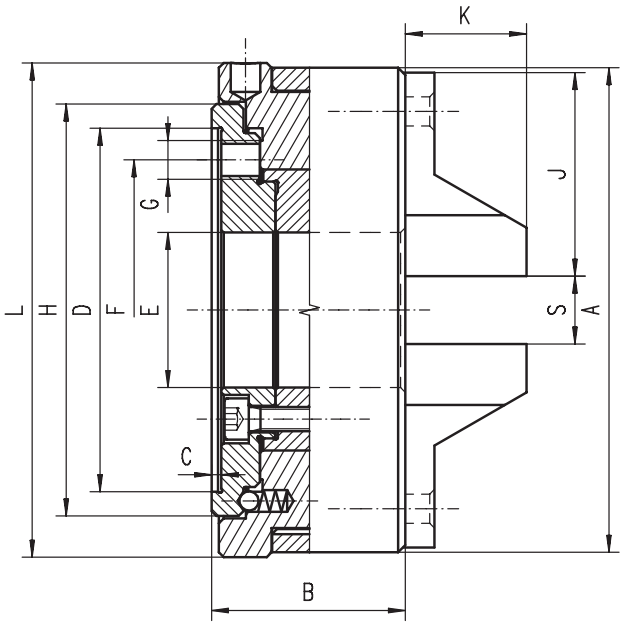

Размер патрона 125 and 160 мм

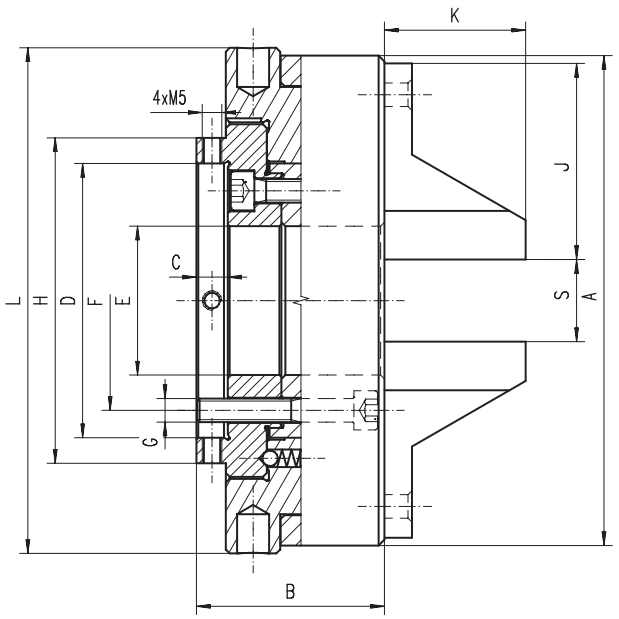

Стандартная комплектация

1 Комплект прямых кулачков

1 Ключ

Запасные части стр. 82-95
Техн. характеристики стр. 98-102

Q - Количество крепежных болтов

1
2
3
4
5
6
3866

Тип 3867

- Эти патроны специально предназначены для шлифования спиральных сверл и других режущих инструментов
- Цилиндрическая посадка (фронтальная установка)

Код	Тип	A	B	C	D	E	F	Q	G	J	K	S	кг.
353867020400	3867-85	85	44	3,9	62	25,5	70	3	M6	32	37	1-25	1,9
353867040800	3867-110	110	50	4,0	86	32,1	95	3	M6	38	33	2,3-32	3,5
353867060100	3867-160	160	79	4,0	125	51,0	140	3	M10	51	51	2,5-50	4,5

Размер патрона 85 и 110 мм

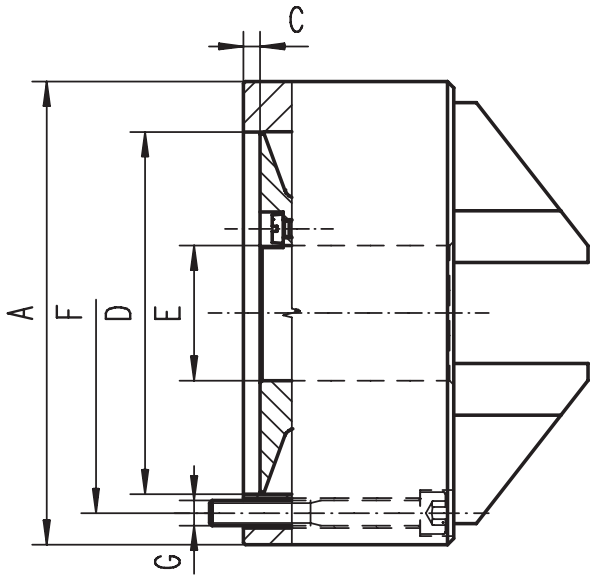

Размер патрона 160 мм

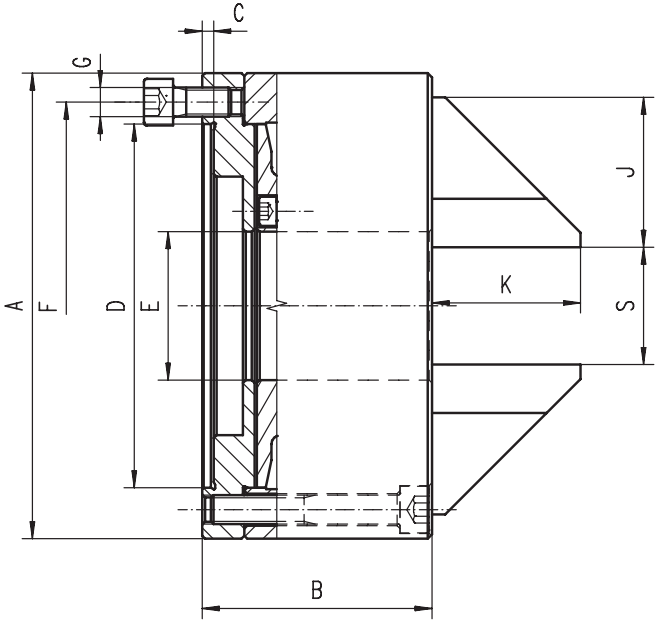

Стандартная комплектация

- 1 Комплект цельных прямых кулачков
- 1Ключ

Запасные части стр. 82-95
Техн. характеристики стр. 98-102

Q - Количество крепежных болтов

http://vpspt.ru • e-mail: volgaooo@yandex.ru • tel. +7 (8352) 37 87 30 • fax +7 (8352) 50 01 10

Тип 3868

Код	Тип	A	Длина ключа [мм]	кг.
353868020200	3868-85	85	100	2,5

Размер патрона 85 мм

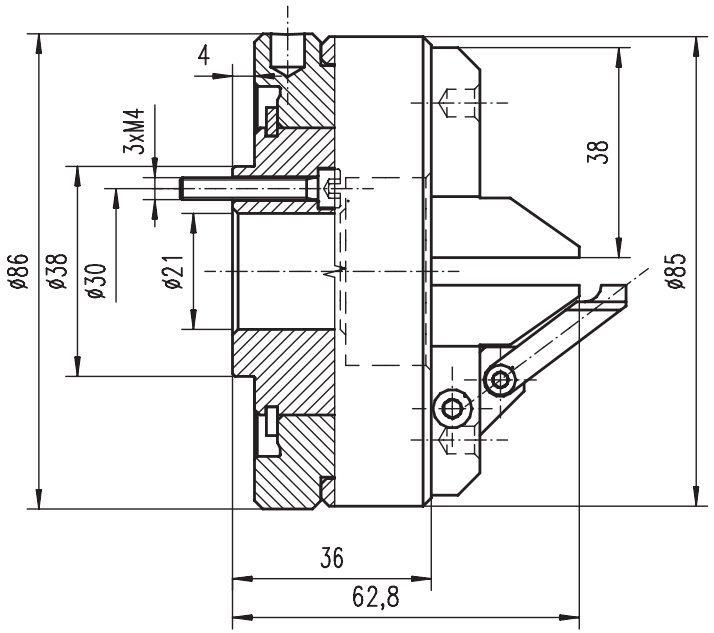

Q - Количество крепежных болтов

- Патрон специально предназначены для шлифования спиральных сверл и другого режущего инструмента
- Дополнительная поддержка инструмента (тип 3868)
- Цилиндрическая посадка (фронтальная установка)

Стандартная комплектация

1 Комплект цельных прямых кулачков

1Ключ

Запасные части стр. 82-95

Техн. характеристики стр. 98-102

Тип 3911

СТАЛЬ

- Простым поворотом ключа обеспечивается равномерный зажим заготовок и быстрая замена цанг
- Для использования 5С цанг и может быть использован для установки напротив передней бабки на простых, шлифовальных и фрезерных станках
- Цанги 5С приобретаются отдельно

Стандартная комплектация

1 Ключ

Запасные части стр. 82-95

Техн. характеристики стр. 98-102

Код	Тип	A	B	C	D	F	Q	G	кг.
353911030700	3911-125	126	107,5	4	95	108	3	M8	4,5

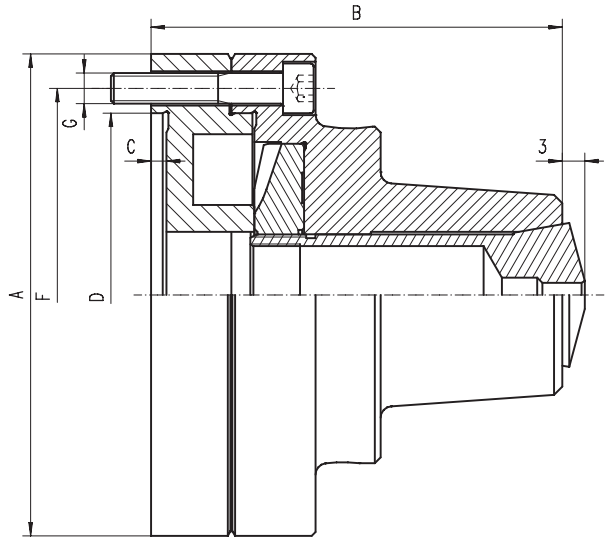

Q - Количество крепежных болтов

Тип 3960

СТАЛЬ

- Простым поворотом ключа обеспечивается равномерный зажим заготовок и быстрая замена цанг
- Для использования 5С цанг и может быть использован для установки напротив передней бабки на простых, шлифовальных и фрезерных станках
- Обеспечивает тонкую настройку с необходимой соосностью с помощью 4 радиально расположенных регулировочных винтов
- Цанги 5С приобретаются отдельно

Стандартная комплектация

1 Ключ

Запасные части стр. 82-95

Техн. характеристики стр. 98-102

Код	Тип	A	B	C	D	F	Q	G	кг.
353960030500	3960-125	126	117	15	55	108	3	M8	5,4

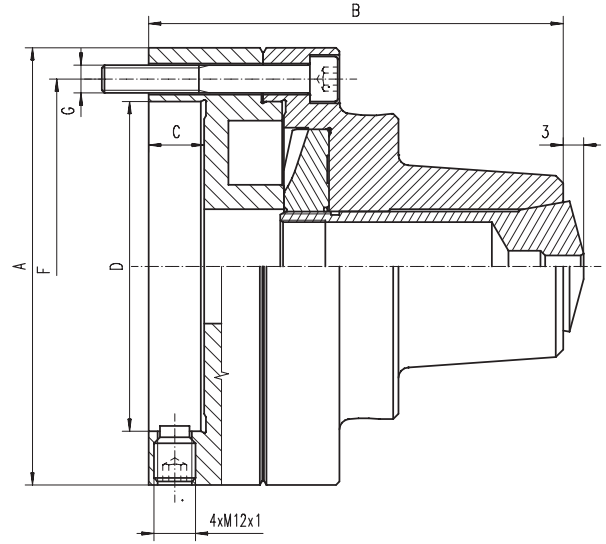

Q - Количество крепежных болтов

http://vpspt.ru • e-mail: volgaooo@yandex.ru • tel. +7 (8352) 37 87 30 • fax +7 (8352) 50 01 10

Код	Тип	A	B	C	D	E	F	Q	G	H	J	K	L	M	N	S	кг.
353404030200	3404-125	130	67	4	95	30	108	3	M8	16	51,5	35,5	150	9	125	5,2	5,6
353404040400	3404-160	165	84	5	125	40	140	3	M10	17	65,0	45,5	200	11	130	5,2	11,8
353404050600	3404-200	205	97	5	160	51	176	3	M12	20	73,5	56,5	290	14	149	5,6	20,0
353404060800	3404-250	252	112	6	200	66	224	3	M16	24	84,5	72,0	440	16	173	6,2	36,0
353404070000	3404-315	315	127	6	260	90	286	3	M18	30	95,5	88,0	500	18	219	9,1	60,0

Большие размеры - на заказ!

Тип 3404

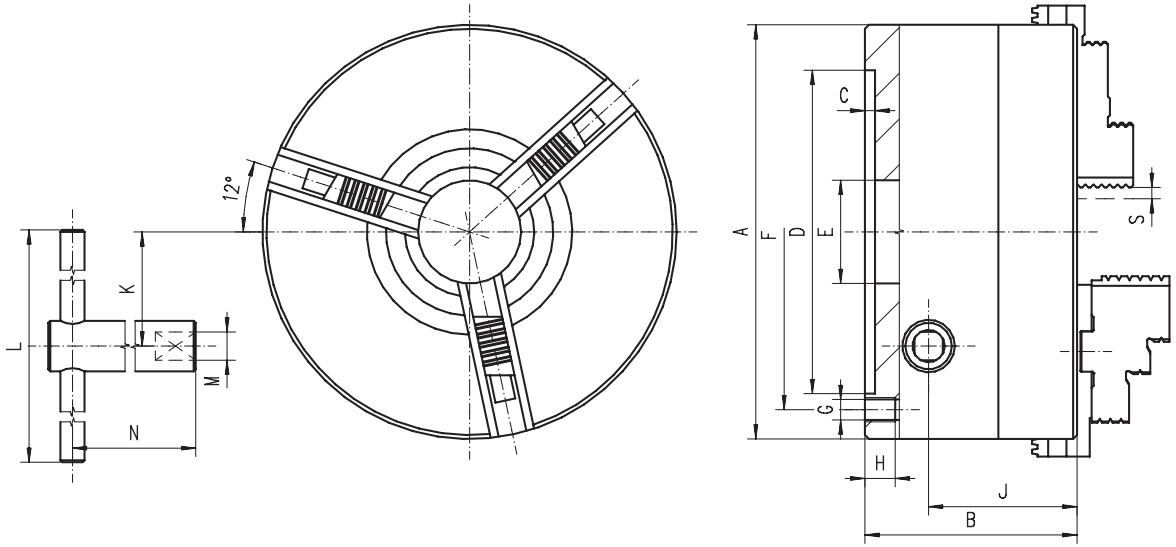

- Зубы кулачков согласно с системом Reishauer (RHU)
- Система блокировка кулачков
- Закаленные и отшлифованые кулачки обеспечивают большой срок службы при сохранении точности и повторяемости
- Стальной корпус повышает срок эксплуатации патрона и обеспечивает большую жесткость и большую износостойкость, что позволяет выдерживать патрону большую нагрузку

Стандартная комплектация

- 1 Комплект каленых кулачков переворачивающихся
- 1 Ключ

Запасные части стр. 82-95
Техн. характеристики стр. 98-102

Q - Количество крепежных болтов

Тип 9156

НЕ ВРАЩАЮЩИЙСЯ

- Предназначена для одновременной поддержки и захвата длинномерных заготовок (труба, вал др.) в процессе токарных, фрезерных и шлифовальных операций
- возможна установка вместо центра в задней бабке станка
- В комплектации нет токарно патрона - надо подобрать с каталога

W - Średnica uchwytu

Код	Тип	W*	Конус Морзе	D1	D2	D3	D4	D5	L1	L2	L3	L4	L5	M	об/мин	кг.
359156000300	9156-80-2	80	2	56	67	82	6,4	11	89	25,0	16	2,5	7	M6	4.000	0,7
359156010500	9156-80-3	80	3	56	67	82	6,4	11	102	21,0	16	2,5	7	M6	4.000	0,8
359156040000	9156-100-2	100	2	70	83	102	8,4	14	89	25,0	16	2,5	9	M8	3.500	1,1
359156050200	9156-100-3	100	3	70	83	102	8,4	14	102	21,0	16	2,5	9	M8	3.500	1,2
359156070600	9156-100-5	100	5	70	83	102	-	-	153	23,5	17	2,5	-	M8	3.500	2,3
359156090000	9156-125-3	125	3	95	108	127	8,4	14	116	35,0	26	3,5	9	M8	3.200	2,6
359156100400	9156-125-4	125	4	95	108	127	8,4	14	135	32,5	26	3,5	9	M8	3.200	2,8
359156110600	9156-125-5	125	5	95	108	127	8,4	14	162	32,5	26	3,5	9	M8	3.200	3,6
359156120800	9156-160-3	160	3	125	140	162	10,5	17	116	35,0	26	3,5	11	M10	3.000	4,1
359156130000	9156-160-4	160	4	125	140	162	10,5	17	135	32,5	26	3,5	11	M10	3.000	4,3
359156140100	9156-160-5	160	5	125	140	162	10,5	17	162	32,5	26	3,5	11	M10	3.000	5,1
359156160500	9156-250-6	200	6	160	176	200	10,5	18	216	34,0	26	3,5	11	M10	2.500	9,7

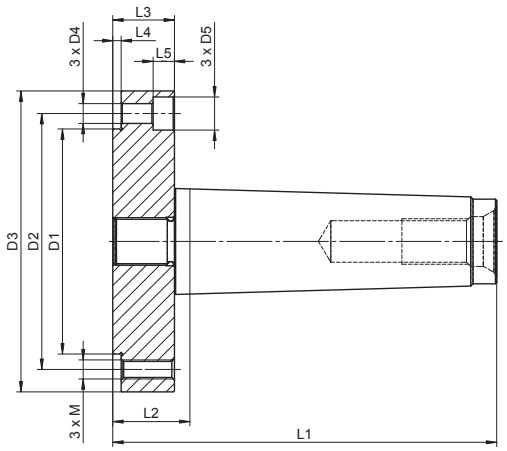

Выберите нужный патрон

3-Кулачковые

- Тип 3574 стр. 32
- Тип 3575 стр. 32
- Тип 3274 стр. 33
- Тип 3275 Стр. 33

4-Кулачковые

- Тип 3774 Стр. 42
- Тип 3775 Стр. 42
- Тип 3674 Стр. 43
- Тип 3675 Стр. 43

Тип 9157

ВРАЩАЮЩИЙСЯ

- Предназначена для одновременной поддержки и захвата длинномерных заготовок (труба, вал др.) в процессе токарных, фрезерных и шлифовальных операций
- возможна установка вместо центра в задней бабке станка
- В комплектации нет токарно патрона - надо подобрать с каталога

W - Średnica uchwytu

Код	Тип	W*	Конус Морзе	D1	D2	D3	B	L1	L2	L3	L4	M	об/мин	кг.
359157111700	9157-80-2	80	2	56	67	78	-	119,0	55,0	50,0	2,5	M6	7.000	1,4
359157110400	9157-80-3	80	3	56	67	78	-	136,0	52,5	50,0	2,5	M6	7.000	1,5
359157131000	9157-100-3	100	3	70	83	98	-	157,0	76,5	71,0	2,5	M8	6.300	3,4
359157130800	9157-100-4	100	4	70	83	98	-	178,0	75,5	71,0	2,5	M8	6.300	3,8
359157150100	9157-125-4	125	4	95	108	123	-	182,5	80,0	73,5	3,5	M8	5.500	5,8
359157160300	9157-125-5	125	5	95	108	123	-	209,5	80,0	73,5	3,5	M8	5.500	3,6
359157191100	9157-160-4	160	4	125	140	158	110	186,0	83,5	77,0	3,5	M10	4.600	6,6
359157190900	9157-160-5	160	5	125	140	158	110	213,0	83,5	77,0	3,5	M10	4.600	7,5
359157170500	9157-250-6	250	6	200	224	250	160	289,0	107,0	98,0	5,0	M12	3.500	22,5

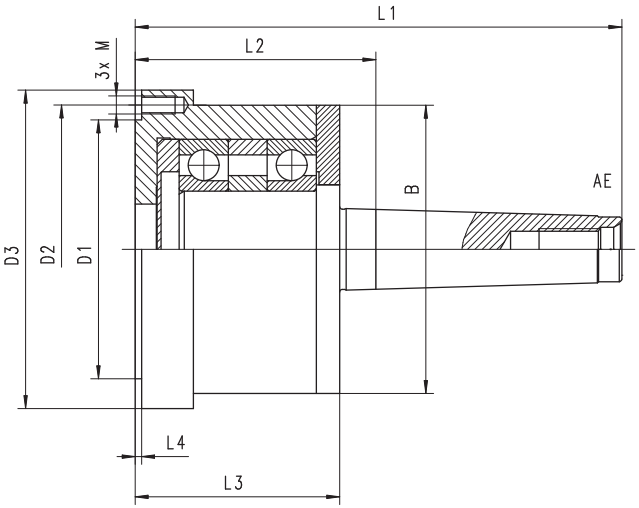

Выберите нужный патрон

3-Кулачковые

- Тип 3574 Стр. 32
- Тип 3575 Стр. 32
- Тип 3274 Стр. 33
- Тип 3275 Стр. 33

4-Кулачковые

- Тип 3774 Стр. 42
- Тип 3775 Стр. 42
- Тип 3674 Стр. 43
- Тип 3675 Стр. 43

http://vpspt.ru • e-mail: volgaooo@yandex.ru • tel. +7 (8352) 37 87 30 • fax +7 (8352) 50 01 10

Тип 9167

ВРАЩАЮЩИЙСЯ С ТОЧНОЙ РЕГУЛИРОВКОЙ

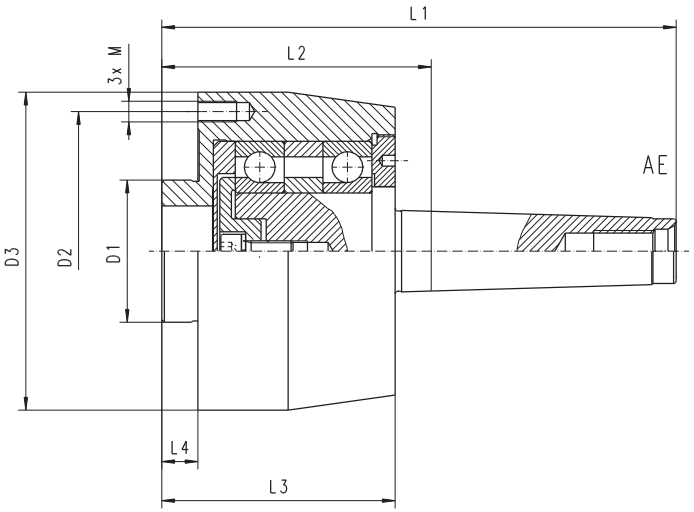

- Предназначена для одновременной поддержки и захвата длинномерных заготовок (труба, вал др.) в процессе токарных, фрезерных и шлифовальных операций
- Возможна установка вместо центра в задней бабке станка
- В комплектации нет токарно патрона - надо подобрать с каталога

Выберите нужный патрон

3-Кулачковые
- Тип 3564 — Стр. 68
- Тип 3565 — Стр. 68

6-Кулачковые
- Тип 3864 — Стр. 70
- Тип 3865 — Стр. 70

W - Диаметр патрона

Код	Тип	W*	Конус Морзе	D1	D2	D3	L1	L2	L3	L4	M	об/мин	кг.
359167000900	9167-100-3	100	3	45	83	98	165,0	84,0	79,0	12	M8	3.500	3,4
359167010000	9167-100-4	100	4	45	83	98	188,0	85,5	79,0	12	M8	3.500	3,7
359167020200	9167-125-4	125	4	55	108	123	199,5	97,0	90,5	14	M8	3.200	6,3
359167030400	9167-125-5	125	5	55	108	123	226,5	97,0	90,5	14	M8	3.200	7,0
359167040600	9167-160-5	160	5	86	140	160	230,0	100,5	94,0	16	M10	3.000	11,2

Тип 9184

ВРАЩАЮЩИЙСЯ ДЕЛИТЕЛЬНЫЙ С БЛОКИРОВКОЙ

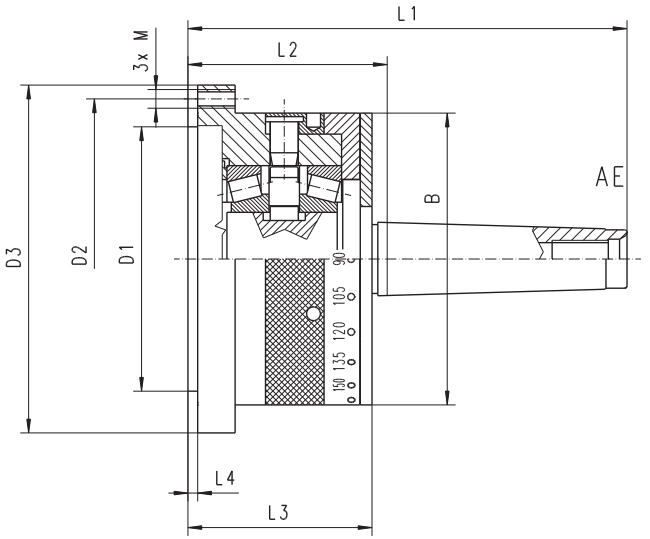

- Предназначена для одновременной поддержки и захвата длинномерных заготовок (труба, вал др.) в процессе токарных, фрезерных и шлифовальных операций
- Возможна установка вместо центра в задней бабке станка
- Деление можент быть выполнено с помощию блокирующего устройства
- основные деление: 2, 3, 4, 6, 8, 12, 24
- В комплектации нет токарно патрона - надо подобрать с каталога

Выберите нужный патрон

3-Кулачковые
- Тип 3574 — Стр. 32
- Тип 3575 — Стр. 32
- Тип 3274 — Стр. 33
- Тип 3275 — Стр. 33

4-Кулачковые
- Тип 3774 — Стр. 42
- Тип 3775 — Стр. 42
- Тип 3674 — Стр. 43
- Тип 3675 — Стр. 43

W - Диаметр патрона

Код	Тип	W*	Конус Морзе	D1	D2	D3	B	L1	L2	L3	L4	M	об/мин	кг.
359184010000	9184-80-2	80	2	56	67	82	-	136,5	72,5	67,5	2,5	M6	3.000	2,5
359184011300	9184-80-3	80	3	56	67	82	-	153,5	72,5	67,5	2,5	M6	3.000	2,7
359184020200	9184-100-3	100	3	70	83	100	-	157,5	76,5	71,5	3,0	M8	2.500	3,8
359184021500	9184-100-4	100	4	70	83	100	-	180,5	78,0	71,5	3,0	M8	2.500	4,1
359184031700	9184-125-4	125	4	95	108	125	-	189,5	87,0	80,5	3,5	M8	2.000	6,0
359184032000	9184-125-5	125	5	95	108	125	-	216,5	87,0	80,5	3,5	M8	2.000	6,8
359184041900	9184-160-4	160	4	125	140	160	125	189,5	87,0	80,5	3,5	M10	1.800	7,6
359184042100	9184-160-5	160	5	125	140	160	125	216,5	87,0	80,5	3,5	M10	1.800	8,2

Тип 9187

ВРАЩАЮЩИЙСЯ С БЛОКИРОВКОЙ

- Предназначена для одновременной поддержки и захвата длинномерных заготовок (труба, вал др.) в процессе токарных, фрезерных и шлифовальных операций
- возможна установка вместо центра в задней бабке станка
- В комплектации нет токарново патрона - надо подобрать с каталога

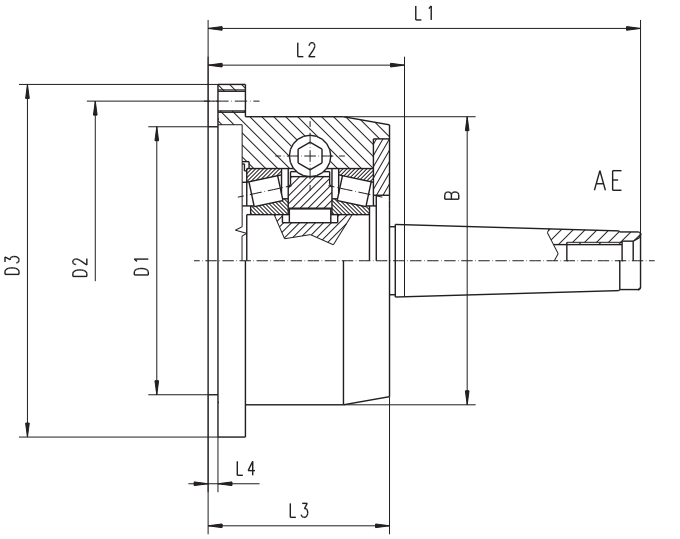

W - Średnica uchwytu

Код	Тип	W*	Конус Морзе	D1	D2	D3	B	L1	L2	L3	L4	M	об/мин	кг.
359187042600	9187-80-2	80	2	56	67	82	-	136,5	72,5	67,5	2,5	M6	3.000	2,5
359187043900	9187-80-3	80	3	56	67	82	-	153,5	72,5	67,5	2,5	M6	3.000	2,7
359187044100	9187-100-3	100	3	70	83	100	-	157,5	76,5	71,5	3	M8	2.500	3,8
359187045400	9187-100-4	100	4	70	83	100	-	180,5	78	71,5	3	M8	2.500	4,1
359187031100	9187-125-4	125	4	95	108	125	-	189,5	87	80,5	3,5	M8	2.000	6
359187032400	9187-125-5	125	5	95	108	125	-	216,5	87	80,5	3,5	M8	2.000	6,8
359187040000	9187-160-4	160	4	125	140	160	125	189,5	87	80,5	3,5	M10	1.800	7,6
359187041300	9187-160-5	160	5	125	140	160	125	216,5	87	80,5	3,5	M10	1.800	8,2

Выберите нужный патрон

3-Кулачковые

- Тип 3574 Стр. 32
- Тип 3575 Стр. 32
- Тип 3274 Стр. 33
- Тип 3275 Стр. 33

4-Кулачковые

- Тип 3774 Стр. 42
- Тип 3775 Стр. 42
- Тип 3674 Стр. 43
- Тип 3675 Стр. 43

http://vpspt.ru • e-mail: volgaooo@yandex.ru • tel. +7 (8352) 37 87 30 • fax +7 (8352) 50 01 10

Тип 4956

НЕ ВРАЩАЮЩИЙСЯ

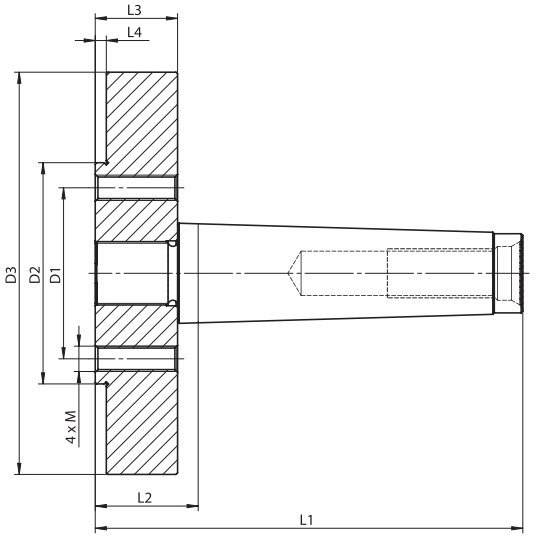

- Предназначена для одновременной поддержки и захвата длинномерных заготовок (труба, вал др.) в процессе токарных, фрезерных и шлифовальных операций
- Возможна установка вместо центра в задней бабке станкаі
- В комплектации нет токарново патрона - надо подобрать с каталога

Выберите нужный патрон

Тип 4304 Стр. 53
Тип 4305 Стр. 53

W - Диаметр патрона

Код	Тип	W*	D1	D2	D3	L1	L2	L3	M	об/мин	кг.
354956010900	4956-125-4	125	54	69,85	127	135	32,5	3,5	M8	3.200	2,8

Тип 4957

OBROTOWE

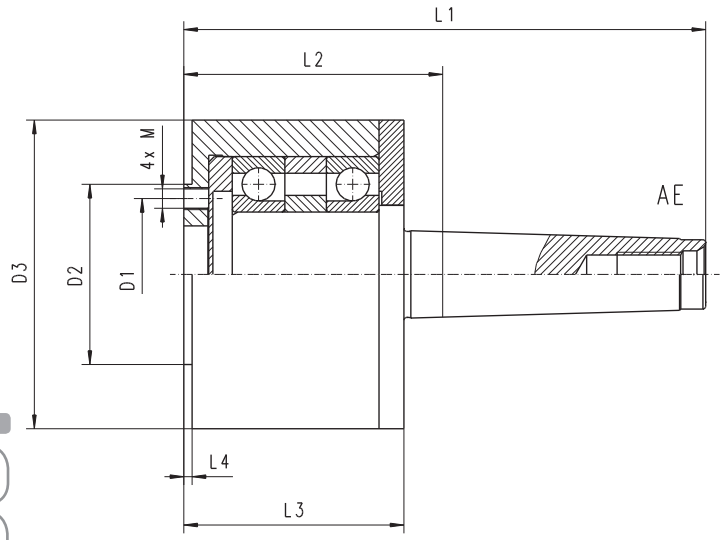

- Предназначена для одновременной поддержки и захвата длинномерных заготовок (труба, вал др.) в процессе токарных, фрезерных и шлифовальных операций
- Возможна установка вместо центра в задней бабке станкаі
- В комплектации нет токарново патрона - надо подобрать с каталога

Выберите нужный патрон

Тип 4304 Стр. 53
Тип 4305 Стр. 53

W - Диаметр патрона

Код	Тип	W*	D1	D2	D3	L1	L2	L3	L4	M	об/мин	кг.
354957000700	4957-100-4	100	54,00	79,38	98	180,5	78,0	71,5	3,5	M8	2.500	3,6
354957010700	4957-125-4	125	54,00	69,85	115	197,0	94,5	88,0	3,5	M8	2.500	4,2
354957020900	4957-160-4	160	69,85	82,55	115	197,0	94,5	88,0	3,5	M10	2.000	6,5
354957021100	4957-160-5	160	69,85	82,55	115	224,0	94,5	88,0	3,5	M10	2.000	7,3
354957022400	4957-160-6	160	69,85	82,55	156	290,0	108,0	100,0	3,5	M10	2.000	16,5

ПРЯМЫЕ КУЛАЧКИ (КОМПЛЕКТ)[1)]

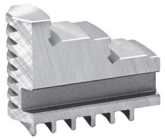

Для патронов
32**, 35**, 36**, 37**, 38**, 3266

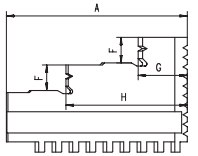

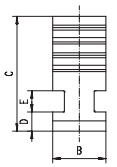

Размер	Для патронов 32**, 35**	Для патронов 36**, 37**	Для патронов 38**	Для патронов 3266	A	B	C	D	E	F	G	H	кг.
мм	3-Кулачковые	4-Кулачковые	6-Кулачковые	3-Кулачковые									
80	398535000900	-	-	398535002400	32	11	28	6,0	6	6	9,5	21,0	0,03
100	398535010000	398538197000*	-	398535012600	42	15	32	6,0	6	7	11,0	27,0	0,09
125	398535020200	398539020500	398540020900	398535022800	51	20	40	8,0	8	8	13,0	33,5	0,18
160	398535030400	398539030700	398540030000	398535030400	70	20	53	8,0	8	10	19,0	45,0	0,36
200	398535040600	398539040900	398540040200	398535040600	85	25	54	9,0	10	12	23,0	57,0	0,50
250	398535050800	398539050000	398540050400	-	105	28	63	11,0	12	14	28,0	69,5	0,80
315	398535060000	398539060200	398540060600	-	125	32	73	12,7	12	18	34,5	83,0	1,32
400	398535070100	398539070400	398540070800	-	145	36	92	15,0	14	22	36,0	99,0	2,35
500	398535080300	398539080600	398540080000	-	180	40	100	16,0	14	26	50,0	119,5	3,36
630	398535090500	398539081900	398534900900	-	225	50	110	16,0	14	28	66,0	149,0	5,80
800	398535200000	398539081900	398534901100	-	225	50	110	16,0	14	28	66,0	149,0	5,80
1000	398535201300	398539082100	398534902400	-	291	70	140	22,0	20	34	85,0	190,0	14,30

* До 37**

ОБРАТНЫЕ КУЛАЧКИ (КОМПЛЕКТ)[1)]

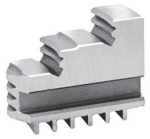

Для патронов
32**, 35**, 36**, 37**, 38**, 3266

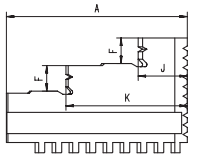

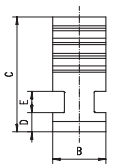

Размер	Для патронов 32**, 35**	Для патронов 36**, 37**	Для патронов 38**	Для патронов 3266	A	B	C	D	E	F	J	K	кг.
мм	3-Кулачковые	4-Кулачковые	6-Кулачковые	3-Кулачковые									
80	398535100000	-	-	398535102500	32	11	28	6,0	6	6	9,5	21,0	0,03
100	398535110100	398538198200*	-	398535112700	42	15	32	6,0	6	7	12,0	27,5	0,09
125	398535120300	398539120600	398540120000	398535122900	51	20	40	8,0	8	8	13,0	33,5	0,18
160	398535130500	398539130800	398540130100	398535130500	70	20	53	8,0	8	10	22,0	47,5	0,36
200	398535140700	398539140000	398540140300	398535140700	85	25	54	9,0	10	12	23,0	57,0	0,50
250	398535150900	398539150100	398540150500	-	105	28	63	11,0	12	14	28,0	69,5	0,80
315	398535160000	398539160300	398540160700	-	125	32	73	12,7	12	18	34,5	83,0	1,32
400	398535170200	398539170500	398540170900	-	145	36	92	15,0	14	22	36,0	99,0	2,35
500	398535180400	398539180700	398540180000	-	180	40	100	16,0	14	26	50,0	119,5	3,36
630	398535190600	398539181000	398535197500	-	225	50	110	16,0	14	28	66,0	149,0	5,80
800	398535210200	398539181000	398535198800	-	225	50	110	16,0	14	28	66,0	149,0	5,80
1000	398535211500	398539182200	398535199000	-	291	70	140	22,0	20	34	85,0	190,0	14,30

* До 37**

МЯГКИЕ ЦЕЛЬНЫЕ КУЛАЧКИ (КОМПЛЕКТ)

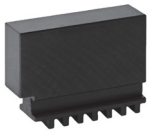

Для патронов
32**, 35**, 36**, 37**, 38**

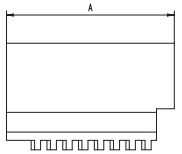

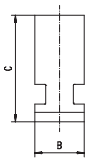

Размер	Для патронов 32**, 35**	Для патронов 36**, 37**	Для патронов 38**	A	B	C	D	E	кг.
мм	3-Кулачковые	4-Кулачковые	6-Кулачковые						
80	398536000700	-	-	32	11	28	6,0	6	0,07
100	398536010900	398539810000*	-	42	15	32	6,0	6	0,13
125	398536020000	398539820200	398540220000	51	20	40	8,0	8	0,26
160	398536030200	398539830400	398540230200	70	20	53	8,0	8	0,50
200	398536040400	398539840600	398540240400	85	25	54	9,0	10	0,80
250	398536050600	398539850800	398540250600	105	28	63	11,0	12	1,36
315	398536060800	398539860000	398540260800	125	32	73	12,7	12	1,90
400	398536070000	398539870100	398540270000	145	36	92	15,0	14	2,46
500	398536080100	398539880300	398540280100	180	40	100	16,0	14	5,00
630	398536090300	398539890500	398540290300	225	50	110	16,0	14	8,36
800	398536092900	398539891800	398540291600	225	50	110	16,0	14	8,36
1000	398536094400	398539892000	398540292900	290	70	140	22,0	20	20,3

* До 37**

1) Кулачки поставляются дополнительно или в качестве запасных, должны быть отшлифованы на патроне, в противном случае точность центровки не будет соответствовать нормам. Эта работа может быть сделана на заводе BISON за доплату.

http://vpspt.ru • e-mail: volgaooo@yandex.ru • tel. +7 (8352) 37 87 30 • fax +7 (8352) 50 01 10

КАЛЕНЫЕ НАКЛАДНЫЕ КУЛАЧКИ – (КОМПЛЕКТ)[1)]

Размер	Для патронов 32**, 35**	Для патронов 36**, 37**	Для патронов 38**	A	B	C	D	E	F	G	H	J	K	L	L1	M	N	O	P	R	R1	кг.
мм	3-Кулачковые	4-Кулачковые	6-Кулачковые																			
125	398532820500	398537820600	-	56	22,0	38,5	7,95	4,0	3,2	12,69	22,6	9	15	10,0	26,0	16,00	8,0	14,5	35,0	13,0	15,0	0,17
125	-	-	398540820600	56	22,0	38,5	7,95	4,0	3,2	12,69	22,6	6,6	11	10,0	26,0	16,00	8,0	14,5	35,0	13,0	15,0	0,17
160	398532830700	398537830800	-	67	25,0	41,5	7,95	4,0	3,2	12,69	28,6	11	18	12,0	29,0	19,05	8,5	18,0	41,5	16,0	21,0	0,26
160		-	398540830800	67	25,0	41,5	7,95	4,0	3,2	12,69	28,6	9	14	12,0	29,0	19,05	8,5	18,0	41,5	16,0	21,0	0,26
200	398532840900	398537840000	-	80	27,0	43,5	7,95	4,0	3,2	12,69	34,9	11	18	12,0	31,0	22,25	9,5	21,5	51,0	19,0	24,0	0,36
200	-	-	398540840000	80	27,0	43,5	7,95	4,0	3,2	12,69	34,9	9	14	12,0	31,0	22,25	9,5	21,5	51,0	19,0	24,0	0,36
250	398532850000	398537850100	398540850100	95	32,5	51,5	12,71	4,0	3,2	19,04	39,7	14	20	14,5	38,0	27,00	12,0	24,5	59,0	22,0	27,5	0,62
315	398532860200	398537860300	398540860300	110	37,0	55,0	12,71	4,0	3,2	19,04	47,6	14	20	14,5	40,0	31,75	13,0	26,5	68,0	35,4	30,7	0,90
400	398532870400	398537870500	398540870500	127	42,0	64,5	12,71	4,0	6,3	19,04	57,1	18	26	18,5	45,5	38,10	13,5	27,0	76,5	28,5	34,4	1,35
500	398532880600	398537880700	398540880700	127	42,0	74,5	12,71	4,0	6,3	19,04	57,1	22	33	21,0	56,0	38,10	17,0	50,0	88,0	28,5	34,4	1,55
630	398532890800	398537890900	398540890900	127	52,0	82,0	12,71	4,0	6,3	19,04	57,1	22	33	21,0	64,0	38,10	21,0	51,0	89,0	28,5	34,4	2,42
800	398532890800	398537900300	398540891100	127	52,0	82,0	12,71	4,0	6,3	19,04	57,1	22	33	21,0	64,0	38,10	21,0	51,0	89,0	28,5	34,4	2,42
1000	398532800100	398537901600	398540892400	175	75,0	97,0	12,71	4,5	6,3	19,04	95,2	24	35	23,0	78,0	38,10	28,0	48,0	124,0	67,0	76,5	5,50

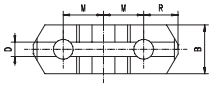

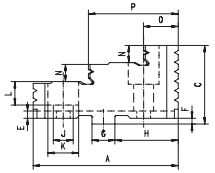

Для патронов
32, 35**, 36**, 37**, 38****

МЯГКИЕ НАКЛАДНЫЕ КУЛАЧКИ (КОМПЛЕКТ)

Размер	Для патронов 3105	Для патронов 32**, 35**	Для патронов 36**, 37**	Для патронов 38**	A	B	B	C	D	E	F	G	H	J	K	L	L1	M	N	O	P	R	R1	кг.
мм	2-Кулачковые	3-Кулачковые	4-Кулачковые	6-Кулачковые																				
125	-	398533020600	398538220900	-	64	22,0	-	38,5	7,95	4,0	3,2	12,69	25	9	15	10,0	26,0	16,00	8,0	14,5	35,0	13,0	15,0	0,30
125	-	-	-	398540722000	64	22,0	-	38,5	7,95	4,0	3,2	12,69	25	6,6	11	10,0	26,0	16,00	8,0	14,5	35,0	13,0	15,0	0,30
160	398530530800	398533030800	398538230000	-	78	25,0	40	41,5	7,95	4,0	3,2	12,69	34	11	18	12,0	29,0	19,05	8,5	18,0	41,5	16,0	21,0	0,46
160	-	-	-	398540732200	78	25,0	-	41,5	7,95	4,0	3,2	12,69	34	9	14	12,0	29,0	19,05	8,5	18,0	41,5	16,0	21,0	0,46
200	398530540000	-	-	-	90	27,0	40	41,5	7,95	4,0	3,2	12,69	40	11	14	12,0	31,0	22,25	9,5	21,5	51,0	19,0	24,0	0,65
200	-	398533040000	398538240200	-	90	27,0	-	43,5	7,95	4,0	3,2	12,69	40	11	18	12,0	31,0	22,25	9,5	21,5	51,0	19,0	24,0	0,65
200	-	-	-	398540742400	90	27,0	-	43,5	7,95	4,0	3,2	12,69	40	9	14	12,0	31,0	22,25	9,5	21,5	51,0	19,0	24,0	0,65
250	398530550100	398533050100	398538250400	398540752600	106	32,5	47	51,5	12,71	4,0	3,2	19,04	45	14	20	14,5	38,0	27,00	12,0	24,5	59,0	22,0	27,5	1,15
315	398530560300	398533060300	398538260600	398540762800	120	37,0	52	55,0	12,71	4,0	3,2	19,04	53	14	20	14,5	40,0	31,75	13,0	26,5	68,0	35,4	30,7	1,60
400	398530570500	398533070500	398538270800	398540772000	140	42,0	52	64,5	12,71	4,0	6,3	19,04	63	18	26	18,5	45,5	38,10	13,5	27,0	76,5	28,5	34,4	2,20
500	-	398533080700	398538280000	398540780600	140	42,0	-	74,5	12,71	4,0	6,3	19,04	63	22	33	21,0	56,0	38,10	17,0	50,0	88,0	28,5	34,4	2,40
630	-	398533090900	398538290100	398540790800	160	52,0	-	82,0	12,71	4,0	6,3	19,04	63	22	33	21,0	64,0	38,10	21,0	51,0	89,0	28,5	34,4	4,20
800	-	398533090900	398538290100	398540790800	160	52,0	-	82,0	12,71	4,0	6,3	19,04	63	22	33	21,0	64,0	38,10	21,0	51,0	89,0	28,5	34,4	4,20
1000	-	398533093700	398538292700	398540700100	191	75,0	-	97,0	12,71	4,5	6,3	19,04	105	24	35	23,0	78,0	38,10	28,0	48,0	124	67,0	76,5	10,00

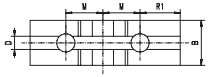

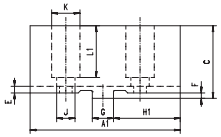

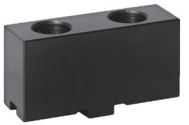

Для патронов
3105, 32, 35**, 36**, 37**, 38****

МАСТЕР КУЛАЧКИ (РЕЙКИ) (КОМПЛЕКТ)[1)]

Размер	Для патронов 3105	Для патронов 32**, 35**	Для патронов 36**, 37**	Для патронов 38**	Для патронов 3295, 3597	A	B	C	D	E	F - 0,03	G + 0,01	H	J	K	L	M	S	кг.
мм	2-Кулачковые	3-Кулачковые	4-Кулачковые	6-Кулачковые	3-Кулачковые														
125	-	398535720900	398539620000	-	-	54	20	28,0	8,0	8	7,94	12,69	22,6	4,0	16,00	13,5	M8	3,2	0,14
125	-	-	-	398540920700		54	20	28,0	8,0	8	7,94	12,69	22,6	4,0	16,00	13,5	M6	3,2	0,14
160	398530710600	398535730000	398539630200	-	-	65	20	29,0	8,0	8	7,94	12,69	28,6	4,0	19,05	14,0	M10	3,2	0,18
160	-	-	-	398540930900	-	65	20	29,0	8,0	8	7,94	12,69	28,6	4,0	19,05	14,0	M8	3,2	0,18
200	398530720800	398535740200	398539640400	-	-	79	25	33,0	9,0	10	7,94	12,69	34,9	4,0	22,25	14,0	M10	3,2	0,3
200	-	-	-	398540940000	-	79	25	33,0	9,0	10	7,94	12,69	34,9	4,0	22,25	14,0	M8	3,2	0,3
250	398530730000	398535750400	398539650600	398540950200	-	92	28	36,0	11,0	12	12,7	19,04	39,7	4,0	27,00	16,0	M12	3,2	0,48
315	398530740100	398535760600	398539660800	398540960400	-	110	32	40,0	12,7	12	12,7	19,4	47,6	4,0	31,75	16,0	M12	3,2	0,77
400	398530790000	398535770800	398539670000	398540970600	398539986000	130	36	49,0	15,0	14	12,7	19,04	57,1	7,2	38,10	22,0	M16	3,2	1,10
500	-	398535780000	398539680100	398540980800	398539987300	166	40	54,0	16,0	14	12,7	19,04	57,1	7,2	38,10	32,5	M20	3,2	2,18
630*	-	398535790100	398539681400	398540990000	398539988600	210	50	54,5	16,0	14	12,7	19,04	57,1	7,2	38,10	32,5	M20	3,2	3,34
800	-	398535800600	398539682700	398540991200	-	225	50	54,5	16,0	14	12,7	19,04	57,1	7,2	38,10	32,5	M20	3,2	3,40
1000	-	398532801400	398539683000	398540992500	-	328	70	64,0	22,0	20	12,7	19,04	57,1	7,2	38,10	36,0	M22	3,2	7,75

* До 3295-660

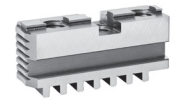

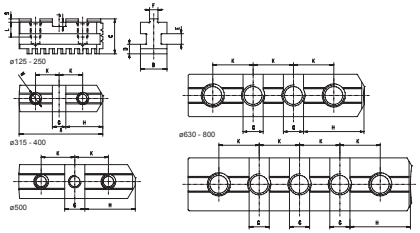

Для патронов
3105, 32, 35**, 36**, 37**, 38**, 3295**

1) Кулачки поставляются дополнительно или в качестве запасных, должны быть отшлифованы на патроне, в противном случае точность центровки не будет соответствовать нормам. Эта работа может быть сделана на заводе BISON за доплату.

КАЛЕНЫЕ СБОРНЫЕ КУЛАЧКИ (КОМПЛЕКТ)[1)]

Для патронов
32**, 35**, 36**, 37**, 38**

Размер	Для патронов 32**, 35**	Для патронов 36**, 37**	Для патронов 38**
мм	3-Кулачковые	4-Кулачковые	6-Кулачковые
125	398535320500	398539220700	398540320100
160	398535330700	398539230900	398540330300
200	398535340900	398539240000	398540340500
250	398535350000	398539250200	398540350700
315	398535360200	398539260400	398540360900
400	398535370400	398539270600	398540370000
500	398535380600	398539280800	398540380200
630	398535390800	398539290000	398540390400
800	398535400200	398539291200	398540391700
1000	398535401500	398539292500	398540392000

МЯГКИЕ СБОРНЫЕ КУЛАЧКИ (КОМПЛЕКТ)

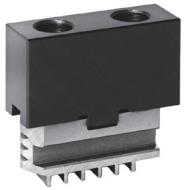

Для патронов
3105, 32**, 35**, 36**, 37**, 38**

Размер	Для патронов 3105	Для патронов 32**, 35**	Для патронов 36**, 37**	Для патронов 38**
мм	2-Кулачковые	3-Кулачковые	4-Кулачковые	6-Кулачковые
125	-	398535520700	398539420900	398540521600
160	398530010000	398535530900	398539430000	398540531800
200	398530020100	398535540000	398539440200	398540541000
250	398530030300	398535550200	398539450400	398540551100
315	398530040500	398535560400	398539460600	398540561300
400	398530110000	398535570600	398539470800	398540571500
500	-	398535580800	398539480000	398540580400
630	-	398535590000	398539490100	398535601700
800	-	398535600400	398539491400	398535602000
1000	-	398535611900	398539492700	398535603200

ПЕРЕВОРАЧИВАЮЩИЕСЯ КУЛАЧКИ (КОМПЛЕКТ)

Для патронов
4505, 4705, 4605, 4805

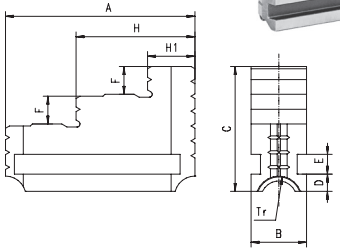

Размер	Для патронов 4505, 4705	Для патронов 4605, 4805	A	B	C	D	E	F	Tr-lewy	H1	H	кг.
мм	3-Кулачковые	4-Кулачковые										
200	398575150800	398575260000	85	25	58	11,0	10	12	Tr 18 x 2	25,0	56,0	0,55
250	398575160000	398575270200	91	28	61	10,0	10	14	Tr 18 x 2	26,5	60,0	0,76
315	398575170100	398575280400	125	32	73	13,5	12	18	Tr 24 x 3	27,0	76,0	1,60
400	398575550100	398575710600	145	36	90	12,0	14	22	Tr 24 x 3	35,0	98,2	1,80
500	398575560300	398575720800	180	40	100	15,0	14	26	Tr 26 x 3	49,7	119,3	3,85
630	398575570500	398575730000	225	50	108	14,0	14	28	Tr 26 x 3	65,0	148,0	4,50

МЯГКИЕ ЦЕЛЬНЫЕ КУЛАЧКИ (КОМПЛЕКТ)

Для патронов
4505, 4705, 4605, 4805

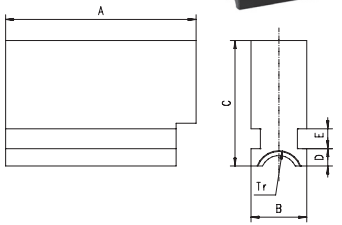

Размер	Для патронов 4505, 4705	Для патронов 4605, 4805	A	B	C	D	E	F	Tr-lewy	H1	H	кг.
мм	3-Кулачковые	4-Кулачковые										
200	398575190500	398575300000	85	25	58	11,0	10	12	Tr 18 x 2	25,0	56,0	0,55
250	398575200000	398575310200	91	28	61	10,0	10	14	Tr 18 x 2	26,5	60,0	0,76
315	398575210100	398575320400	125	32	73	13,5	12	18	Tr 24 x 3	27,0	76,0	1,60
400	398575610500	398575750300	145	36	90	12,0	14	22	Tr 24 x 3	35,0	98,2	1,80
500	398575620700	398575760500	180	40	100	15,0	14	26	Tr 26 x 3	49,7	119,3	3,85
630	398575630900	398575770700	225	50	108	14,0	14	28	Tr 26 x 3	65,0	148,0	4,50

МАСТЕР КУЛАЧКИ (РЕЙКИ) (КОМПЛЕКТ)

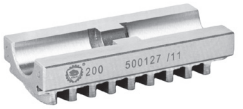

Для патронов
4505, 4705, 4605, 4805

Размер	Для патронов 4505, 4705	Для патронов 4605, 4805
мм	3-Кулачковые	4-Кулачковые
200	398575230500	398575340800
250	398575240700	398575350000
315	398575250900	398575360100
400	398575650200	398575810700
500	398575660400	398575820900
630	398575670600	398575830000

1) Кулачки поставляются дополнительно или в качестве запасных, должны быть отшлифованы на патроне, в противном случае точность центровки не будет соответствовать нормам. Эта работа может быть сделана на заводе BISON за доплату.

http://vpspt.ru • e-mail: volgaooo@yandex.ru • tel. +7 (8352) 37 87 30 • fax +7 (8352) 50 01 10

ПЕРЕВОРАЧИВАЮЩИЕСЯ КАЛЕННЫЕ КУЛАЧКИ (КОМПЛЕКТ)

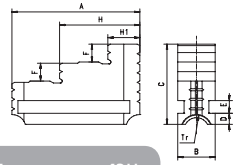

Для патронов 43**

Размер мм	Для патронов 43** 4-Кулачковые	A	B	C	D	E	F	H1	H	Tr-левый	кг.
85	398573100200	34,0	13	30,0	4,5	5	7	8,0	17,5	Tr 16x2	0,10
100	398574010100	34,0	13	30,0	4,5	5	7	8,0	17,5	Tr 16x2	0,10
125	398573110400	51,0	16	34,5	6,0	5	8	12,5	31,5	Tr 18x4	0,12
160	398573110400	51,0	16	34,5	6,0	5	8	12,5	31,5	Tr 18x4	0,12
200	398573120600	81,0	32	63,0	8,7	10	14	17,5	48,5	Tr 28x5	0,72
250	398573130800	96,5	32	63,0	8,7	10	14	23,0	59,0	Tr 28x5	1,30
315	398573140000	111,0	40	76,5	9,7	12	18	27,0	67,0	Tr 32x6	1,50
350	398573140000	111,0	40	76,5	9,7	12	18	27,0	67,0	Tr 32x6	1,50
400	398573150100	129,0	40	76,5	9,7	12	18	32,5	78,5	Tr 32x6	1,80
500	398573160300	152,5	52	93,5	11,7	15	22	35,0	93,0	Tr 36x6	3,40
630	398573170500	177,0	52	93,5	11,7	15	25	45,0	109,0	Tr 40x6	4,00
800	398573180700	202,0	70	114,5	15,7	20	25	44,0	122,0	Tr 44x8	7,80

МЯГКИЕ ЦЕЛЬНЫЕ КУЛАЧКИ (КОМПЛЕКТ)

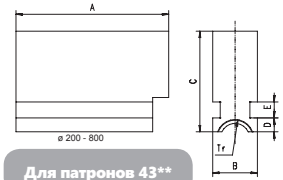

Для патронов 43**

Размер мм	Для патронов 43** 4-Кулачковые	A	B	C	D	E	F	H1	H	Tr-левый	кг.
85	-	34,0	13	30,0	4,5	5	7	8,0	17,5	Tr 16x2	0,10
100	-	34,0	13	30,0	4,5	5	7	8,0	17,5	Tr 16x2	0,10
125	-	51,0	16	34,5	6,0	5	8	12,5	31,5	Tr 18x4	0,12
160	-	51,0	16	34,5	6,0	5	8	12,5	31,5	Tr 18x4	0,12
200	398573020500	81,0	32	63,0	8,7	10	14	17,5	48,5	Tr 28x5	0,72
250	398573030700	96,5	32	63,0	8,7	10	14	23,0	59,0	Tr 28x5	1,30
315	398573040900	111,0	40	76,5	9,7	12	18	27,0	67,0	Tr 32x6	1,50
350	-	111,0	40	76,5	9,7	12	18	27,0	67,0	Tr 32x6	1,50
400	398573050000	129,0	40	76,5	9,7	12	18	32,5	78,5	Tr 32x6	1,80
500	398573060200	152,5	52	93,5	11,7	15	22	35,0	93,0	Tr 36x6	3,40
630	398573070400	177,0	52	93,5	11,7	15	25	45,0	109,0	Tr 40x6	4,00
800	398573080600	202,0	70	114,5	15,7	20	25	44,0	122,0	Tr 44x8	7,80

КАЛЕНЫЕ НАКЛАДНЫЕ КУЛАЧКИ (КОМПЛЕКТ)

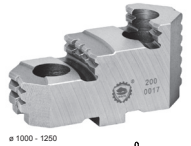

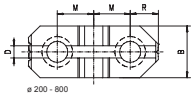

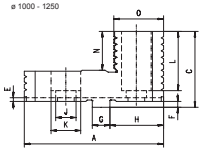

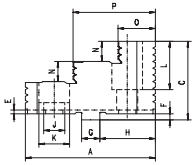

Для патронов 43**

Размер мм	Для патронов 43** 4-Кулачковые	A	B	C	D	E	F -0,03	G +0,01	H	J	K	L	M	N	0	P	R	кг.
200	398573620000	82	34	43,5	7,95	4	3,2	12,69	35,2	11	18	21,5	22,25	9,5	22,0	53,0	19,3	0,5
250	398573630200	96,5	34	51,5	12,71	4	3,2	19,04	40,0	14	20	26,5	27,00	12,0	25,0	62,0	22,5	0,7
315	398573640400	112,5	42	55,0	12,71	4	3,2	19,04	47,9	14	20	27,5	31,75	13,0	27,0	70,5	25,7	1,3
400	398573650600	129	42	64,5	12,71	4	6,3	19,04	57,4	18	26	32,0	38,10	13,5	26,5	79,0	28,8	2,1
500	398573660800	136	54	74,5	12,71	4	6,3	19,04	58,0	22	33	39,5	38,10	18,0	37,5	87,0	29,4	3,0
630	398573670000	136	54	82,0	12,71	4	6,3	19,04	58,0	22	33	43,0	38,10	21,0	37,5	87,0	29,4	3,0
800	398573680100	136	72	88,0	12,71	4	6,3	19,04	58,0	22	33	46,0	38,10	24,0	40,0	89,0	29,4	4,2
915	398574490000	160	72	97,0	12,71	4	6,3	19,04	58,0	22	33	71,0	38,10	50,0	60,0	-	29,4	4,2
1000	398574490000	160	72	97,0	12,71	4	6,3	19,04	58,0	22	33	71,0	38,10	50,0	60,0	-	29,4	4,2
1250	398574490000	160	72	97,0	12,71	4	6,3	19,04	58,0	22	33	71,0	38,10	50,0	60,0	-	29,4	4,2

МАСТЕР КУЛАЧКИ (РЕЙКИ) (КОМПЛЕКТ)

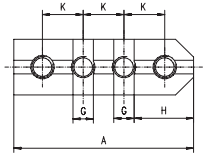

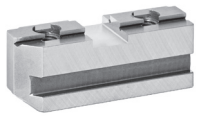

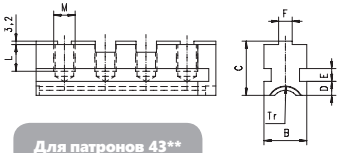

Для патронов 43**

Размер мм	Для патронов 43** 4-Кулачковые	A	B	C	D	E	F -0,03	G +0,01	H	J	K	L	M	Tr-левый	кг.
200	398573520000	79	32	32	8,7	10	7,94	12,69	33,2	4,0	22,25	14	M10	Tr 28x5	0,6
250	398573530100	94	32	38	8,7	10	12,7	19,04	37,5	4,0	27,00	20	M12	Tr 28x5	0,9
315	398573540300	110	40	39	9,7	12	12,7	19,04	45,4	4,0	31,75	17,5	M12	Tr 32x6	1,1
400	398573550500	129	40	44	9,7	12	12,7	19,04	54,9	7,2	38,10	22	M16	Tr 32x6	1,2
500	398573560700	168	52	59	11,7	15	12,7	19,04	55,5	7,2	38,10	33,5	M20	Tr 36x6	1,5
630	398573570900	206	52	59	11,7	15	12,7	19,04	55,5	7,2	38,10	33,5	M20	Tr 40x6	2,4
800	398573580000	206	70	59	15,7	20	12,7	19,04	55,5	7,2	38,10	33,5	M20	Tr 44x8	2,4
915	398573590200	244	70	59	15,7	20	12,7	19,04	55,5	7,2	38,10	33,5	M20	Tr 44x6	5,4
1000	398573590200	244	70	59	15,7	20	12,7	19,04	55,5	7,2	38,10	33,5	M20	Tr 44x6	5,4
1250	398573590200	244	70	59	15,7	20	12,7	19,04	55,5	7,2	38,10	33,5	M20	Tr 44x6	5,4

КАЛЕНЫЕ СБОРНЫЕ КУЛАЧКИ (КОМПЛЕКТ)

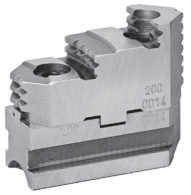

Для патронов 43**

Размер мм	Для патронов 43** 4-Кулачковые
200	398573820200
250	398573830400
315	398573840600
400	398573850800
500	398573860000
630	398573870100
800	398573880300
915	398574290800
1000	398574290800
1250	398574290800

ЦЕЛЬНЫЕ КАЛЕНЫЕ КУЛАЧКИ (КОМПЛЕКТ)

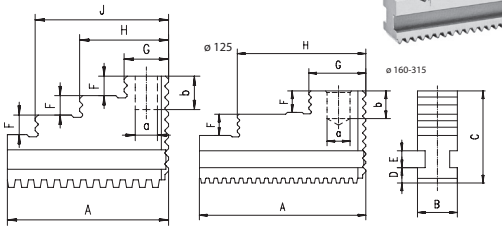

Размер	Для патронов 3404	A	B	C	D	E	F	G	H	J	a	b	кг.
мм	3-Кулачковые												
125	398530910800	58,0	14	40	6,5	7	7,0	16,0	32,0	48	8	12	0,4
160	398530920000	69,0	20	45	7,5	9	8,0	26,0	58,0	-	10	12	1,0
200	398530930100	90,0	22	50	8,0	9	11,5	33,0	72,5	-	12	15	1,5
250	398530940300	108,5	26	60	10,0	11	14,0	36,0	83,0	-	15	20	2,6
315	398530950500	132,0	32	70	12,0	14	17,0	41,5	104,5	-	20	20	4,4

Для патронов 3404

КАЛЕНЫЕ СБОРНЫЕ КУЛАЧКИ (КОМПЛЕКТ)

Размер	Для патронов 3404
мм	3-Кулачковые
125	398531210000
160	398531220100
200	398531230300
250	398531240500
315	398531250700

Для патронов 3404

КАЛЕНЫЕ НАКЛАДНЫЕ КУЛАЧКИ (КОМПЛЕКТ)

Для патронов 3404

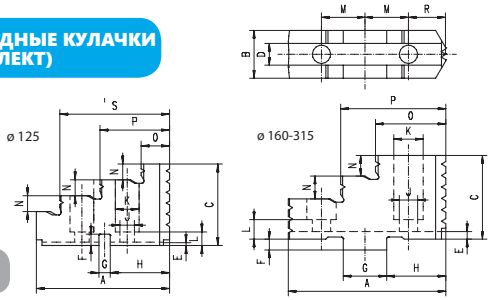

Размер	Для патронов 3404	A	B h11	C	D H9	E	F	G h7	H	J	K	L	M	N	0	P	R	S	кг.
мм	3-Кулачковые																		
125	398531081300	59,0	20	36,0	14	1,5	5,0	5	26,0	6,4	10,4	6,0	10	7,0	16,0	31	18,5	47	0,18
160	398531082600	63,0	20	37,0	8	3,0	4,5	18	23,0	8,4	13,5	9,0	16	7,5	27,0	40	16,0	-	0,25
200	398531083900	72,5	22	43,5	10	3,5	5,0	20	27,0	8,4	13,5	9,0	20	9,5	33,0	58	17,0		0,35
250	398531084100	91,0	30	55,0	12	3,5	5,0	20	30,0	13,0	19,0	7,0	20	14,0	40,5	81	20,0	-	0,50
315	398531085400	105,0	35	60,0	12	6,5	5,0	26	35,3	13,0	19,0	15,5	27	15,0	40,0	95	21,0	-	0,80

МЯГКИЕ НАКЛАДНЫЕ КУЛАЧКИ (КОМПЛЕКТ)

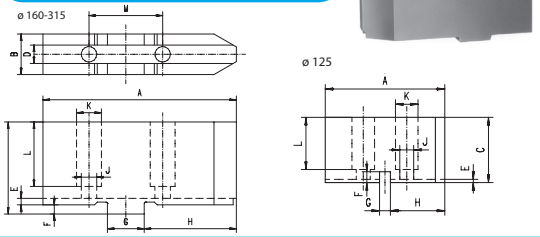

Размер	Для патронов 3404	A	B	C	D H9	E	F	G h7	H	J	K	L	M	кг.
мм	3-Кулачковые													
125	398531030100	55	20	30	14	1,5	5,0	5	25	6,4	10,4	24,0	20	0,6
160	398531040300	85	20	40	8	4,5	3,0	18	35	8,4	13,5	26,5	32	1,2
200	398531050500	105	22	50	10	5,0	3,0	20	40	8,4	13,5	35,0	40	2,1
250	398531060700	125	30	55	12	5,0	3,5	20	60	13,0	19,0	41,0	40	4,2
315	398531070900	145	35	60	12	6,0	3,5	26	60	13,0	19,0	38,0	54	6,2

Для патронов 3404

МЯГКИЕ СБОРНЫЕ КУЛАЧКИ (КОМПЛЕКТ)

Размер	Для патронов 3404
мм	3-Кулачковые
125	398531270000
160	398531280200
200	398531290400
250	398531292000
315	398531294500

Для патронов 3404

МАСТЕР КУЛАЧКИ (РЕЙКИ) (КОМПЛЕКТ)

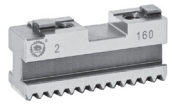

Для патронов 3404

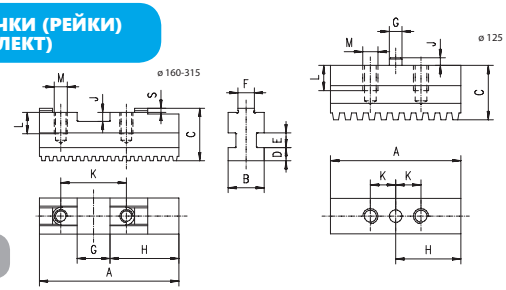

Размер	Для патронов 3404	A	B	C	D	E	F	G H71)	H	J	K	L	M	S	кг.
мм	3-Кулачковые														
125	398530970900	51,5	14	21,5	6,5	7	-	5	25,75	3,0	10	10	M6	-	0,3
160	398530980000	65,0	20	26,5	7,5	9	8	18	28,00	5,0	32	12	M8	2,5	0,6
200	398530990200	85,0	22	28,5	8,0	9	10	20	42,00	5,5	40	12	M8	2,5	0,9
250	398531000600	87,5	26	36,0	10,0	11	12	20	41,50	5,5	40	17	M12	3,0	1,8
315	398531010800	125,0	32	42,0	12,0	14	12	26	69,00	7,0	54	17	M12	3,0	3,0

http://vpspt.ru • e-mail: volgaooo@yandex.ru • tel. +7 (8352) 37 87 30 • fax +7 (8352) 50 01 10

ПРЯМЫЕ КАЛЕНЫЕ КУЛАЧКИ С ДВОЙНОМ НАПРАВЛЯЮЩИМИ (КОМПЛЕКТ)

Размер	Для патронов 3202, 3203	Для патронов 3602, 3603	A	B	C	D	E	F	G	H	J	кг.
мм	3-Кулачковые	4-Кулачковые										
160	398533610000	398536810600	70	20	56	8,0	6	18	12	19	45,0	0,54
200	398533620100	398536820800	85	25	62	9,0	6	18	12	23	57,0	0,60
250	398533630300	398536830000	105	28	74	11,0	8	23	15	28	69,5	1,06
315	398533640500	398536840100	125	32	90	12,7	10	29	19	34	83,0	1,74
400	398533650700	398536850300	145	36	107	15,0	10	29	22	36	99,0	2,74
500	398533660900	398536851600	180	40	120	16,0	12	34	26	50	119,5	4,86
630	398533670000	398536852900	225	50	130	16,0	12	34	28	66	149,0	7,71

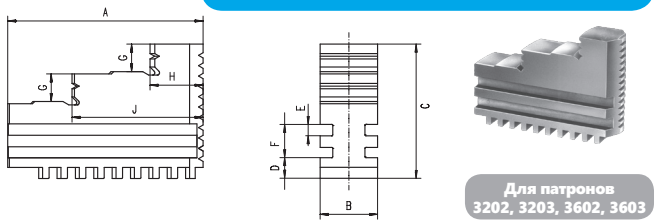

Для патронов 3202, 3203, 3602, 3603

ОБРАТНЫЕ КАЛЕНЫЕ КУЛАЧКИ С ДВОЙНОМ НАПРАВЛЯЮЩИМИ (КОМПЛЕКТ)

Размер	Для патронов 3202, 3203	Для патронов 3602, 3603	A	B	C	D	E	F	G	K	L	кг.
мм	3-Кулачковые	4-Кулачковые										
160	398533710000	398536860500	70	20	56	8,0	6	18	12	23,0	47,5	0,54
200	398533720200	398536870700	85	25	62	9,0	6	18	12	28,0	62,0	0,60
250	398533730400	398536880900	105	28	74	11,0	8	23	15	28,0	69,5	1,06
315	398533740600	398536890000	125	32	90	12,7	10	29	19	34,5	83,0	1,74
400	398533750800	398536800500	145	36	107	15,0	10	29	22	36,0	99,0	2,74
500	398533760000	398536901800	180	40	120	16,0	12	34	26	50,0	119,5	4,86
630	398533770100	398536902000	225	50	130	16,0	12	34	28	66,0	149,0	7,71

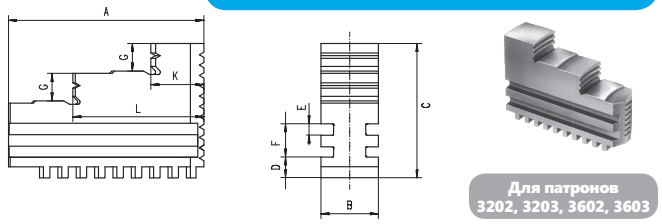

Для патронов 3202, 3203, 3602, 3603

МЯГКИЕ ЦЕЛЬНЫЕ КУЛАЧКИ С ДВОЙНОМ НАПРАВЛЯЮЩИМИ (КОМПЛЕКТ)

Размер	Для патронов 3202, 3203	Для патронов 3602, 3603	A	B	C	D	E	F	кг.
мм	3-Кулачковые	4-Кулачковые							
160	398533110500	398537110800	70	20	56	8,0	6	18	0,54
200	398533120700	398537120000	85	25	62	9,0	6	18	0,60
250	398533130900	398537130100	105	28	74	11,0	8	23	1,06
315	398533140000	398537140300	125	32	90	12,7	10	29	1,74
400	398533150200	398537150500	145	36	107	15,0	10	29	3,76
500	398533160400	398537160700	180	40	120	16,0	12	34	8,80
630	398533170600	398537170900	225	50	130	16,0	12	34	10,22

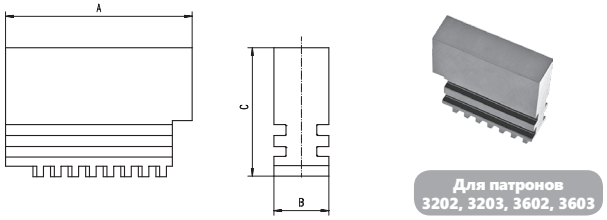

Для патронов 3202, 3203, 3602, 3603

МАСТЕР КУЛАЧКИ (РЕЙКИ) С ДВОЙНОМ НАПРАВЛЯЮЩИМИ (КОМПЛЕКТ)

Размер	Для патронов 3202, 3203	Для патронов 3602, 3603	A	B	C	D	E	F	G	H	J	K	L	M	кг.
мм	3-Кулачковые	4-Кулачковые													
160	398533810100	398536910700	65	20	39	8,0	6	18	7,94	28,6	12,69	19,05	15,0	2xM10	0,26
200	398533820300	398536920900	79	25	41	9,0	6	18	7,94	34,9	12,69	22,25	14,0	2xM10	0,38
250	398533830500	398536930000	92	28	47	11,0	8	23	12,7	39,7	19,04	27,00	16,0	2xM10	0,60
315	398533840700	398536940200	110	32	57	12,7	10	29	12,7	47,6	19,04	31,75	16,0	3xM12	1,14
400	398533850900	398536950400	130	36	64	15,0	10	29	12,7	57,1	19,04	38,10	18,8	3xM16	1,56
500	398533860000	398536960600	166	40	74	16,0	12	34	12,7	57,1	19,04	38,10	32,5	4xM20	2,58
630	398533800000	398536961900	210	50	74	16,0	12	34	12,7	57,1	19,04	38,10	32,5	5xM20	3,80

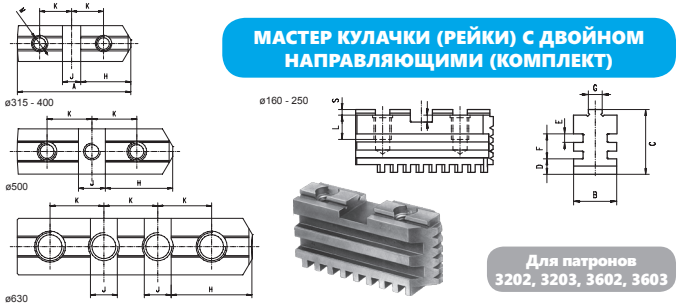

Для патронов 3202, 3203, 3602, 3603

ЦЕЛЬНЫЕ КАЛЕНЫЕ КУЛАЧКИ (КОМПЛЕКТ)

Для патронов 3286-49	Для патронов 3286-60
Код	
398539914200	398539915500

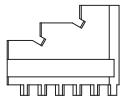

Для патронов 3286, 3286, 3866, 4505, 4705, 4605, 4805

Размер	Для патронов 3866
мм	6-Кулачковые
80	398541110600
100	398541120800
125	398541130000
160	398541140100

Размер	Для патронов 3867	Для патронов 3868
мм	6-Кулачковые	6-Кулачковые
85	398541160500	398541210700
110	398541170700	-
160	398541180900	-

СПИРАЛЬНЫЙ ДИСК

Для патронов 3286-49	Для патронов 3286-60
Код	
398539918300	398539917000

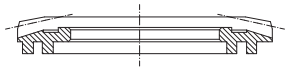

Для патронов 3105, 32**, 36**, 35**, 37**, 38**, 3286, 3286, 3295, 4505, 4605, 4705, 4805

Размер	Для патронов 3105, 32**, 36**, 4505, 4605, 4705, 4805	Для патронов 35**, 37**, 38**	Для патронов 3295
мм			
80	398536100800	398536101000	-
100	398536110000	398536111200	-
125	398536720700	398536120100	-
160	398536730900	398536130300	-
200	398536740000	398536140500	-
250	398536750200	398536150700	-
315	398536760400	398536160900	-
400	398536770600	398536170000	398539971500
500	398536780800	398536172600	398539972800
630*	398536790000	398536174100	398539973000
800	398536700300	-	-

* Для патронов 3295-660

ШЕСТЕРНЯ

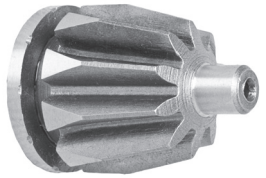

Для патронов 3105, 3200, 3600, 4500, 4600, 4700, 4800, 35**, 37**, 38**, 3295

Размер [мм]	Для патронов 3105, 32**, 36**, 4505, 4605, 4705, 4805	Для патронов 35**, 37**, 38**	Для патронов 3295
мм			
80	398533400600	398533400600	-
100	398533410800	398533410800	-
125	398533420000	398536220200	-
160	398533430100	398536230400	-
200	398533440300	398536240600	-
250	398533450500	398536250800	-
315	398533460700	398536260000	-
400	398533470900	398536270100	398539961300
500	398533480000	398536280300	398539962600
630*	398533490200	398536290500	398539963900
800	398533500700	-	398539964100
1000	398538300600	-	-

* Для патронов 3295-660

ШЛИЛЬКА

Для патронов 3105, 32**, 36**, 38**, 4505, 4605, 4705, 4805

Размер	Для патронов 3105, 32**, 36**, 38**, 4505, 4605, 4705, 4805
мм	
80	398533510900
100	398533510900
125	398533520000
160	398533520000
200	398533540400
250	398533540400
315	398533540400
400	398533570000
500	398533570000
630	398533570000
800	398533570000

ВТУЛКА

Для патронов 35**, 37**, 38**

Размер	Для патронов 35**, 37**, 38**
мм	
80	-
85	-
100	-
125	398536420400
160	398536430600
200	398536440800
250	398536450000
315	398536460100
400	398536470300
500	398536480500
630	398536490700
800	-

ПОЛУКОЛЬЦО

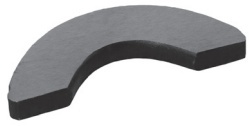

Для патронов 35**, 37**, 38**

Размер	Для патронов 35**, 37**, 38**
мм	
80	-
85	-
100	-
125	398536320300
160	398536330500
200	398536340700
250	398536350900
315	398536360000
400	398536370200
500	398536380400
630	398536390600
800	398536390600

УДЕРЖИВАЮЩИЙ ВКЛАДЫШ

Для патронов 43**

Размер	Для патронов 43**
мм	
85	398573300400
100	398573302000
125	398573310600
160	398573310600
200	398573320800
250	398573330000
315	398573340100
350	398573340100
400	398573350300
500	398573360500
630	398573370700
800	398573380900
915	398573390000
1000	398573390000
1250	398573390000

http://vpspt.ru • e-mail: volgaooo@yandex.ru • tel. +7 (8352) 37 87 30 • fax +7 (8352) 50 01 10

ВИНТ И КОНТРГАЙКА (DIN 55027)

Код [1]	Размер	Конус1 : 4	pcs/set
398582110300	M10x34	3	3
398582120500	M10x39	4	3
398582130700	M10x43	5	4
398582140900	M12x50	6	4
398582150000	M16x60	8	4
398582160200	M20x75	11	6
398582170400	M24x90	15	6

1) Dla 1 sztuki

ВИНТ ДЛЯ СИСТЕМЫ CAMLOCK (DIN 55029)

Код [1]	Размер	Конус 1 : 4	штук
398582510700	M10x1-35	3	3
398582520900	M10x1-37	4	3
398582530000	M12x1-43	5	6
398582540200	M16x1,5-49	6	6
398582550400	M20x1,5-55,5	8	6
398582560600	M22x1,5-67	11	6
398582570800	M24x1,5-76	15	6
398582580000	M27x2-89	20	6

1) Dla 1 sztuki

ПРИВОДЯЩИЙ ВИНТ

Размер мм	Код
85	398573200300
100	398573202900
125	398573210500
160	398573210500
200	398573220700
250	398573230900
315	398573240000
350	398574050900
400	398573250200
500	398573260400
630	398573270600
800	398573280800
915	398574070200
1000	398574080400
1250	398574090600

Для патронов 43**

Размер [мм] мм	Для патронов 3105, 32**, 35**, 36**, 37**, 38**	Для патронов 4505, 4605, 4705, 4805	Для патронов 43**
80	398534010200	-	-
85	398534010200	-	398534010200
100	398534020400	-	398534010200
125	398534020400	-	398534410600
160	398534030600	-	398534410600
200	398534030600	398575400100	398534420800
250	398534040800	398575401400	398534420800
315	398534040800	398575410300	398534430000
400	398534050000	398575420500	398534430000
500	398534060100	398575430700	398534440100
630	398534060100	398575430700	398534440100
800	398534070300	-	398534450300
915	-	-	398534450300
1000	-	-	398534450300
1250	-	-	398534450300

КЛЮЧ

Тип 3286-49	Тип 3286-60
Код	
398539910100	

ПРИВОДЯЩИЙ ВИНТ

Размер мм	Для патронов 4505, 4605, 4705, 4805
200	398575110000
250	398575120200
315	398575130400
400	398575510400
500	398575520600
630	398575530800

Для патронов 4505, 4605, 4705, 4805

Размер [мм] мм	Болт 1		Болт 2	
125	M8x25	M6x30*	M8x20	M6x20*
140	M8x25	-	M8x20	-
160	M10x30	M8x30*	M10x20	M8x20*
200	M10x30	M8x30*	M10x20	M8x20*
250	M12x40		M12x25	
315	M12x40		M12x25	
400	M16x45		M16x30	
500	M20x75		M20x40	
630	M20x80		M20x40	
800	M20x80		M20x40	

* для патрона 3865 1) Для 1 штуки

КРЕПЕЖНЫЕ БОЛТЫ ДЛЯ НАКЛАДНЫХ КУЛАЧКОВ

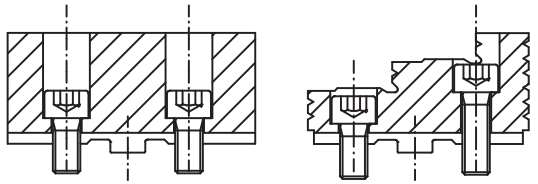

ПОЛНОСТЬЮ ПОДГОТОВЛЕННЫЕ ПЕРЕХОДНЫЕ ФЛАНЦЫ

Тип 8210-X
DIN 55026

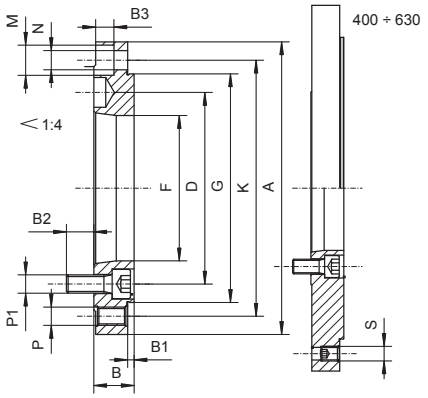

Код	Размер [мм]	A мм	Кон 1:4	B	B1	B2	B3	D	F	G (H4)	K	M	N	P	P1	S	кг.
358210530600	100	100	3	22	2,5	14,0	-	70,6	51,4	70	83	-	-	3xM8	3xM10	-	0,766
358210540800	125	125	3	22	3,5	14,0	10	70,6	51,4	95	108	3x13,5	3x8,4	3xM8	3xM10	-	1,362
358210550000	125	125	4	22	3,5	13,0	-	82,6	60,9	95	108	-	-	3xM8	3xM10	-	1,249
358210560100	160	160	3	22	3,5	14,0	10	70,6	51,4	125	140	6x16,5	6x10,5	3xM10	3xM10	-	2,392
358210570300	160	160	4	22	3,5	15,0	10	82,6	60,9	125	140	6x16,5	6x10,5	3xM10	6xM10	-	2,240
358210580500	160	160	5	22	3,5	15,0	10	104,8	79,5	125	140	6x16,5	6x10,5	3xM10	6xM10	-	1,940
358210590700	160	160	6	22	3,5	19,5	-	133,4	103,0	125	140	-	-	3xM10	3xM12	-	1,567
358210640900	200	200	4	22	3,5	15,0	10	82,6	60,9	160	176	6x16,5	6x10,5	3xM10	6xM10	-	3,884
358210650000	200	200	5	22	3,5	15,0	10	104,8	79,5	160	176	6x16,5	6x10,5	3xM10	6xM10	-	3,570
358210660200	200	200	6	22	3,5	21,0	10	133,4	103,0	160	176	6x16,5	6x10,5	3xM10	6xM12	-	3,090
358210710400	250	250	5	28	4,5	12,0	12	104,8	79,5	200	224	6x19,0	6x13,0	3xM12	6xM10	-	7,724
358210720600	250	250	6	28	4,5	19,0	12	133,4	103,0	200	224	6x19,0	6x13,0	3xM12	6xM12	-	7,070
358210730800	250	250	8	28	4,5	24,0	12	171,4	138,1	200	224	6x19,0	6x13,0	3xM12	6xM16	-	5,930
358210770500	315	315	6	33	4,5	19,0	16	133,4	103,0	260	286	6x25,0	6x17,0	3xM16	6xM12	-	14,637
358210780700	315	315	8	33	4,5	22,0	16	171,4	136,1	260	286	6x25,0	6x17,0	3xM16	6xM16	-	13,190
358210790900	315	315	11	38	4,5	32,0	-	235,0	192,8	260	286	-	-	3xM16	6xM18	-	11,832
358210800300	400	400	6	36	4,5	21,0	16	133,4	103,0	330	362	6x25,0	6x17,0	6xM16	6xM12	3xM16	27,665
358210810500	400	400	8	36	4,5	20,0	16	171,4	136,1	330	362	6x25,0	6x17,0	6xM16	6xM16	3xM16	26,030
358210820700	400	400	11	36	4,5	30,0	17	235,0	192,8	330	362	6x25,0	6x17,0	6xM16	6xM18	3xM16	22,330
358210830900	500	500	8	36	4,5	20,0	16	171,4	136,1	420	458	6x25,0	6x17,0	6xM16	6xM16	3xM16	43,380
358210840000	500	500	11	36	4,5	30,0	16	235,0	192,8	420	458	6x25,0	6x17,0	6xM16	6xM18	3xM16	39,660
358210850200	500	500	15	36	4,5	32,0	16	330,2	281,4	420	458	6x25,0	6x17,0	6xM16	6xM22	3xM16	31,650
358210860400	630	630	8	42	6,0	22,0	19	171,4	136,1	545	586	6x25,0	6x17,0	6xM16	6xM16	3xM16	83,978
358210870600	630	630	11	42	6,0	24,0	19	235,0	192,8	545	586	6x25,0	6x17,0	6xM16	6xM18	3xM16	79,470
358210880800	630	630	15	42	6,0	36,0	19	330,2	281,4	545	586	6x25,0	6x17,0	6xM16	6xM22	3xM16	79,080

ПОЛНОСТЬЮ ПОДГОТОВЛЕННЫЕ ПЕРЕХОДНЫЕ ФЛАНЦЫ

Тип 8230-X
DIN 55027

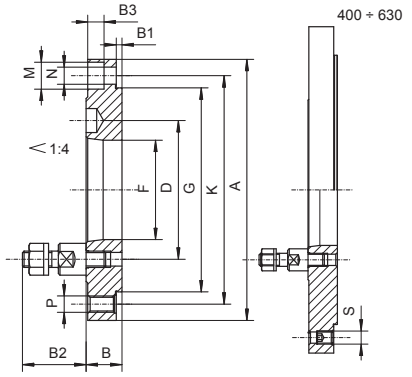

Код	Размер [мм]	A мм	Кон 1:4	B	B1	B2	D	F	G (H4)	K	M	N	P	S	кг.
358230011500	100	100	3	22	2,5	34	70,6	51,4	70	83	3x13,5	3x8,4	6xM8	-	0,910
358230031900	125	125	3	22	3,5	34	70,6	51,4	95	108	3x13,5	3x8,4	6xM8	-	1,560
358230041000	125	125	4	22	3,5	39	85,0	60,9	95	108	3x13,5	3x8,4	6xM8	-	1,424
358230061400	160	160	3	22	3,5	34	70,6	51,4	125	140	6x16,5	6x10,5	6xM10	-	2,580
358230071600	160	160	4	22	3,5	39	85,0	60,9	125	140	6x16,5	6x10,5	6xM10	-	2,464
358230082000	160	160	5	22	3,5	43	104,8	79,5	125	140	6x16,5	6x10,5	6xM10	-	2,230
358230083300	160	160	6	22	3,5	50	133,4	103,0	125	140	6x16,5	6x10,5	6xM10	-	1,880
358230089000	200	200	3	22	3,5	34	70,6	51,4	160	176	6x16,5	6x10,5	6xM10	-	4,210
358230091000	200	200	4	22	3,5	39	85,0	60,9	160	176	6x16,5	6x10,5	6xM10	-	4,094
358230111600	200	200	5	22	3,5	43	104,8	79,5	160	176	6x16,5	6x10,5	6xM10	-	3,860
358230121800	200	200	6	22	3,5	50	133,4	103,0	160	176	6x16,5	6x10,5	6xM10	-	3,550
358230151300	250	250	5	28	4,5	43	104,8	79,5	200	224	6x19,0	6x13,0	6xM12	-	8,050
358230161500	250	250	6	28	4,5	50	133,4	103,0	200	224	6x19,0	6x13,0	6xM12	-	7,570
358230171700	250	250	8	28	4,5	60	171,4	136,1	200	224	6x19,0	6x13,0	6xM12	-	6,710
358230201500	315	315	6	33	4,5	50	133,4	103,0	260	286	6x25,0	6x17,0	6xM16	-	15,130
358230211700	315	315	8	33	4,5	60	171,4	136,1	260	286	6x25,0	6x17,0	6xM16	-	14,020
358230221900	315	315	11	33	4,5	75	235,0	192,8	260	286	6x25,0	6x17,0	6xM16	-	12,180
358230241200	400	400	6	36	4,5	50	133,4	103,0	330	362	6x25,0	6x17,0	6xM16	3xM16	28,163
358230251400	400	400	8	36	4,5	60	171,4	136,1	330	362	6x25,0	6x17,0	6xM16	3xM16	26,893
358230261600	400	400	11	36	4,5	75	235,0	192,8	330	362	6x25,0	6x17,0	6xM16	3xM16	24,703
358230301600	500	500	8	36	4,5	60	171,4	136,1	420	458	6x25,0	6x17,0	6xM16	3xM16	44,253
358230311800	500	500	11	36	4,5	75	235,0	192,8	420	458	6x25,0	6x17,0	6xM16	3xM16	42,063
358230321000	500	500	15	36	4,5	90	330,2	281,4	420	458	6x25,0	6x17,0	6xM16	3xM16	35,661
358230341300	630	630	8	42	6,0	60	171,4	136,1	545	586	6x25,0	6x17,0	6xM16	3xM16	84,763
358230351500	630	630	11	42	6,0	75	235,0	192,8	545	586	6x25,0	6x17,0	6xM16	3xM16	81,893
358230361700	630	630	15	42	6,0	90	330,2	281,4	545	586	6x25,0	6x17,0	6xM16	3xM16	74,021

http://vpspt.ru • e-mail: volgaooo@yandex.ru • tel. +7 (8352) 37 87 30 • fax +7 (8352) 50 01 10

Тип 8240-X
DIN 55029

ПОЛНОСТЬЮ ПОДГОТОВЛЕННЫЕ ПЕРЕХОДНЫЕ ФЛАНЦЫ

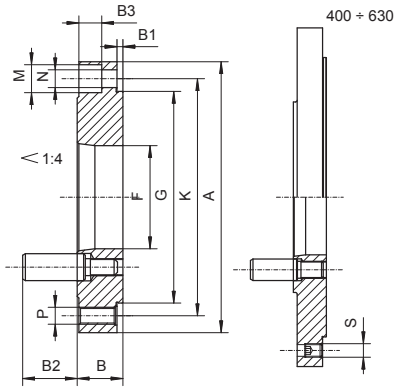

Код	Размер [мм]	A мм	Кон 1:4	B	B1	B2	F	G (H4)	K	M	N	P	S	кг.
358245122900	125	125	4	26,0	3,5	32,2	60,0	95	108	3x13,5	3x8,4	6xM8	-	1,560
358245032000	160	160	3	27,0	3,5	30,8	51,4	125	140	3x13,5	3x8,4	6xM8	-	3,070
358245132000	160	160	4	27,0	3,5	32,2	60,0	125	140	3x13,5	3x8,4	6xM8	-	2,911
358245232100	160	160	5	30,0	3,5	38,2	79,5	125	140	3x13,5	3x8,4	6xM8	-	2,962
358245042100	200	200	3	27,0	3,5	30,8	51,4	160	176	6x16,5	6x10,5	6xM10	-	5,077
358245142200	200	200	4	27,0	3,5	32,8	60,0	160	176	6x16,5	6x10,5	6xM10	-	4,944
358245242300	200	200	5	30,0	3,5	38,2	79,5	160	176	6x16,5	6x10,5	6xM10	-	4,745
358245342400	200	200	6	36,5	3,5	44,2	103,0	160	176	6x16,5	6x10,5	6xM10	-	5,940
358245252500	250	250	5	30,0	4,5	38,2	79,5	200	224	6x19,0	6x13	6xM12	-	8,605
358245352600	250	250	6	36,5	4,5	44,2	103,0	200	224	6x19,0	6x13	6xM12	-	8,724
358245452700	250	250	8	39,0	4,5	50,7	136,1	200	224	6x19,0	6x13	6xM12	-	9,393
358245562000	315	315	6	39,0	4,5	44,2	103,0	260	286	6x25,0	6x17	6xM16	-	17,376
358245362800	315	315	8	39,0	4,5	50,7	136,1	260	286	6x25,0	6x17	6xM16	-	15,936
358245462900	315	315	11	47,0	4,5	60,6	192,8	260	286	6x25,0	6x17	6xM16	-	16,304
358245472000	400	400	8	39,0	4,5	50,7	136,1	330	362	6x25,0	6x17	6xM16	3xM16	27,353
358245572100	400	400	11	47,0	4,5	60,6	192,8	330	362	6x25,0	6x17	6xM16	3xM16	27,431
358245482200	500	500	8	39,0	4,5	50,7	136,1	420	458	6x25,0	6x17	6xM16	3xM16	45,405
358245582300	500	500	11	47,0	4,5	60,6	192,8	420	458	6x25,0	6x17	6xM16	3xM16	44,531
358245602000	630	630	11	47,0	6,0	60,6	192,8	545	586	6x25,0	6x17	6xM16	3xM16	74,480
358245642700	630	630	15	50,0	6,0	69,6	281,4	545	586	6x25,0	6x17	6xM16	3xM16	70,339

Тип 8212
DIN 55026

ПЕРЕХОДНЫЕ ФЛАНЦЫ ДЛЯ ОКОНЧАТЕЛЬНОЙ ОБРАБОТКИ ПОД ПАТРОН

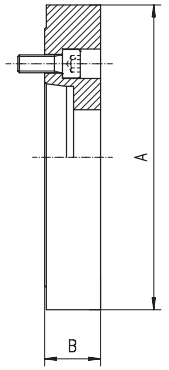

- Чугунные фланцы для самоцентрирующих патронов и патронов с независимым перемещением кулачков
- для монтажа пользуйтесь инструкций к патрону

Код	Размер [мм]	Кон 1:4	A мм	B мм	кг.
358212030800	100	3	102	18,0	1,8
358212040000	125	3	127	19,5	2,4
358212050100	125	4	127	19,5	2,4
358212060300	160	3	162	-	4,2
358212070500	160	4	162	24,0	4,2
358212080700	160	5	162	24,0	4,2
358212100300	200	4	203	-	12,0
358212110500	200	5	203	38,0	12,0
358212120700	200	6	203	33,0	12,0
358212150200	250	5	253	33,0	16,0
358212160400	250	6	253	50,0	16,0
358212170600	250	8	253	46,0	16,0
358212200400	315	6	318	33,0	22,0
358212210600	315	8	318	55,0	22,0
358212220800	315	11	318	55,0	22,0
358212250300	400	8	405	43,0	42,0
358212260500	400	11	405	75,0	42,0
358212300500	500	8	505	45,0	72,0
358212310700	500	11	505	45,0	72,0
358212350400	630	11	635	45,0	105,0
358212360600	630	15	635	56,0	105,0
358212380000	800	11	385	45,0	130,0
358212390100	800	15	408	45,0	130,0

ПЕРЕХОДНЫЕ ФЛАНЦЫ ДЛЯ ОКОНЧАТЕЛЬНОЙ ОБРАБОТКИ ПОД ПАТРОН

Тип 8232
DIN 55027

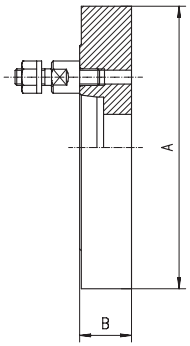

- Чугунные фланцы для самоцентрирующих патронов и патронов с независимым перемещением кулачков
- для монтажа пользуйтесь инструкций к патрону

Код	Размер [мм]	Кон 1:4	A мм	B мм	кг.
358232010900	100	3	102	18,0	1,8
358232030200	125	3	127	19,5	2,4
358232040400	125	4	127	19,5	2,4
358232060800	160	3	162	-	4,2
358232070000	160	4	162	24,0	4,2
358232080100	160	5	162	24,0	4,2
358232100800	200	4	203	-	12,0
358232110000	200	5	203	38,0	12,0
358232120100	200	6	203	33,0	12,0
358232150700	250	5	253	33,0	16,0
358232160900	250	6	253	50,0	16,0
358232170000	250	8	253	46,0	16,0
358232200900	315	6	318	33,0	22,0
358232210000	315	8	318	55,0	22,0
358232220200	315	11	318	47,0	22,0
358232250800	400	8	405	43,0	42,0
358232260000	400	11	405	47,0	42,0
358232300000	500	8	505	45,0	72,0
358232310100	500	11	505	45,0	72,0
358232350900	630	11	635	45,0	105,0
358232360000	630	15	635	56,0	105,0
358232380400	800	11	385	45,0	130,0
358232390600	800	15	408	45,0	130,0

ПЕРЕХОДНЫЕ ФЛАНЦЫ ДЛЯ ОКОНЧАТЕЛЬНОЙ ОБРАБОТКИ ПОД ПАТРОН

Тип 8242
DIN 55029

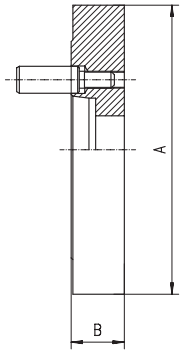

- ТЧугунные фланцы для самоцентрирующих патронов и патронов с независимым перемещением кулачков
- для монтажа пользуйтесь инструкций к патрону

Код	Размер [мм]	Кон 1:4	A мм	B мм	кг.
358242010600	100	3	102	28	1,8
358242030000	125	3	127	50	2,4
358242040100	125	4	127	30	2,4
358242050300	160	3	162	50	4,2
358242060500	160	4	162	55	4,2
358242070700	160	5	162	35	4,2
358242120900	200	4	203	44	12,0
358242130000	200	5	203	50	12,0
358242140200	200	6	203	35	12,0
358242170800	250	5	253	49	16,0
358242180000	250	6	253	49	16,0
358242190100	250	8	253	49	16,0
358242220000	315	6	318	70	22,0
358242230100	315	8	318	55	22,0
358242240300	315	11	318	55	22,0
358242280000	400	8	405	70	42,0
358242290200	400	11	405	50	42,0
358242330200	500	8	505	46	72,0
358242340400	500	11	505	72	72,0
358242370000	630	11	635	72	105,0
358242380100	630	15	635	60	105,0
358242410000	800	11	385	50	130,0
358242420100	800	15	408	55	130,0

http://vpspt.ru • e-mail: volgaooo@yandex.ru • tel. +7 (8352) 37 87 30 • fax +7 (8352) 50 01 10

Тип 8217
DIN 55026

ПОЛНОСТЬЮ ПОДГОТОВЛЕННЫЕ ДЛЯ
4304, 4305, 4306, 4307

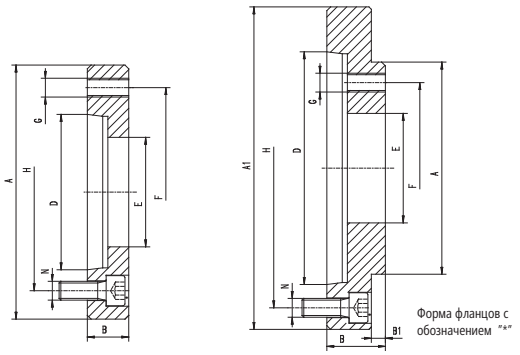

Код	Размер [мм]	Ah4	A1	Кон 1:4	B	B1	D min.	D max.	E	F	G	H	N	кг.
358217010500	200	110	-	4	22,0	-	63,513	63,526	50	82,6	M10	82,6	6xM10	1,51
358217011800	200	110	133	5 *	27,5	5,5	82,563	82,578	50	82,6	M10	104,8	6xM10	1,75
358217012000	200	110	165	6*	27,5	5,5	106,375	106,39	50	82,6	M10	133,4	6xM12	1,75
358217020700	250	150	-	5	28,0	-	82,563	82,578	65	104,8	M12	104,8	6xM10	3,20
358217021000	250	150	165	6 *	35,5	7,5	106,375	106,390	65	104,8	M12	133,4	6xM12	3,65
358217022200	250	150	210	8 *	35,5	7,5	139,719	139,374	65	104,8	M12	171,4	6xM16	3,65
358217030900	315	175	-	5	33,0	-	82,563	82,578	79	133,4	M16	104,8	6xM10	1,75
358217031100	315	175	-	6	33,0	-	106,375	106,390	80	133,4	M16	133,4	6xM12	3,65
358217032400	315	175	210	8 *	40,5	7,5	139,719	139,374	80	133,4	M16	171,4	6xM16	3,65
358217033700	315	175	280	11 *	45,5	7,5	196,869	196,887	80	133,4	M16	235,0	6xM20	6,10
358217040000	400	200	-	6	35,5	-	106,375	106,390	100	171,4	M16	133,4	6xM12	3,65
358217041300	400	200	-	8	35,5	-	139,719	139,374	100	171,4	M16	171,4	6xM16	3,65
358217042600	400	200	280	11 *	45,5	10,5	196,869	196,887	100	171,4	M16	235,0	6xM20	6,10
358217043900	400	200	380	15 *	52,5	10,5	285,775	285,795	100	171,4	M16	330,2	6xM24	8,35
358217050200	500	270	-	6	35,5	-	106,375	106,390	103	235	M20	133,4	6xM12	13,50
358217051500	500	270	-	8	35,5	-	139,719	139,374	125	235	M20	171,4	6xM16	14,00
358217052800	500	270	-	11	45,5	-	196,869	196,887	125	235	M20	235,0	6xM20	14,00
358217053000	500	270	380	15 *	52,5	12,5	285,775	285,795	125	235	M20	330,2	6xM24	15,80
358217060400	630	270	-	8	38,0	-	139,719	139,374	136	235	M20	171,4	6xM16	15,80
358217061700	630	270	-	11	38,0	-	196,869	196,887	160	235	M20	235,0	6xM20	13,30
358217062000	630	270	-	15 *	54,5	12,5	285,775	285,795	160	235	M20	330,2	6xM24	13,30
358217070600	800	380	-	8	38,0	-	139,719	139,374	136	330,2	M24	171,4	6xM16	25,40
358217071900	800	380	-	11	40,0	-	196,869	196,887	192	330,2	M24	235,0	6xM20	26,60
358217072100	800	380	-	15	45,0	-	285,775	285,795	200	330,2	M24	330,2	6xM24	29,70
358217080800	915	370	-	8	38,0	-	139,719	139,374	136	330,2	M24	171,4	6xM16	24,40
358217081000	915	370	-	11	40,0	-	196,869	196,887	190	330,2	M24	235,0	6xM20	25,70
358217082300	915	370	-	15	45,0	-	285,775	285,795	190	330,2	M24	330,2	6xM24	28,70
358217090000	1000	370	-	11	40,0	-	196,869	196,887	190	330,2	M24	235,0	6xM20	25,70
358217091200	1000	370	-	15	45,0	-	285,775	285,795	190	330,2	M24	330,2	6xM24	28,70
358217092500	1000	370	520	20 *	63,5	18,5	412,775	412,802	190	330,2	M24	463,6	6xM24	28,70
358217110600	1250	550	-	11	40,0	-	196,869	196,887	190	500	M24	235,0	6xM20	67,60
358217111900	1250	550	-	15	45,0	-	285,775	285,795	190	500	M24	330,2	6xM24	75,50
358217112100	1250	550	-	20 *	45,0	-	412,775	412,802	190	500	M24	463,6	6xM24	75,50

Тип 8237
DIN 55027

ПОЛНОСТЬЮ ПОДГОТОВЛЕННЫЕ ДЛЯ
4304, 4305, 4306, 4307

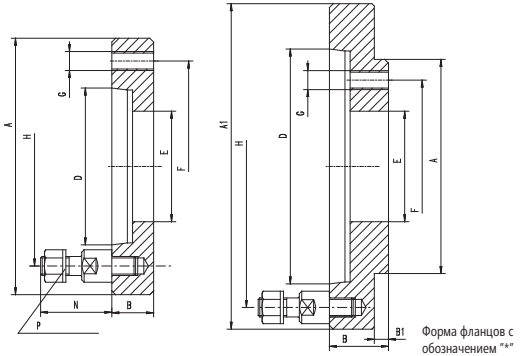

W - Диаметр патрона

Код	W**	Ah4	A1	Кон 1:4	B	B1	D min.	D max.	E	F	G	H	N	P	кг.
358237010000	200	110	-	4	22	-	63,513	63,526	50	82,6	M10	82,6	39	3	1,51
358237011200	200	110	133	5 *	27,5	5,5	82,563	82,578	50	82,6	M10	104,8	43	4	1,75
358237012500	200	110	165	6*	27,5	5,5	106,375	106,390	50	82,6	M10	133,4	50	4	1,75
358237020100	250	150	-	5	28	-	82,563	82,578	65	104,8	M12	104,8	43	4	3,20
358237021400	250	150	165	6 *	35,5	7,5	106,375	106,390	65	104,8	M12	133,4	50	4	3,65
358237022700	250	150	210	8 *	35,5	7,5	139,719	139,374	65	104,8	M12	171,4	60	4	3,65
358237030300	315	175	-	5	33	-	82,563	82,578	79	133,4	M16	104,8	43	4	1,75
358237031600	315	175	-	6	33	-	106,375	106,390	80	133,4	M16	133,4	50	4	3,65
358237032900	315	175	210	8 *	40,5	7,5	139,719	139,374	80	133,4	M16	171,4	60	4	3,65
358237033100	315	175	280	11 *	45,5	7,5	196,869	196,887	80	133,4	M16	235,0	75	6	6,10
358237040500	400	200	-	6	35,5	-	106,375	106,39	100	171,4	M16	133,4	50	4	3,65
358237041800	400	200	-	8	35,5	-	139,719	139,374	100	171,4	M16	171,4	60	4	3,65
358237042000	400	200	280	11 *	45,5	10,5	196,869	196,887	100	171,4	M16	235,0	75	6	6,10
358237043300	400	200	380	15 *	52,5	10,5	285,775	285,795	100	171,4	M16	330,2	90	6	8,35
358237050700	500	270	-	6	35,5	-	106,375	106,390	103	235,0	M20	133,4	50	4	13,50
358237051000	500	270	-	8	35,5	-	139,719	139,374	125	235,0	M20	171,4	60	4	14,00
358237052200	500	270	-	11	45,5	-	196,869	196,887	125	235,0	M20	235,0	75	6	14,00
358237053500	500	270	380	15 *	52,5	12,5	285,775	285,795	125	235,0	M20	330,2	90	6	15,80
358237060900	630	270	-	8	38	-	139,719	139,374	136	235,0	M20	171,4	60	4	15,80
358237061100	630	270	-	11	38	-	196,869	196,887	160	235,0	M20	235,0	75	6	13,30
358237062400	630	270	-	15 *	54,5	12,5	285,775	285,795	160	235,0	M20	330,2	90	6	13,30
358237070000	800	380	-	8	38	-	139,719	139,374	136	330,2	M24	171,4	60	4	25,40
358237071300	800	380	-	11	40	-	196,869	196,887	192	330,2	M24	235,0	75	6	26,60
358237072600	800	380	-	15	45	-	285,775	285,795	200	330,2	M24	330,2	90	6	29,70
358237080200	915	370	-	8	38	-	139,719	139,374	136	330,2	M24	171,4	60	4	24,40
358237081500	915	370	-	11	40	-	196,869	196,887	190	330,2	M24	235,0	75	6	25,70
358237082800	915	370	-	15	45	-	285,775	285,795	190	330,2	M24	330,2	90	6	28,70
358237090400	1000	370	-	11	40	-	196,869	196,887	190	330,2	M24	235,0	75	6	25,70
358237091700	1000	370	-	15	45	-	285,775	285,795	190	330,2	M24	330,2	90	6	28,70
358237092000	1000	370	520	20 *	63,5	18,5	412,775	412,802	190	330,2	M24	463,6	100	6	28,70
358237100900	1250	550	-	11	40	-	196,869	196,887	190	500,0	M24	235,0	75	6	67,60
358237110000	1250	550	-	15	45	-	285,775	285,795	190	500,0	M24	330,2	90	6	75,50
358237111300	1250	550	-	20 *	45	-	412,775	412,802	190	500,0	M24	463,6	100	6	75,50

ПОЛНОСТЬЮ ПОДГОТОВЛЕННЫЕ ДЛЯ 4304, 4305, 4306, 4307

Тип 8247
DIN 55029

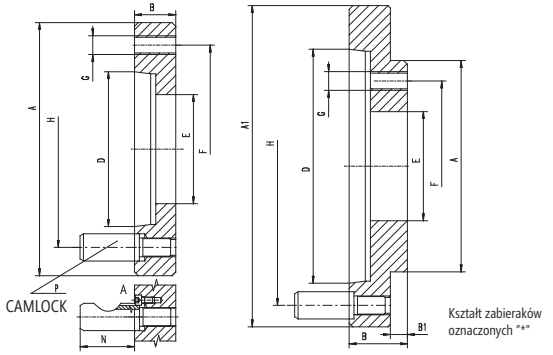

W - Średnica uchwytu

Код	W**	Ah4	A1	Кон 1:4	B	B1	D min.	D max.	E	F	G	H	N	P	кг.
358247010700	200	110	-	4	22,0	-	63,513	63,526	50	82,6	M10	82,6	32,2	3	1,51
358247011000	200	110	146	5 *	27,5	5,5	82,563	82,578	50	82,6	M10	104,8	38,2	6	1,75
358247012200	200	110	181	6*	27,5	5,5	106,375	106,39	50	82,6	M10	133,4	44,2	6	1,75
358247020900	250	150	-	5	28,0	-	82,563	82,578	65	104,8	M12	104,8	38,2	6	3,20
358247021100	250	150	181	6 *	35,5	7,5	106,375	106,39	65	104,8	M12	133,4	44,2	6	3,65
358247022400	250	150	225	8 *	35,5	7,5	139,719	139,374	65	104,8	M12	171,4	50,7	6	3,65
358247030000	315	175	-	5	33,0	-	82,563	82,578	79	133,4	M16	104,8	38,2	6	1,75
358247031300	315	175	-	6	33,0	-	106,375	106,39	80	133,4	M16	133,4	44,2	6	3,65
358247032600	315	175	225	8 *	40,5	7,5	139,719	139,374	80	133,4	M16	171,4	50,7	6	3,65
358247033900	315	175	298	11 *	45,5	7,5	196,869	196,887	80	133,4	M16	235,0	60,6	6	6,10
358247040200	400	200	-	6	35,5	-	106,375	106,39	100	171,4	M16	133,4	44,2	6	3,65
358247041500	400	200	-	8	35,5	-	139,719	139,374	100	171,4	M16	171,4	50,7	6	3,65
358247042800	400	200	298	11 *	45,5	10,5	196,869	196,887	100	171,4	M16	235,0	60,6	6	6,10
358247043000	400	200	403	15 *	52,5	10,5	285,775	285,795	100	171,4	M16	330,2	69,7	6	8,35
358247050400	500	270	-	6	35,5	-	106,375	106,39	103	235,0	M20	133,4	44,2	6	13,5
358247051700	500	270	-	8	35,5	-	139,719	139,374	125	235,0	M20	171,4	50,7	6	14,00
358247052200	500	270	-	11	45,5	-	196,869	196,887	125	235,0	M20	235,0	60,6	6	14,00
358247053200	500	270	403	15 *	52,5	12,5	285,775	285,795	125	235,0	M20	330,2	69,6	6	15,80
358247060600	630	270	-	8	38,0	-	139,719	139,374	136	235,0	M20	171,4	50,7	6	15,80
358247061900	630	270	-	11	38,0	-	196,869	196,887	160	235,0	M20	235,0	60,6	6	13,30
358247062100	630	270	403	15 *	54,5	12,5	285,775	285,795	160	235,0	M20	330,2	69,6	6	13,30
358247070800	800	380	-	8	38,0	-	139,719	139,374	136	330,2	M24	171,4	50,7	6	25,40
358247071000	800	380	-	11	40,0	-	196,869	196,887	192	330,2	M24	235,0	60,6	6	26,60
358247072300	800	380	-	15	45,0	-	285,775	285,795	200	330,2	M24	330,2	69,6	6	29,70
358247080000	915	370	-	8	38,0	-	139,719	139,374	136	330,2	M24	171,4	50,7	6	24,40
358247081200	915	370	-	11	40,0	-	196,869	196,887	190	330,2	M24	235,0	60,6	6	25,70
358247082500	915	370	-	15	45,0	-	285,775	285,795	190	330,2	M24	330,2	69,6	6	28,70
358247090100	1000	370	-	11	40,0	-	196,869	196,887	190	330,2	M24	235,0	60,6	6	25,70
358247091400	1000	370	-	15	45,0	-	285,775	285,795	190	330,2	M24	330,2	69,6	6	28,70
358247092700	1000	370	546	20 *	63,5	18,5	412,775	412,802	190	330,2	M24	463,6	82,6	6	28,70
358247110800	1250	550	-	11	40,0	-	196,869	196,887	190	500,0	M24	235,0	60,6	6	67,60
358247111000	1250	550	-	15	45,0	-	285,775	285,795	190	500,0	M24	330,2	69,6	6	75,50
358247112300	1250	550	-	20 *	45,0	-	412,775	412,802	190	500,0	M24	463,6	82,6	6	75,50

ПЕРЕХОДНЫЕ ФЛАНЦЫ ДЛЯ ПАТРОНОВ С ОКОНЧАТЕЛЬНОЙ РЕГУЛИРОВКОЙ

Тип 8215
DIN 55026

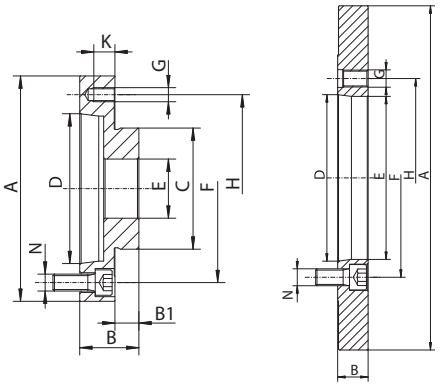

Ø 100 - 315

Ø 400 - 630

Код	Размер [мм	A мм	Кон 1:4	B	B1	C	D	E	F	G	H	K	кг.
358215050600	100	100,00	3	40	12	45,00	53,975	20,0	70,6	M8	83,0	14	1,6
358215051900	100	105,00	4	40	12	45,00	63,513	20,0	82,6	M8	83,0	14	1,5
358215064900	125	125,00	4	36	14	55,00	63,513	35,0	82,6	M8	108,0	22	2,2
358215070000	125	125,00	5	36	14	55,00	82,563	35,0	104,8	M8	108,0	22	1,9
358215073800	160	160,00	3	45	16	86,00	53,975	42,0	70,6	M10	140,0	20	4,4
358215074000	160	160,00	4	45	16	86,00	63,513	42,0	82,6	M10	140,0	29	4,4
358215080100	160	160,00	5	37	16	86,00	82,563	42,0	104,8	M10	140,0	21	3,1
358215090300	160	160,00	6	42	16	86,00	106,375	42,0	133,4	M10	140,0	26	3,3
358215104900	200	200,00	4	33	17	110,00	63,513	55,0	82,6	M10	176,0	16	4,4
358215110000	200	200,00	5	33	17	110,00	82,563	55,0	104,8	M10	176,0	16	4,2
358215120100	200	200,00	6	45	17	110,00	106,375	55,0	133,4	M10	176,0	28	6,2
358215150700	250	250,00	5	38	19	145,00	82,563	76,0	104,8	M12	224,0	19	7,8
358215160900	250	250,00	6	38	19	145,00	106,375	76,0	133,4	M12	224,0	19	7,9
358215170000	250	250,00	8	46	19	145,00	139,719	76,0	171,4	M12	224,0	26	9,2
358215200900	315	315,00	6	38	19	180,00	106,375	103,0	133,4	M16	286,0	19	12,3
358215210000	315	315,00	8	46	19	180,00	139,719	103,0	171,4	M16	286,0	27	16,0
358215220200	315	315,00	11	55	19	180,00	196,869	103,0	235,0	M16	286,0	36	18,7
358215230400	400	298,45	6	35	-	298,45	106,375	136,0	133,4	M16	171,4	35	14,3
358215240600	400	298,45	8	37	-	298,45	139,719	136,0	171,4	M16	171,4	29	12,8
358215250800	400	298,45	11	48	-	298,45	196,869	136,0	235,0	M16	171,4	27	16,2
358215270100	500	407,00	8	36	-	407,00	139,719	136,0	171,4	M20	235,0	36	31,5
358215280300	500	407,00	11	36	-	407,00	196,869	192,8	235,0	M20	235,0	36	27,6
358215290500	500	407,00	15	52	-	407,00	285,775	190,0	330,2	M20	235,0	52	34,6
358215350900	630	407,00	8	36	-	407,00	139,719	136,0	171,4	M20	330,2	36	31,5
358215360000	630	407,00	11	36	-	407,00	196,869	192,8	235,0	M20	330,2	36	27,6
358215370200	630	407,00	15	52	-	407,00	285,775	252,0	330,2	M20	330,2	52	29,6

http://vpspt.ru • e-mail: volgaooo@yandex.ru • tel. +7 (8352) 37 87 30 • fax +7 (8352) 50 01 10

ПЕРЕХОДНЫЕ ФЛАНЦЫ ДЛЯ ПАТРОНОВ С ОКОНЧАТЕЛЬНОЙ РЕГУЛИРОВКОЙ

Тип 8235
DIN 55027

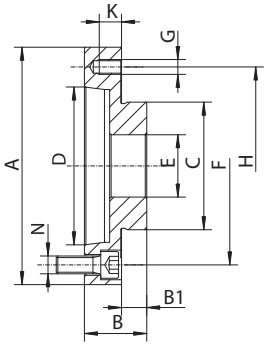

Ø 100 - 315

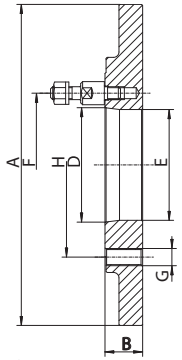

Ø 400 - 630

Код	Размер [мм]	A мм	Кон 1:4	B	B1	C	D	E	F	G	H	кг.
358235010300	100	100,00	3	31	12	45,00	53,975	20,0	75,0	M8	83	1,3
358235011600	100	105,00	4	31	12	45,00	63,513	20,0	85,0	M8	83	1,2
358235020500	125	125,00	3	33	14	55,00	53,975	35,0	75,0	M8	108	1,8
358235021800	125	125,00	4	33	14	55,00	63,513	35,0	85,0	M8	108	1,7
358235022000	125	130,00	5	35	14	55,00	82,563	35,0	104,8	M8	108	1,8
358235030700	160	160,00	3	32	16	86,00	53,975	42,0	75,0	M10	140	2,8
358235040900	160	160,00	4	32	16	86,00	63,513	42,0	85,0	M10	140	2,8
358235050000	160	160,00	5	37	16	86,00	82,563	42,0	104,8	M10	140	3,0
358235070400	200	200,00	4	33	17	110,00	63,513	55,0	85,0	M10	176	4,0
358235080600	200	200,00	5	33	17	110,00	82,563	55,0	104,8	M10	176	4,4
358235090800	200	200,00	6	40	17	110,00	106,375	55,0	133,4	M10	176	5,3
358235100200	250	250,00	5	38	19	145,00	82,563	76,0	104,8	M12	224	8,4
358235110400	250	250,00	6	38	19	145,00	106,375	76,0	133,4	M12	224	7,9
358235120600	250	250,00	8	43	19	145,00	139,719	76,0	171,4	M12	224	10,3
358235130800	315	315,00	6	43	19	180,00	106,375	103,0	133,4	M16	286	12,9
358235140000	315	315,00	8	43	19	180,00	139,719	103,0	171,4	M16	286	15,0
358235150100	315	315,00	11	50	19	180,00	196,869	103,0	235,0	M16	286	17,9
358235230900	400	298,45	6	35	-	298,45	106,375	103,0	133,4	M16	171,4	12,8
358235240000	400	298,45	8	37	-	298,45	139,719	135,8	171,4	M16	171,4	15,0
358235252800	400	298,45	11	37	-	298,45	196,869	120,0	235,0	M16	171,4	17,0
358235270600	500	407,00	8	36	-	407,00	139,719	136,0	171,4	M20	235	31,5
358235280800	500	407,00	11	36	-	407,00	196,869	192,8	235,0	M20	235	29,6
358235290000	500	407,00	15	52	-	407,00	285,775	190,0	235,0	M20	235	39,0
358235350300	630	407,00	8	36	-	407,00	139,719	136,0	171,4	M20	330,2	31,5
358235360500	630	407,00	11	36	-	407,00	196,869	192,8	330,2	M20	330,2	29,6
358235370700	630	407,00	15	52	-	407,00	285,775	252,0	330,2	M20	330,2	34,0

Тип 8245
DIN 55029

ПЕРЕХОДНЫЕ ФЛАНЦЫ ДЛЯ ПАТРОНОВ С ОКОНЧАТЕЛЬНОЙ РЕГУЛИРОВКОЙ

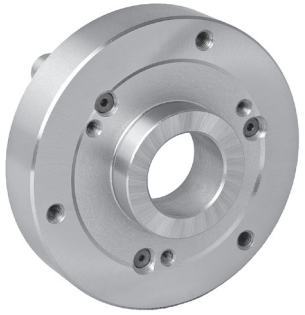

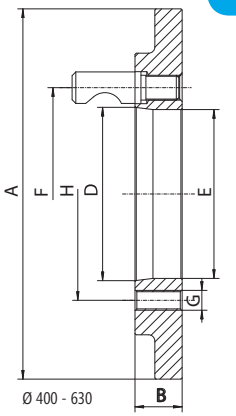

Ø 400 - 630

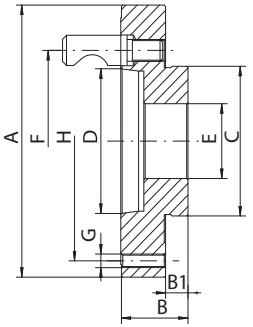

Ø 100 - 315

Код	Размер [мм]	A мм	Кон 1:4	B	B1	C	D	E	F	G	H	кг.
358245800600	100	100,00	3	38	12	45	53,975	20,0	70,6	M8	83,0	1,5
358245801900	100	108,00	4	40	12	45	63,513	20,0	82,6	M8	83,0	1,8
358245810800	125	125,00	3	40	14	55	53,975	35,0	70,6	M8	108,0	2,7
358245820000	125	125,00	4	39	14	55	63,513	35,0	82,6	M8	108,0	2,6
358245822500	125	135,00	5	44	14	55	82,563	35,0	104,8	M8	108,0	3,1
358245830100	160	160,00	3	46	16	86	53,975	42,0	70,6	M10	140,0	4,9
358245840300	160	160,00	4	46	16	86	63,513	42,0	82,6	M10	140,0	4,5
358245850500	160	160,00	5	46	16	86	82,563	42,0	104,8	M10	140,0	4,5
358245851800	160	170,00	6	51	16	86	106,375	42,0	133,4	M10	140,0	5,9
358245860700	200	200,00	3	33	17	110	53,975	51,4	70,6	M10	176,0	4,7
358245870900	200	200,00	4	33	17	110	63,513	55,0	82,6	M10	176,0	4,7
358245880000	200	200,00	5	47	17	110	82,563	55,0	104,8	M10	176,0	7,2
358245890200	200	200,00	6	51	17	110	106,375	55,0	133,4	M10	176,0	8,0
358245894300	250	250,00	4	38	19	145	63,513	60,5	82,6	M12	224,0	8,6
358245900700	250	250,00	5	38	19	145	82,563	76,0	104,8	M12	224,0	8,0
358245910900	250	250,00	6	53	19	145	106,375	76,0	133,4	M12	224,0	12,9
358245920000	250	250,00	8	60	19	145	139,719	76,0	171,4	M12	224,0	14,7
358245930200	315	315,00	6	38	19	180	106,375	103,0	133,4	M16	286,0	12,9
358245940400	315	315,00	8	57	19	180	139,719	103,0	171,4	M16	286,0	21,7
358245950600	315	315,00	11	64	19	180	196,869	103,0	235,0	M16	286,0	24,0
358245963600	400	298,45	6	35	-	183	106,375	103,0	133,4	M16	171,4	11,7
358245971200	400	298,45	8	38	-	227	139,719	136,1	171,4	M16	171,4	11,9
358245981400	400	298,45	11	48	-	297	196,869	136,0	235,0	M16	171,4	17,5
358245993100	500	407,00	8	36	-	407	139,719	136,0	171,4	M20	235,0	33,5
358245994400	500	407,00	11	36	-	407	196,869	192,8	235,0	M20	235,0	35,3
358245995700	500	407,00	15	52	-	407	285,775	190,0	330,2	M20	235,0	37,8
358245997200	630	407,00	8	36	-	407	139,719	136,0	171,4	M20	330,2	33,5
358245998500	630	407,00	11	36	-	407	196,869	192,8	235,0	M20	330,2	35,3
358245999800	630	407,00	15	52	-	407	285,775	252,0	330,2	M20	330,2	32,8

ПРЯМЫЕ КУЛАЧКИ (КОМПЛЕКТ) [1]

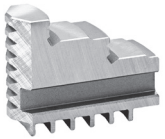

Для патронов
СТОО, СТОО F, СТ74, 3204-СТ, 3234-СТ

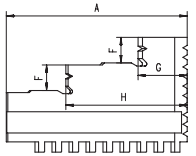

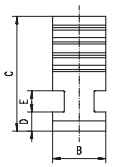

Размер	Для патронов 32**, 35**	A	B	C	D	E	F	G	H	кг.
мм	3-Кулачковые									
80	398535000900	32	11	28	6,0	6	6	9,5	21,0	0,03
100	398535010000	42	15	32	6,0	6	7	11,0	27,0	0,09
125	398535020200	51	20	40	8,0	8	8	13,0	33,5	0,18
160	398535030400	70	20	53	8,0	8	10	19,0	45,0	0,36
200	398535040600	85	25	54	9,0	10	12	23,0	57,0	0,50
250	398539090800	105	28	63	11,0	12	14	28,0	69,5	0,80
315	398535060000	125	32	73	12,7	12	18	34,5	83,0	1,32
400	398535070100	145	36	92	15,0	14	22	36,0	99,0	2,35

ОБРАТНЫЕ КУЛАЧКИ (КОМПЛЕКТ)[1]

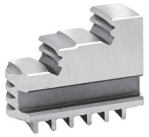

Для патронов
СТОО, СТОО F, СТ74, 3204-СТ, 3234-СТ

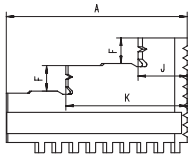

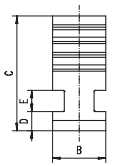

Размер	Для патронов 32**, 35**	A	B	C	D	E	F	J	K	кг.
мм	3-Кулачковые									
80	398535100000	32	11	28	6,0	6	6	9,5	21,0	0,03
100	398535110100	42	15	32	6,0	6	7	12,0	27,5	0,09
125	398535120300	51	20	40	8,0	8	8	13,0	33,5	0,18
160	398535130500	70	20	53	8,0	8	10	22,0	47,5	0,36
200	398535140700	85	25	54	9,0	10	12	23,0	57,0	0,50
250	398535220400	105	28	63	11,0	12	14	28,0	69,5	0,80
315	398535160000	125	32	73	12,7	12	18	34,5	83,0	1,32
400	398535170200	145	36	92	15,0	14	22	36,0	99,0	2,35

СПИРАЛЬНЫЙ ДИСК

Для патронов
3204-СТ, 3234-СТ, СТОО, СТОО F, СТ74

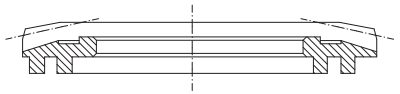

Размер	Для патронов 3204-СТ, 3234-СТ	Для патронов СТОО, СТОО F, СТ74
мм		
80	-	398536101000
100	-	398536111200
125	-	398536120100
160	-	398536130300
200	-	398536140500
250	398536750200	398536150700
315	-	398536160900
400	-	398536170000

МАСТЕР КУЛАЧКИ (РЕЙКИ) (КОМПЛЕКТ)[1]

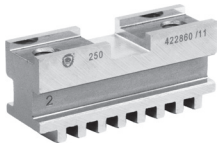

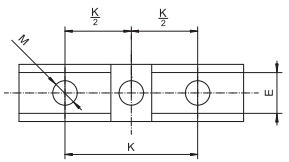

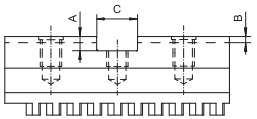

Для патронов
СТОО, СТОО F, СТ74, 3204-СТ, 3234-СТ

Размер	Для патронов 32**, 35**	$A^{+0,8}$	$B^{+0,5}$	C	E	K	M	кг.
мм	3-Кулачковые							
160	398535830100	5	3	12	12	40	2xM8	0,18
200	398535840300	5	3	15	15	50	2xM10	0,3
250	398535850500	7	3	20	20	65	2xM12	0,48
315	398535860700	8	4	20	20	80	2xM12	0,77
400	398535870900	9	4	25	25	95	2xM16	1,10

ПОЛУКОЛЬЦО

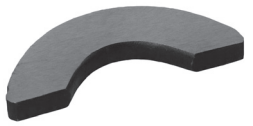

Для патронов
СТОО, СТОО F, СТ74

Размер	Для патронов СТОО, СТОО F, СТ74
мм	
80	-
100	-
125	398536320300
160	398536330500
200	398536340700
250	398536350900
315	398536360000
400	398536370200

http://vpspt.ru • e-mail: volgaooo@yandex.ru • tel. +7 (8352) 37 87 30 • fax +7 (8352) 50 01 10

ШЕСТЕРНЯ

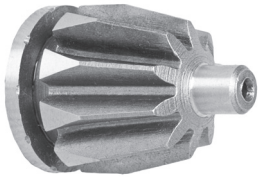

Для патронов
3204-СТ, 3234-СТ, СТОО, СТОО F, СТ74

Размер [мм] мм	Для патронов 3204-СТ, 3234-СТ	Для патронов СТОО, СТОО F, СТ74
80	-	398533400600
100	-	398533410800
125	-	398536220200
160	-	398536230400
200	-	398536240600
250	398533450500	398536250800
315	-	398536260000
400	-	398536270100

ПОЛНОСТЬЮ ПОДГОТОВЛЕННЫЕ ПЕРЕХОДНЫЕ ФЛАНЦЫ

8210-ХСТ
DIN 55026

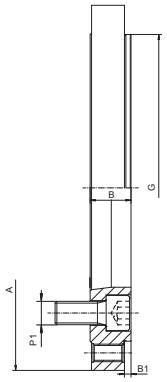

Код	Размер [мм]	A мм	Кон 1:4	B	B1	G (H4)	P1	кг.
358210721900	250	250	6	28	4,5	210	6xM12	7,28
358210731000	250	250	8	28	4,5	210	6xM16	6,14

ШЛИЛЬКА

Для патронов
3204-СТ, 3234-СТ

Размер мм	Для патронов 3204-СТ, 3234-СТ
80	398533510900
100	398533510900
125	398533520000
160	398533520000
200	398533540400
250	398533540400
315	398533540400
400	398533570000

ВТУЛКА

Для патронов
СТОО, СТОО F, СТ74

Размер мм	Для патронов СТОО, СТОО F, СТ74
80	-
100	-
125	398536420400
160	398536430600
200	398536440800
250	398536450000
315	398536460100
400	398536470300

ДИАПАЗОН ЗАЖИМА

- Nie wolno przekraczać maksymalnych zakresów mocowania!

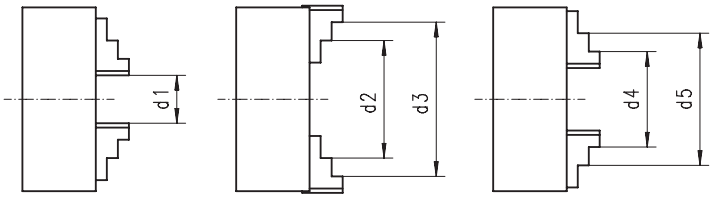

ДЛЯ ПАТРОНОВ 32**, 35**, 36**, 37**

Размер патрона [мм]	Цельные каленые кулачки					Сборные каленые кулачки сборные каленые кулачки					Макс. диаметр вылета кулачков
	d1	d2	d3	d4	d5	d1	d2	d3	d4	d5	
80	2-27	25-50	48-71	22-46	45-69	-	-	-	-	-	90
100	3-33	32-62	62-93	25-56	56-87	-	-	-	-	-	117
125	3-50	39-83	80-125	34-74	72-115	3-50	52-96	95-125	34-76	75-118	151
160	3-64	50-107	98-160	42-100	94-154	3-64	62-121	115-160	42-97	88-146	204
200	4-90	60-145	130-200	52-135	120-202	4-90	72-156	133-200	50-130	105-190	246
250	5-118	77-188	160-250	62-174	145-256	5-118	86-197	160-250	58-165	125-235	306
315	10-131	90-215	190-315	78-200	172-299	10-131	103-226	190-315	65-182	145-265	384
400	10-180	103-272	230-400	85-252	210-380	10-180	127-294	230-400	72-228	165-329	472
500	20-235	140-357	276-500	120-335	245-476	20-235	110-400	190-500	120-410	200-485	600
630	30-335	180-487	345-630	160-465	325-630	30-335	120-570	200-630	140-590	210-665	770
800	150-482	302-634	468-800	282-614	448-780	150-482	240-724	316-800	252-736	328-812	940
915	-	-	-	-	-	200 - 550	300 - 950	380 - 1025	350 - 1000	450 - 1025	-
1000	-	-	-	-	-	100 - 600	350 - 1080	430 - 1150	425 - 1070	500 - 1150	-

ДЛЯ ПАТРОНОВ 3864, 3865

Размер патрона [мм]	Цельные каленые кулачки					Сборные каленые кулачки					Макс. диаметр вылета кулачков
	d1	d2	d3	d4	d5	d1	d2	d3	d4	d5	
125	6-43	42-78	83-120	34-68	74-110	6-43	50-87	94-125	33-70	76-119	151
160	8-64	52-107	102-160	47-100	98-154	8-64	67-121	118-160	45-97	92-146	204
200	8-90	64-145	132-200	55-135	121-202	8-90	74-156	134-200	52-130	109-190	246
250	12-118	82-188	165-250	68-174	150-256	12-118	82-188	164-250	68-174	150-256	306
315	12-131	95-215	192-315	82-200	178-299	12-131	108-226	153-315	68-182	150-265	384
400	15-202	140-308	232-400	95-280	213-400	15-202	132-296	236-400	73-252	169-352	472
500	30-235	152-361	291-500	132-335	270-474	30-235	121-402	197-478	135-413	210-489	600
630	40-335	192-487	358-630	175-467	340-630	40-335	132-555	210-630	150-585	220-661	770

ДЛЯ ПАТРОНОВ 43**

Размер патрона [мм]	Цельные каленые кулачки		Макс. диаметр вылета кулачков
	d1 min	d3 max	
85	3	85	101
100	3	100	116
125	8	125	150
160	8	160	185
200	10	200	235
250	10	250	296
315	15	315	369
350	15	350	404
400	20	400	465
500	45	500	570
630	50	630	720
800	50	800	888
915	120	915	1.003
1000	170	1000	1.088
1250	170	1250	1.338

ДЛЯ ПАТРОНОВ 3404

Размер патрона [мм]	d1	d2	d3	d4	d5	Макс. диаметр вылета кулачков
125	4-29	38-63	100-125	28-53	100-125	151
160	4-90	61-150	90-160	34-120	90-160	212
200	5-105	70-170	100-200	49-149	100-200	264
250	8-130	81-170	120-250	66-188	128-250	322
315	10-155	95-189	152-315	74-200	142-315	393

ДЛЯ ПАТРОНОВ 4505, 4605, 4705, 4805

Размер патрона [мм]	d1 min	d3 max
200	4	200
250	5	250
315	10	315
400	15	400
500	20	500
630	30	630

http://vpspt.ru • e-mail: volgaooo@yandex.ru • tel. +7 (8352) 37 87 30 • fax +7 (8352) 50 01 10

МАКСИМАЛЬНО ДОПУСТИМАЯ СКОРОСТЬ ВРАЩЕНИЯ (ОБ/МИН)

ДЛЯ ПАТРОНОВ 3105, 32**, 35**, 36**, 37**, 38**

Размер патрона [мм	Макс. об/мин			
	Тип 3105 [1], 32**, 36**	Тип 35**, 37**	Тип 3564, 3565	Тип 3864, 3865
80	5.000	7.000	-	-
100	4.500	6.300	6.300	-
125	4.000	5.500	5.500	3.800
160	3.600	4.600	4.600	3.200
200	3.000	4.000	4.000	2.800
250	2.500	3.500	3.500	2.400
315	2.000	2.800	2.800	2.400
400	1.600	2.000	2.000	1.400
500	1.000	1.300	1.300	900
630	800	1.000	1.000	700
800	600	800	800	400
1000	400	600	500	300

[1] Указанны допустимые скорости только для заготовок не превышающих дисбаланс 25 gмм / kg.

ДЛЯ ПАТРОНОВ 43**

Размер патрона [мм]	Макс. об/мин	
	Стальной корпус	Чугунный корпус
85	4.000	-
100	3.800	-
125	3.500	-
160	3.200	-
200	2.500	1.800
250	2.000	1.500
315	1.500	1.200
350	1.500	1.200
400	1.100	800
500	700	500
630	550	400
800	450	300
915	200	150
1000	200	150
1250	150	100

* Указанны допустимые скорости только для заготовок не превышающих дисбаланс 25 gмм / kg.

ДЛЯ ПАТРОНОВ 3404

Размер патрона [мм]	Макс. об/мин
125	6.000
160	5.400
200	4.600
250	4.200
315	3.300

Размер патрона [мм]	Макс. об/мин			
	Тип 4505*	Тип 4605*	Тип 4705*	Тип 4805*
200	2.500	2.000	3.000	2.500
250	2.000	1.800	2.500	2.000
315	1.500	1.500	2.000	1.700
400	1.000	1.000	1.500	1.300
500	700	600	1.000	800
630	540	480	750	660

* Prędkości dozwolone przy niewyważeniu przedmiotu obrabianego równym 25 gмм/kr.

СТАТИЧЕСКИЙ БАЛАНС

ДЛЯ ПАТРОНОВ 3404

Размер патрона [мм]	gcm
125	16
160	32
200	63
250	125
315	250

ДЛЯ ПАТРОНОВ 35**, 37**

Размер патрона [мм]	gcm
80	11
100	16
125	23
160	32
200	45
250	63
315	90
400	140
500	300
630	640

УСИЛИЕ ЗАЖИМА

ДЛЯ ПАТРОНОВ 3105, 32**, 35**, 36**, 37**, 38**

Размер патрона [мм]	Вращающий момент ключа [Nm]	Усилие зажима [daN]
80	35	1.000
100	50	1.700
125	75	2.400
160	120	3.100 (2.400*)
200	160	3.700 (2.900*)
250	180	4.600 (3.600*)
315	200	5.500 (4.400*)
400	280	6.500 (4.900*)
500	360	7.200
630	460	8.000
800	500	9.000
915	500	9.000
1000	500	9.000
1000	200	-
1250	150	-

* do 3105

- Суммарной сжимающей силой является сумма всех сил, действующая радиально на контрольную оправку Wyszczególnione siły zacisku stanowią wartości przybliżone.
- Указанные силы являются приблизительными значениями для патронов в идеальном состоянии, которые были смазаны смазкой, рекомендуемой в инструкции по эксплуатации

ДЛЯ ПАТРОНОВ 3404

Размер патрона [мм]	Вращающий момент ключа [Nm]	Усилие зажима [daN]
125	40	3.000
160	100	6.000
200	160	8.500
250	200	11.000
315	250	13.000

ПОКАЗАТЕЛИ ТОЧНОСТИ

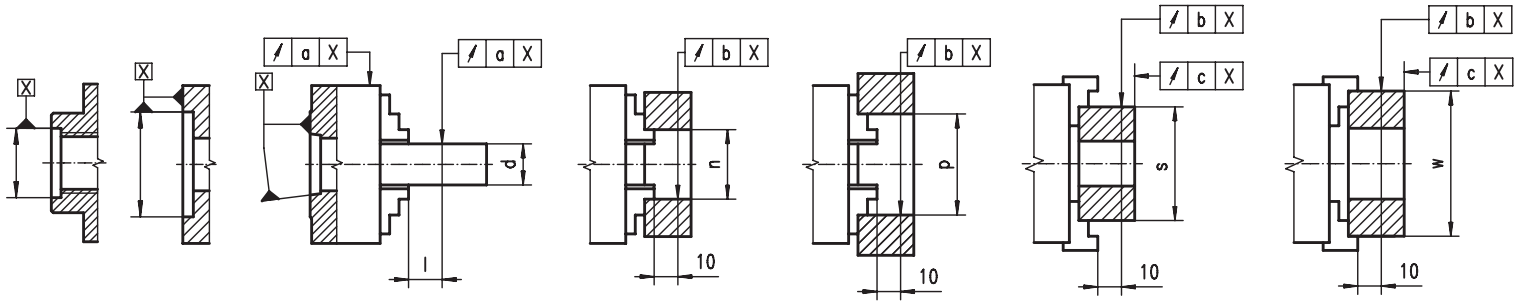

Для патронов 32, 35**, 36**, 37**, 38****

Размер патрона [мм]	d			i	n	p	s	w		Точность [мм]											
								Кулачки цельные калены	Кулачки сборные калены	Тип 35** PREMIUM			Тип 35**, 37**, 38**			Тип 32**, 36**			Тип 3284, 3285		
										a	b	c	a	b	c	a	b	c	a	b	c
80	10	-	14	40	40	60	35	63	-	0,010	0,013	0,008	0,020	0,025	0,015	0,020	0,025	0,015	0,050	0,075	0,040
100	10	14	18	40	40	75	50	80	-	0,010	0,013	0,008	0,020	0,025	0,015	0,020	0,025	0,015	0,050	0,075	0,040
125	18	25	30	60	50	100	62	100	120	0,015	0,018	0,010	0,030	0,035	0,020	0,030	0,035	0,020	0,050	0,075	0,040
160	18	30	40	60	50	135	88	100	150	0,015	0,018	0,010	0,030	0,035	0,020	0,030	0,035	0,020	0,050	0,075	0,040
200	30	40	53	80	80	162	96	160	185	0,020	0,023	0,013	0,040	0,045	0,025	0,040	0,045	0,025	0,050	0,075	0,040
250	30	53	75	80	80	200	150	160	225	0,020	0,023	0,013	0,040	0,045	0,025	0,040	0,045	0,025	0,080	0,075	0,070
315	53	75	100	120	125	252	210	250	300	0,025	0,028	0,015	0,050	0,055	0,030	0,050	0,055	0,030	0,080	0,075	0,070
400	53	100	125	120	125	282	250	250	350	0,030	0,033	0,015	0,060	0,065	0,030	0,060	0,065	0,030	-	-	-
500	75	100	125	160	200	282	300	400	400	0,050	0,055	0,030	0,100	0,075	0,050	0,100	0,100	0,050	-	-	-
630	75	125	160	160	200	325	400	400	400	0,070	0,075	0,050	0,100	0,100	0,050	0,100	0,100	0,050	-	-	-
800	160	200	250	160	325	500	400	500	500	0,100	0,100	0,050	0,150	0,150	0,060	0,150	0,150	0,060	-	-	-
915	250	315	400	160	500	630	500	-	630	-	-	-	-	-	-	0,150	0,150	0,060	-	-	-
1000	250	315	400	160	500	630	500	-	630	0,120	0,120	0,060	0,150	0,150	0,080	0,150	0,150	0,060	-	-	-

ТОЧНОСТЬ ШПИНДЕЛЯ

Для получения указанной точности патрона, установленного на станке, необходимо:
1) обеспечить, чтобы биения конца шпинделя не превышали значений, указанных в таблице,
2) соблюсти основные требования для правильного монтажа патрона на шпиндель в соответствии с инструкцией по установке патрона.

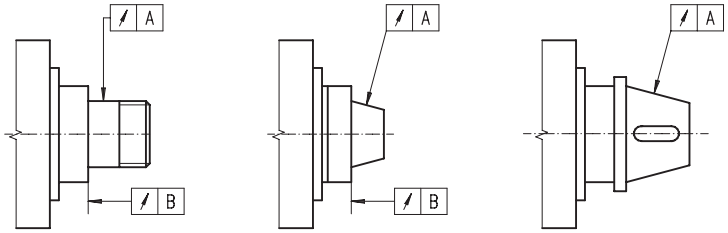

A B			
Тип 35**		Тип 32**, 36**, 37**	
Ø 80 - 400	0,003 мм	Ø 80 - 160	0,003 мм
Ø 500 - 630	0,005 мм	Ø 200 - 800	0,005 мм

ТОЧНОСТЬ 3404

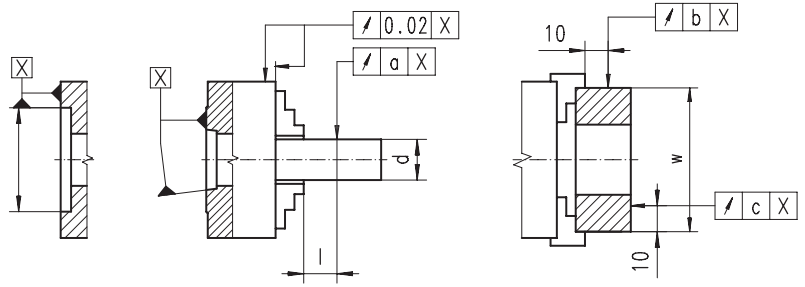

Размер патрона [мм]	d			i	w		Точность [мм]		
					Кулачки цельные	Кулачки сборные калеыетwarde	Тип 3404		
							a	b	c
125	14	20	29	60	95	125	0,015	0,010	0,015
160	14	20	39	60	95	160	0,015	0,010	0,015
200	14	22	50	80	125	200	0,015	0,010	0,015
250	15	32	64	80	180	245	0,015	0,010	0,015
315	20	64	89	120	189	290	0,020	0,010	0,020

http://vpspt.ru • e-mail: volgaooo@yandex.ru • tel. +7 (8352) 37 87 30 • fax +7 (8352) 50 01 10

ПОКАЗАТЕЛИ ТОЧНОСТИ

ДЛЯ ПАТРОНОВ СТОО, СТОО F, СТ74

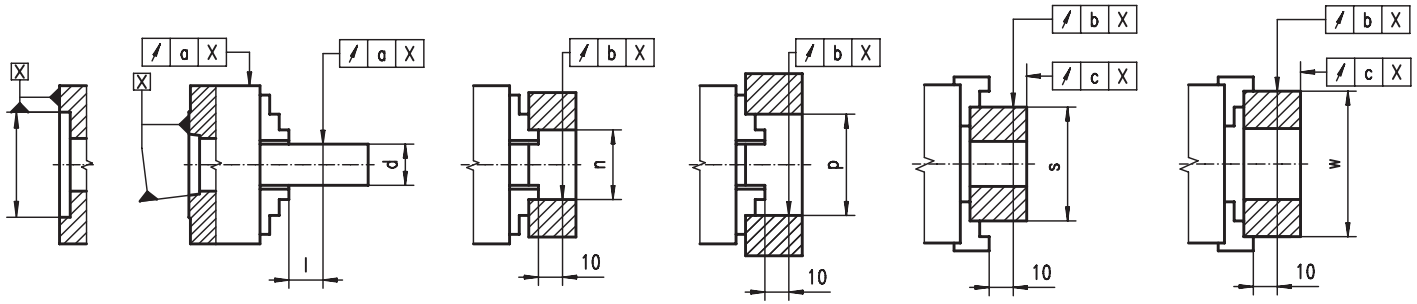

Размер патрона [мм]	d			i	n	p	s	w	a			b			c			f		
									Класс точности											
									A	B	P	A	B	P	A	B	P	A	B	P
80	8	12	15	40	45	60	35	63	0,010	0,015	0,025	0,012	0,018	0,030	0,006	0,012	0,018	0,010	0,015	0,025
100	12	16	18	40	52	75	50	80	0,010	0,015	0,025	0,012	0,018	0,030	0,006	0,012	0,018	0,010	0,015	0,025
125	16	20	28	50	62	100	62	100	0,010	0,015	0,025	0,012	0,018	0,030	0,006	0,012	0,018	0,010	0,015	0,025
160	20	32	40	50	62	135	88	100	0,012	0,020	0,030	0,015	0,024	0,036	0,009	0,015	0,024	0,012	0,020	0,030
200	25	32	45	80	92	162	96	160	0,012	0,020	0,030	0,015	0,024	0,036	0,009	0,015	0,024	0,012	0,020	0,030
250	32	50	55	80	135	200	150	160	0,015	0,024	0,040	0,018	0,030	0,048	0,009	0,018	0,024	0,015	0,025	0,040
315	50	80	100	120	202	252	210	250	0,018	0,024	0,040	0,018	0,030	0,048	0,012	0,024	0,030	0,015	0,025	0,040
400	50	80	100	120	202	282	250	250	0,024	0,036	0,060	0,024	0,036	0,060	0,012	0,024	0,030	0,020	0,030	0,050

СТАТИЧЕСКИЙ БАЛАНС

ДЛЯ ПАТРОНОВ СТОО, СТОО F, СТ74

Размер патрона [мм]	gcm		
	A	B	P
80	11	18	28
100	16	25	40
125	23	35	56
160	32	50	80
200	45	71	112
250	63	100	160
315	90	140	224
400	140	200	310

УСИЛИЕ ЗАЖИМА

ДЛЯ ПАТРОНОВ СТОО, СТОО F, СТ74

Размер патрона [мм]	Вращающий момент ключа [Nm]	Усилие зажима [daN]
80	35	650
100	50	750
125	75	1400
160	120	2000
200	160	2500
250	180	3800
315	200	4500
400	280	5500

МАКСИМАЛЬНО ДОПУСТИМАЯ СКОРОСТЬ ВРАЩЕНИЯ (ОБ/МИН)

ДЛЯ ПАТРОНОВ СТОО, СТОО F, СТ74

Размер патрона [мм]	Макс. об/мин
80	6.000
100	5.500
125	5.000
160	4.500
200	4.000
250	3.500
315	2.800
400	2.000

ДИАПАЗОН ЗАЖИМА

ДЛЯ ПАТРОНОВ СТОО, СТОО F, СТ74, 3204-СТ, 3234-СТ

Размер патрона [мм]	d1	d2	d3	d4	d5
80	4-27	22	69	26	75
100	4-34	27	88	34	93
125	5-45	35	110	45	125
160	5-65	55	145	50	160
200	6-90	70	190	60	200
250	6-120	75	240	80	250
315	10-140	80	280	100	315
400	10-170	95	355	120	400

DIN 55026 ТИП A, ТИП B & ISO 702/I ТИП A2, ТИП A1-A2

- Тип A: Крепление болтами (по внешнему круг)
- Тип B: Крепление болтами (по внешнему круг) или внутри конуса
- Размеры в скобках в соответствии с ISO 702 / I

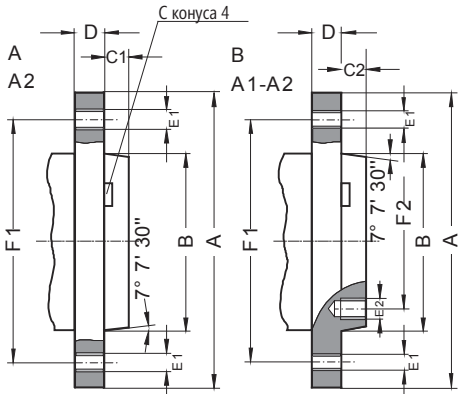

Размер	A	B max.	C1	C2	D	E1	F1	E2	F2
3	92	53,983	11	-	16	3xM10	70,6	-	-
4	108	63,521	11	-	20	11xM10	82,6	-	-
5	133	82,573	13	14,288	22	11xM10	104,8	8xM10	61,9
6	165	106,385	14	15,875	25	11xM12	133,4	8xM12	82,6
8	210	139,731	16	17,462	28	11xM16	171,4	8xM16	111,1
11	280	196,,883	18	19,050	35	11xM20 (11xM18)	235,0	8xM20 (8xM18)	165,1
15	380	285,791	19	20,638	42	12xM24 (12xM22)	330,2	11xM24 (11xM22)	247,6
20	520	412,795	21	22,225	48	12xM24	463,6	11xM24	368,3
28	725	584,248	24	25,400	56	12xM30	647,6	11xM30	530,2

DIN 55027 & ISO 702/III ТИП C - УСТАНОВКА НЕПОСРЕДСТВЕННО НА ФЛАНЦЕВЫЙ КОНЕЦ ШПИНДЕЛЯ

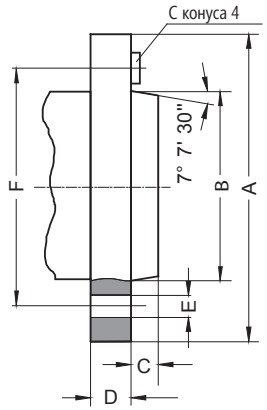

Размер	A	B max.	C	D	E	F
3	102	53,983	11	16	3x21	75,0
4	112	63,521	11	20	3x21	85,0
5	135	82,573	13	22	4x21	104,8
6	170	106,385	14	25	4x23	133,4
8	220	139,731	16	28	4x29	171,4
11	290	196,883	18	35	6x36	235,0
15	400	285,791	19	42	6x43	330,2
20	540	412,795	21	48	6x43	463,6

DIN 55029 & ISO 702/II ТИП D - CAMLOCK

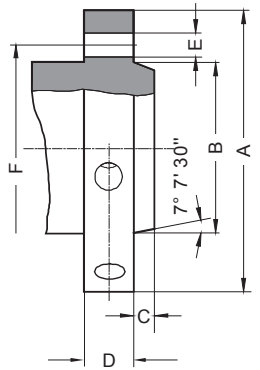

Размер	A	B max.	C	D	E	F
3	92	53,983	11	32	3x15,1	70,6
4	117	63,521	11	34	3x16,7	82,6
5	146	82,573	13	38	6x19,8	104,8
6	181	106,385	14	45	6x23,0	133,4
8	225	139,731	16	50	6x26,2	171,4
11	298	196,883	18	60	6x31,0	235,0
15	403	285,791	19	70	6x35,7	330,2
20	546	412,795	21	82	6x42,1	463,6

http://vpspt.ru • e-mail: volgaooo@yandex.ru • tel. +7 (8352) 37 87 30 • fax +7 (8352) 50 01 10

A	Bg5	C min.	D	E	F
M 20	21	30	6,3	10	20
M 24	25	36	8,0	12	24
M 33	34	50	9,0	14	30
M 39	40	56	10,0	16	35
M 45	46	67	11,0	18	40
M 52	55	80	12,0	20	45
M 60	62	90	14,0	22	50
M 76x6	78	112	16,0	30	63
M 105x6	106	150	20,0	40	80

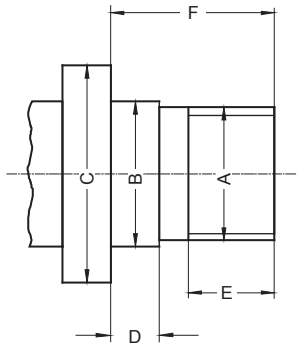

DIN 800
РЕЗЬБОВОЕ СОЕДИНЕНИЕ

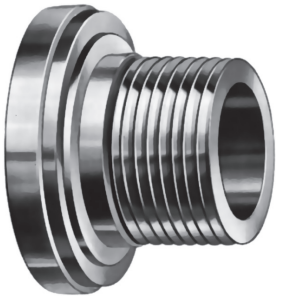

Размер Размер	A +0.051	B	C	D	Шпонка
L00	69.850	3 3/4-6 UNS	50.800	14.288	9.525x38.10
L0	82.550	4 1/2-6 UNS	60.325	15.875	9.525x44.45
L1	104.775	6-6 UNS	73.025	19.050	15.875x60.32
L2	133.350	7 3/4-5 UNS	85.725	25.400	19.050x73.02
L3	165.100	10 3/8-4 UNS	94.425	28.575	25.400x82.55

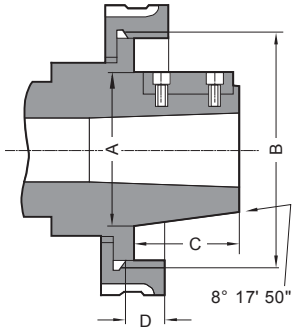

Тип L
ДЛИННЫЙ КОНУС 7:24

http://vpspt.ru • e-mail: volgaooo@yandex.ru • tel. +7 (8352) 37 87 30 • fax +7 (8352) 50 01 10